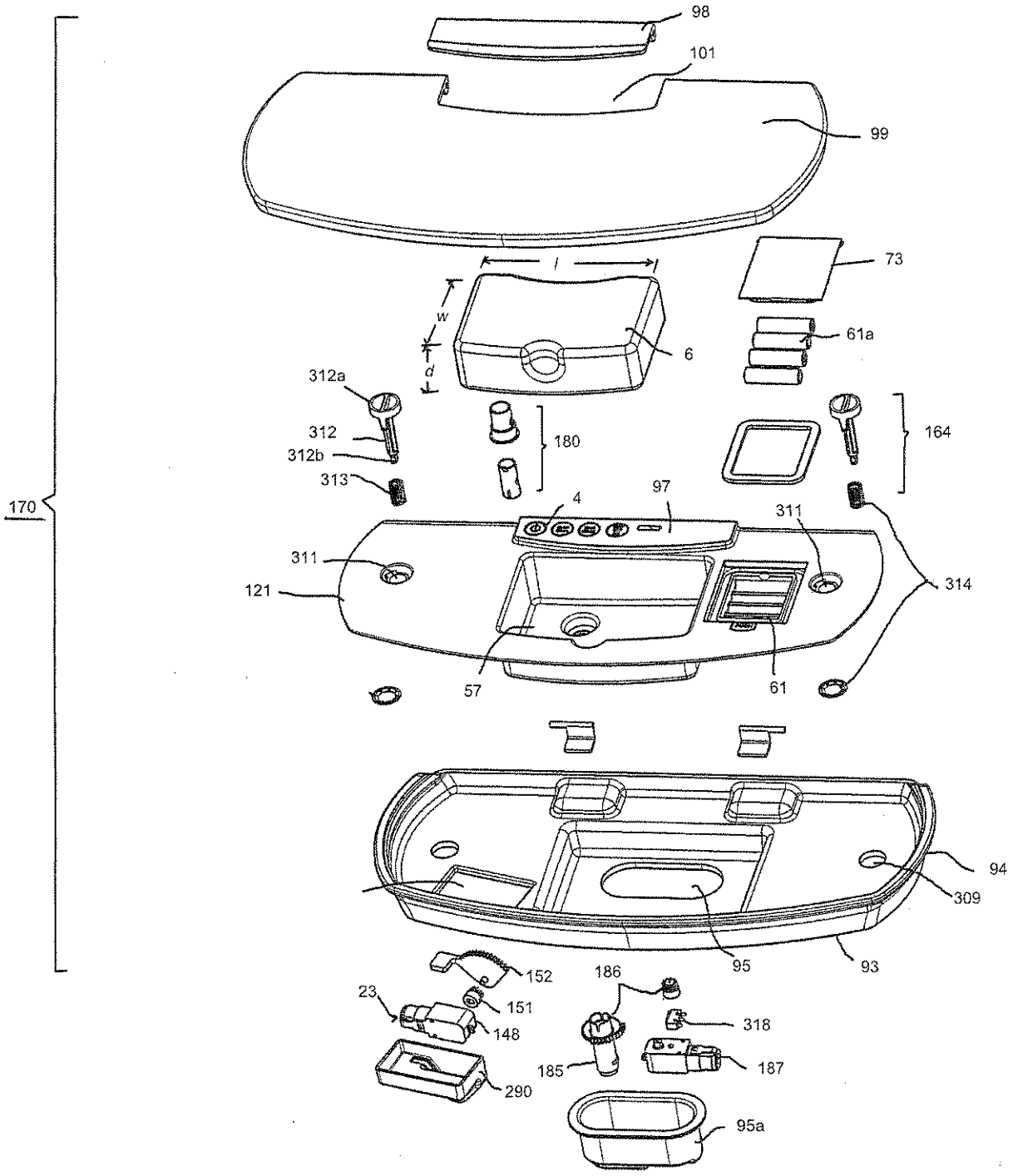
98
101
99
73
l
w
d
6
61a
312a
312
312b
313
180
164
170
4
97
311
311
121
314
57
61
94
309
95
93
152
151
148
23
290
186
318
185
187
95a

FIG. 4