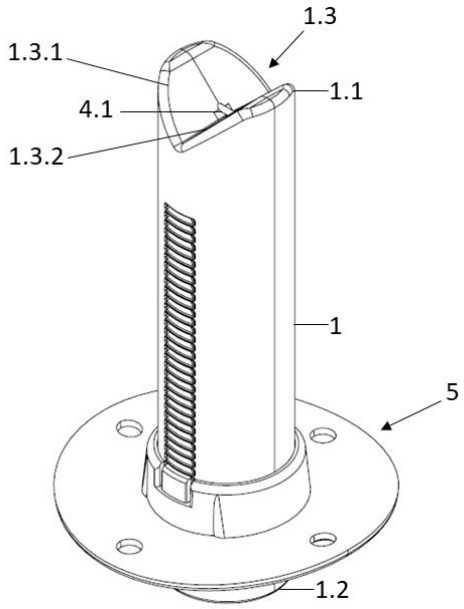
1.3
1.3.1
1.1
4.1
1.3.2
1
5
1.2

Fig. 1

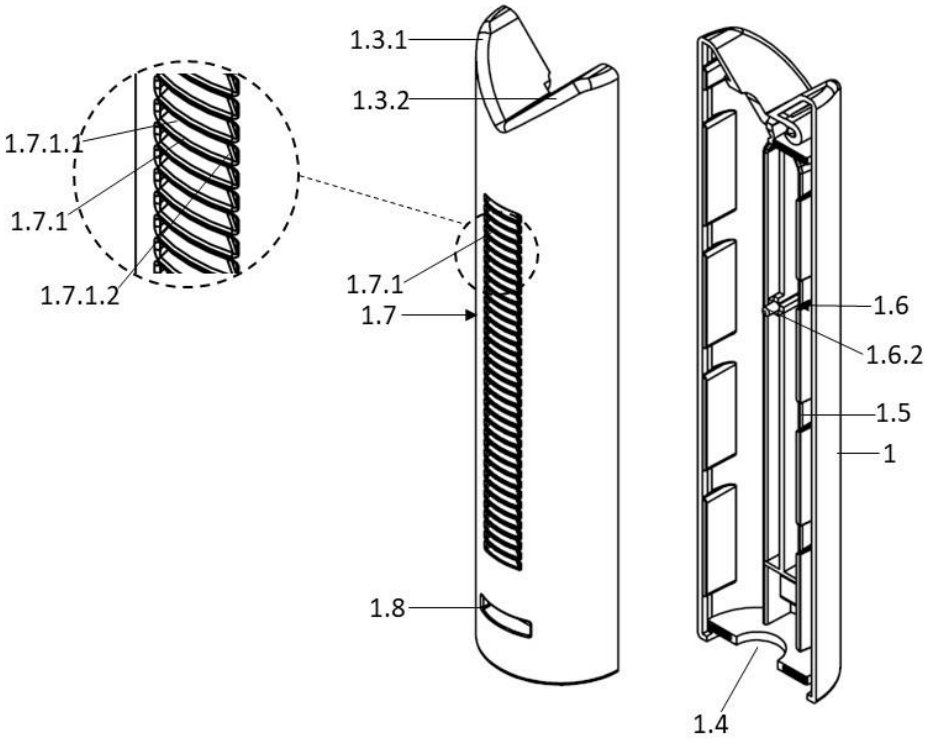
1.3.1
1.3.2
1.7.1.1
1.7.1
1.7.1.2
1.7.1
1.7
1.8
1.6
1.6.2
1.5
1
1.4

Fig. 2

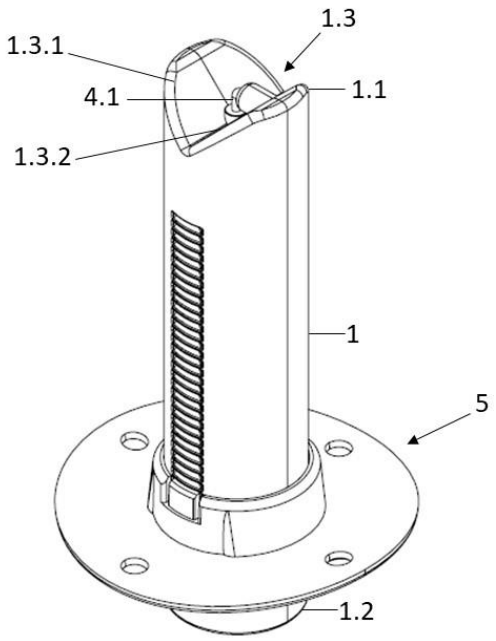
1.3
1.3.1
4.1
1.1
1.3.2
1
5
1.2

Fig. 7

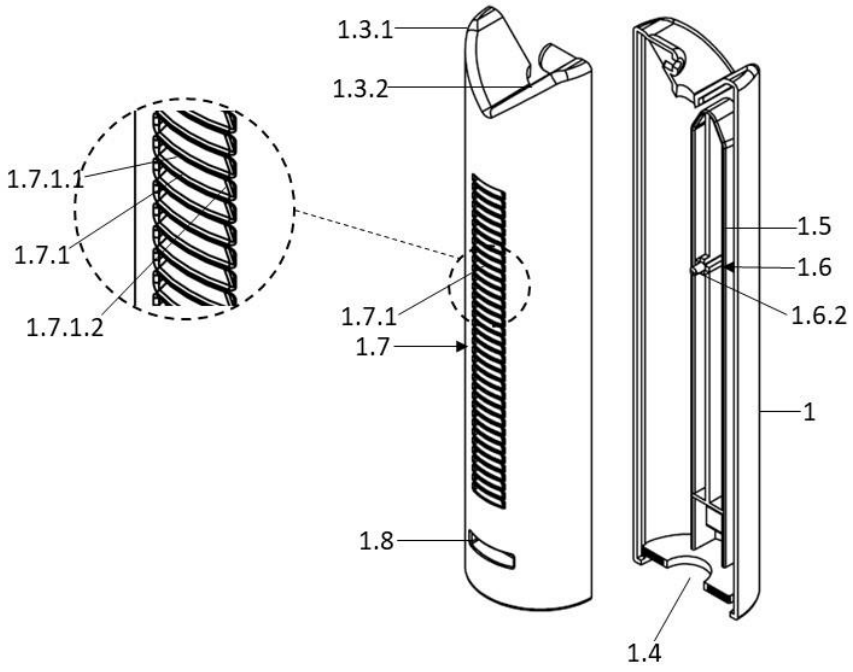
1.3.1
1.3.2
1.7.1.1
1.7.1
1.7.1.2
1.7.1
1.7
1.8
1.5
1.6
1.6.2
1
1.4

Fig. 8