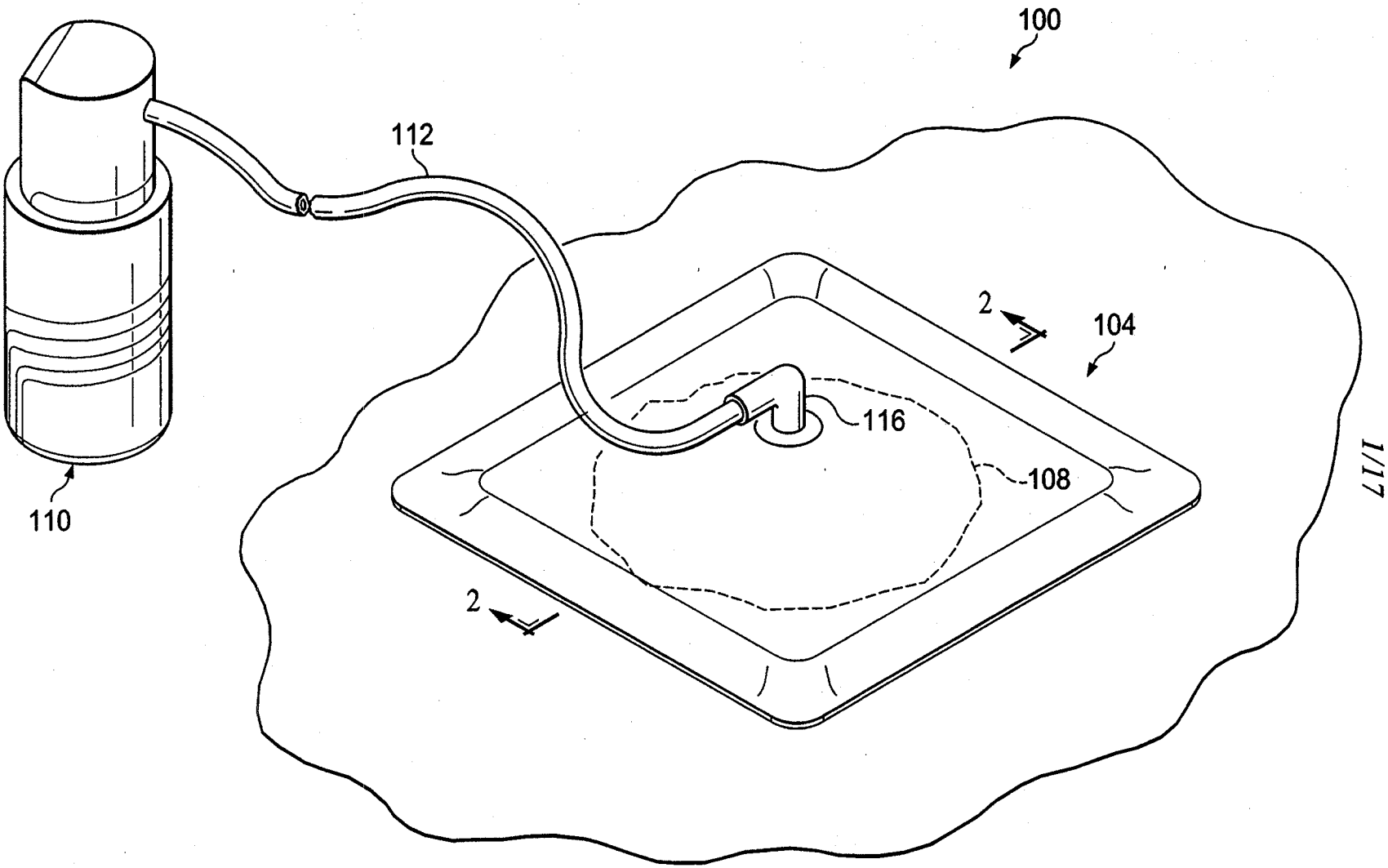

FIG. 1

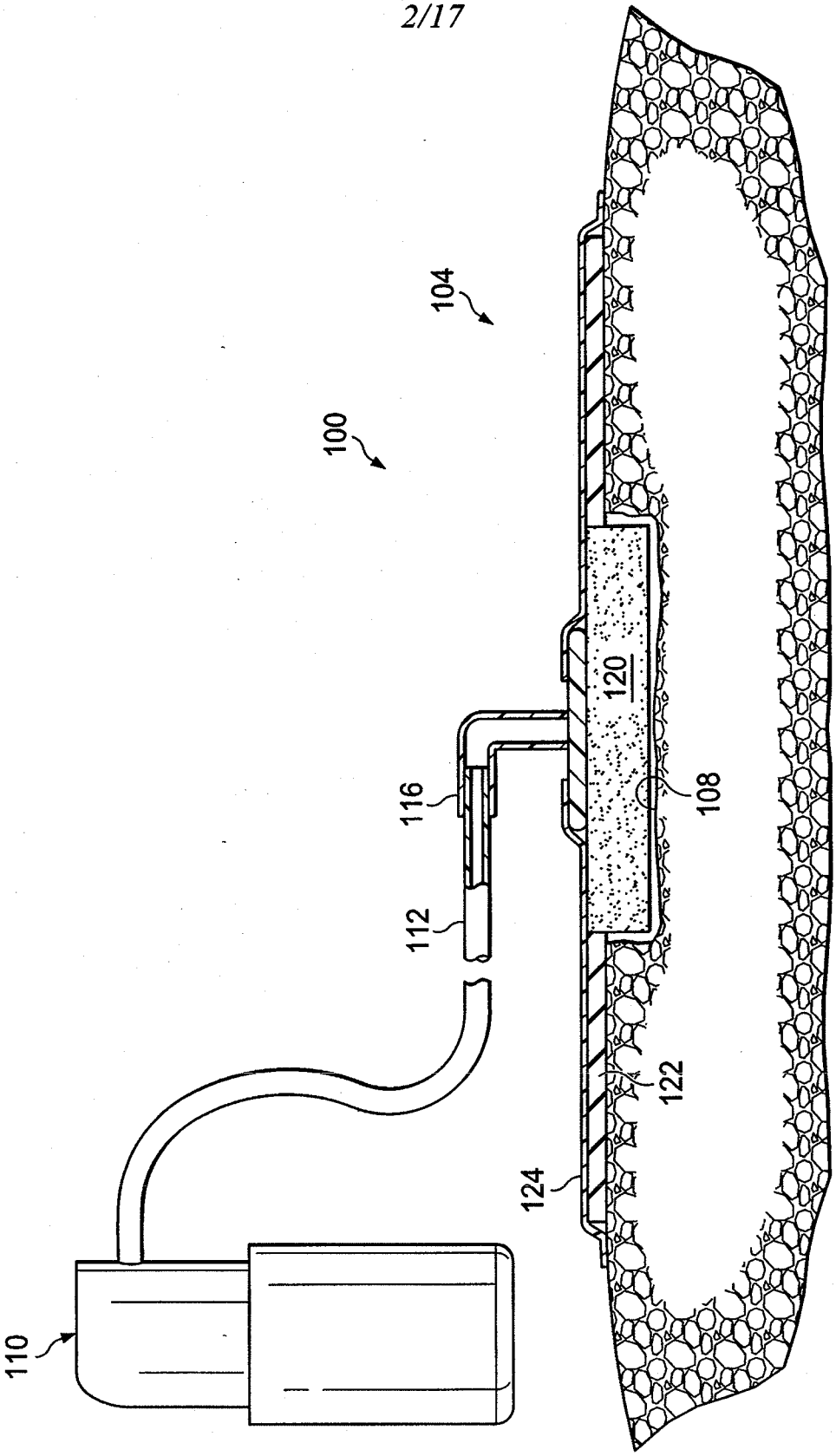

FIG. 2

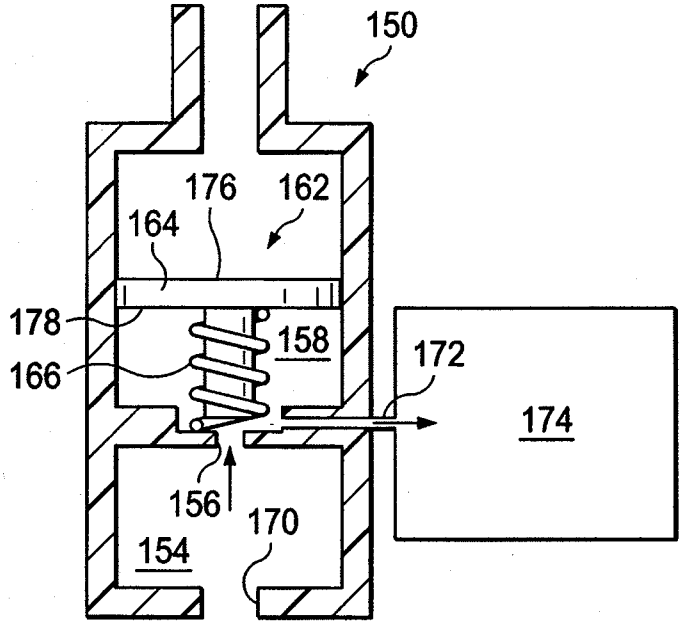
150
176
162
164
178
158
166
172
174
156
170
154

FIG. 3

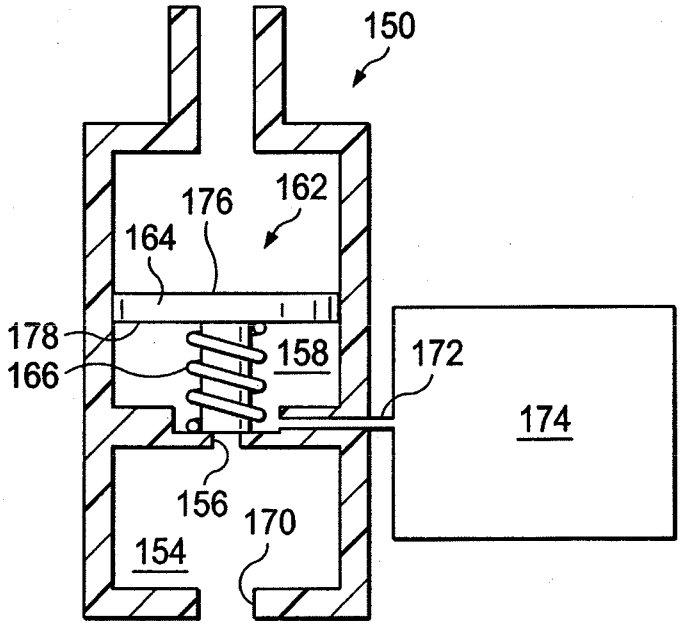
150
176
162
164
178
158
166
172
174
156
170
154

FIG. 4

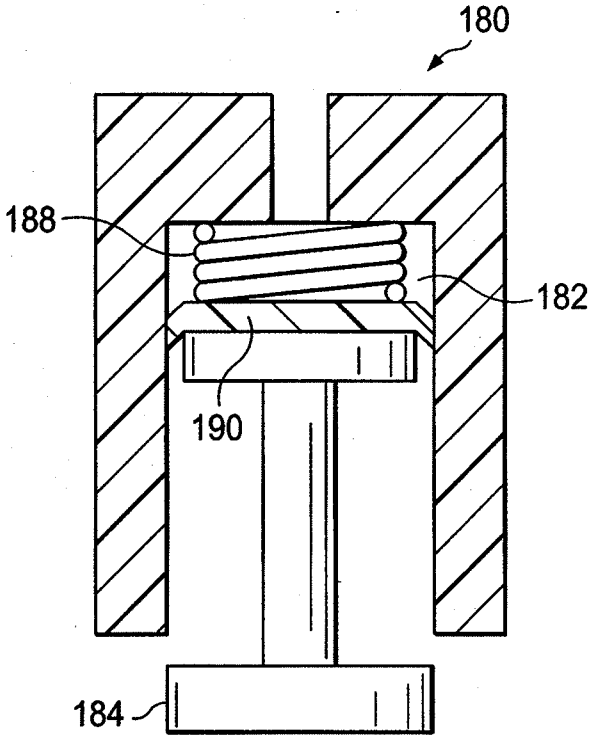

FIG. 5

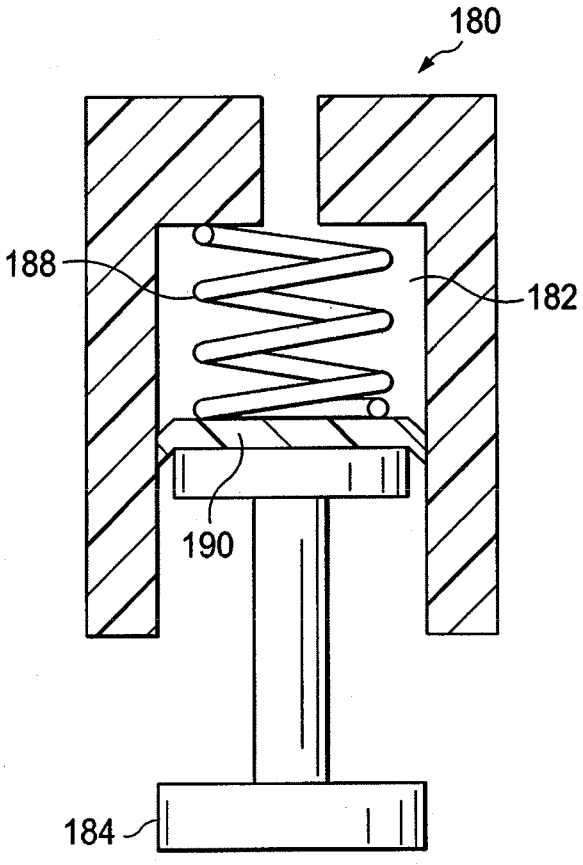

FIG. 6

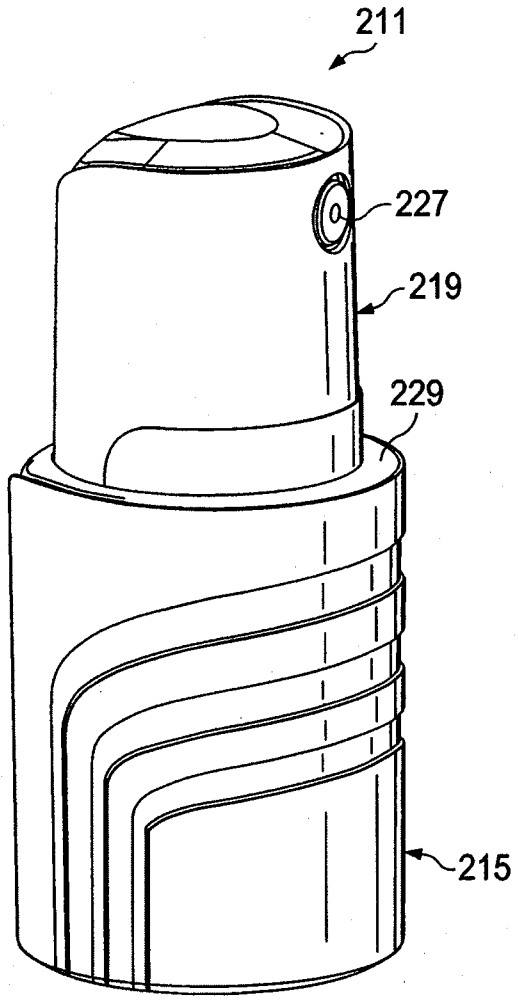

FIG. 7

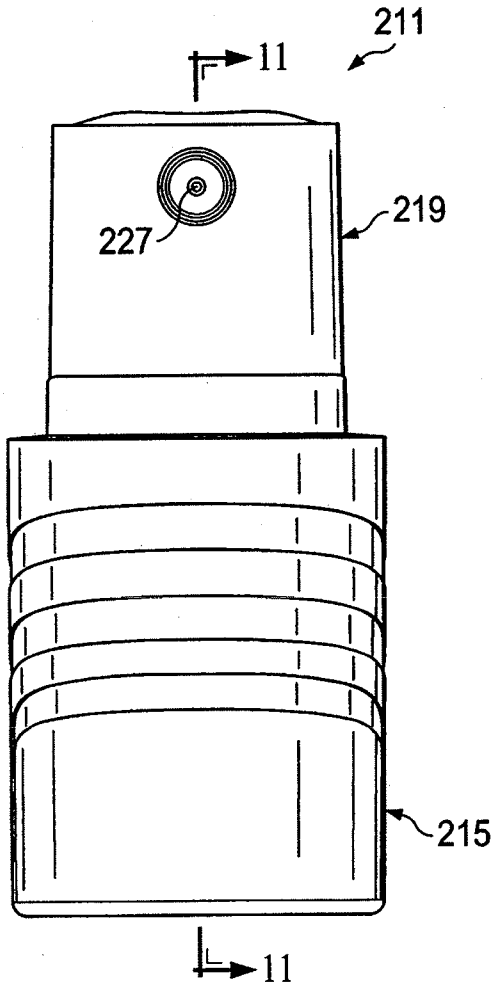

FIG. 8

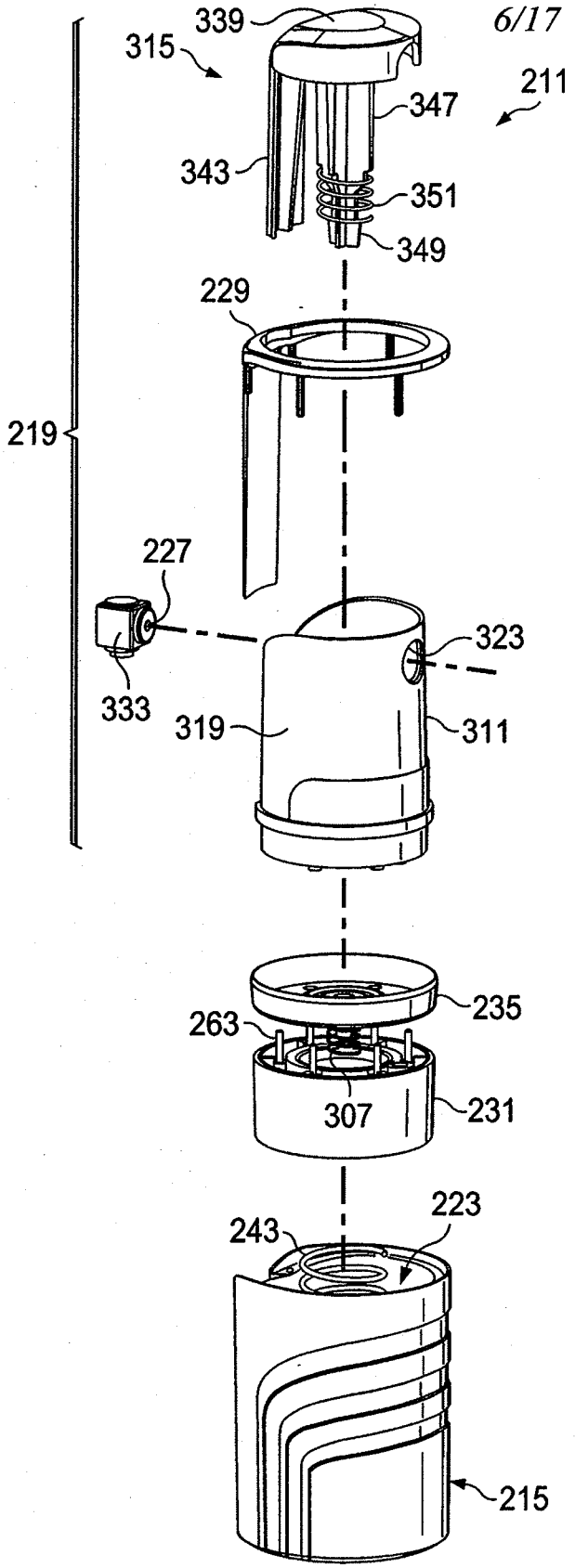
339
315
211
347
343
351
349
229
219
227
323
333
319
311
235
263
307
231
223
243
215

FIG. 9

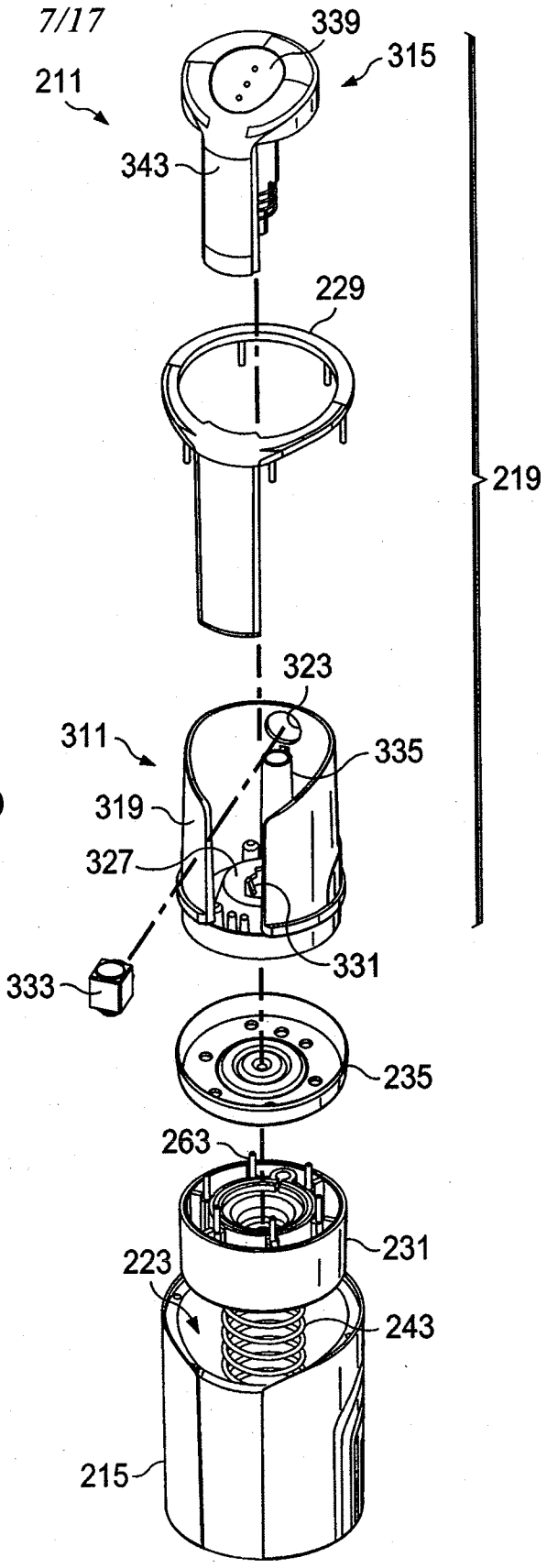
339
315
211
343
229
219
323
311
335
319
327
331
333
235
263
231
223
243
215

FIG. 10

FIG. 11

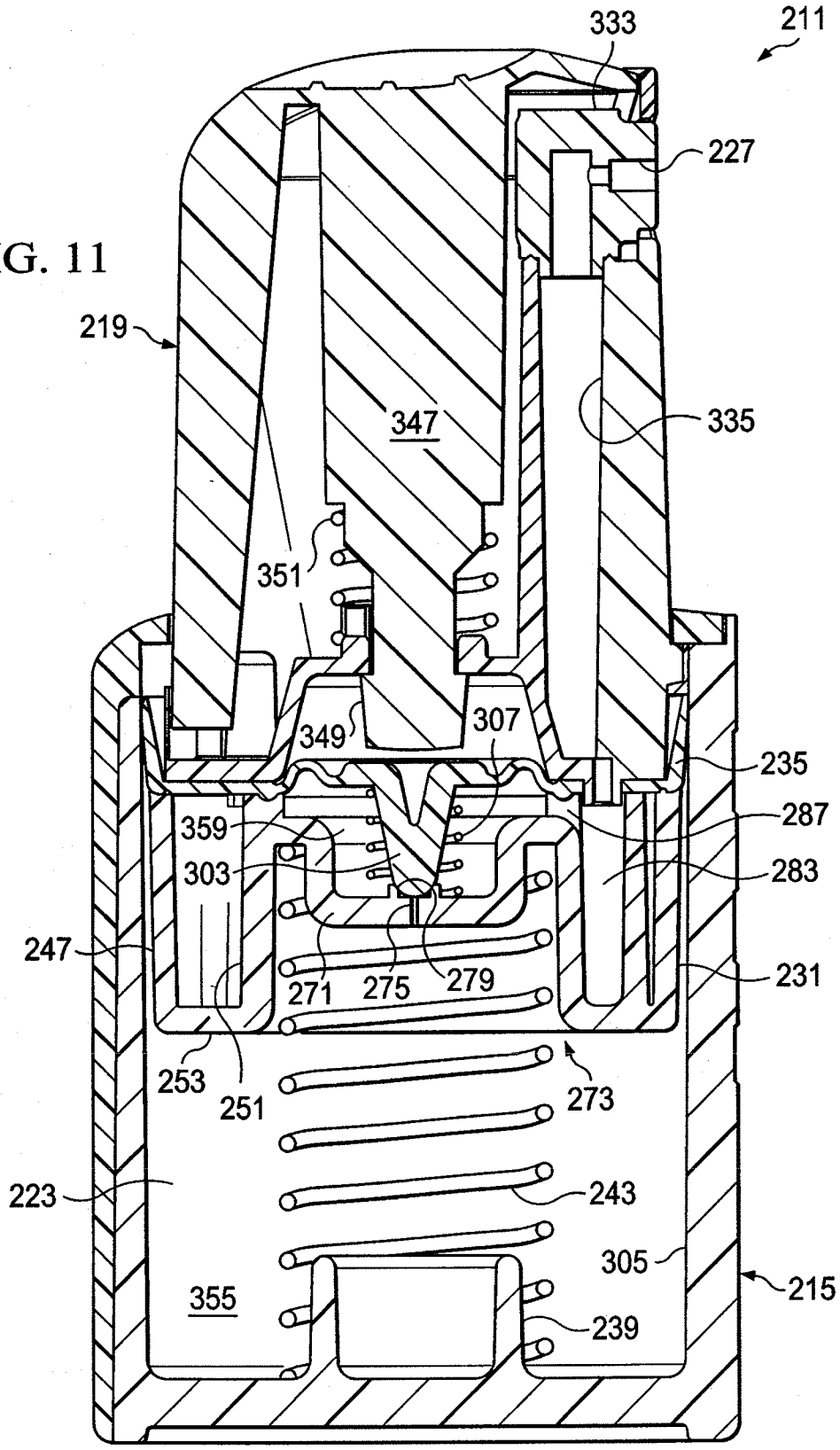
333
211
227
219
347
335
351
349
307
235
359
287
303
283
247
271
275
279
231
253
251
273
223
243
305
215
355
239

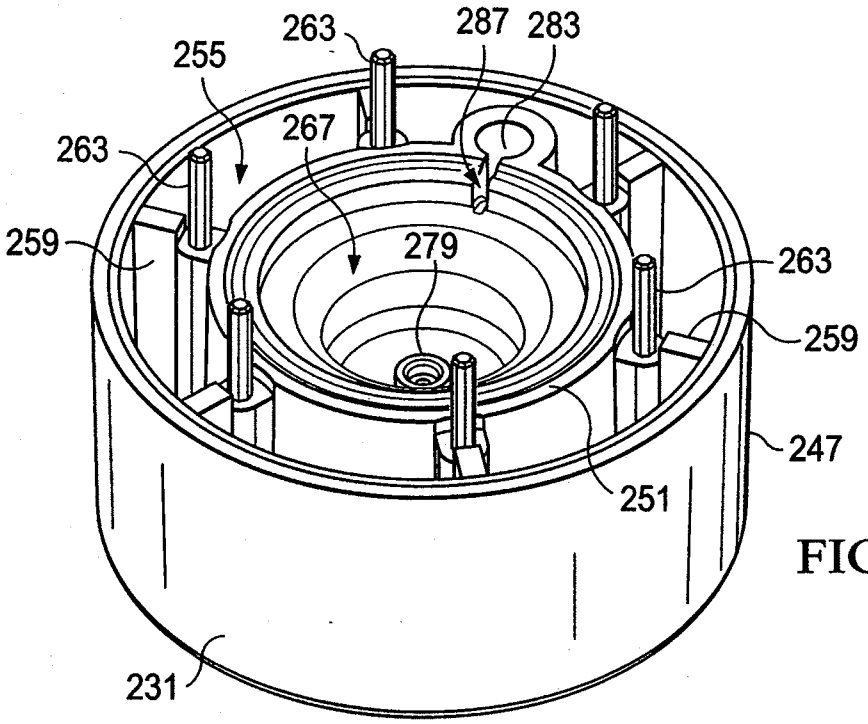
263
287
283
255
267
263
259
279
263
259
247
251
231

FIG. 12

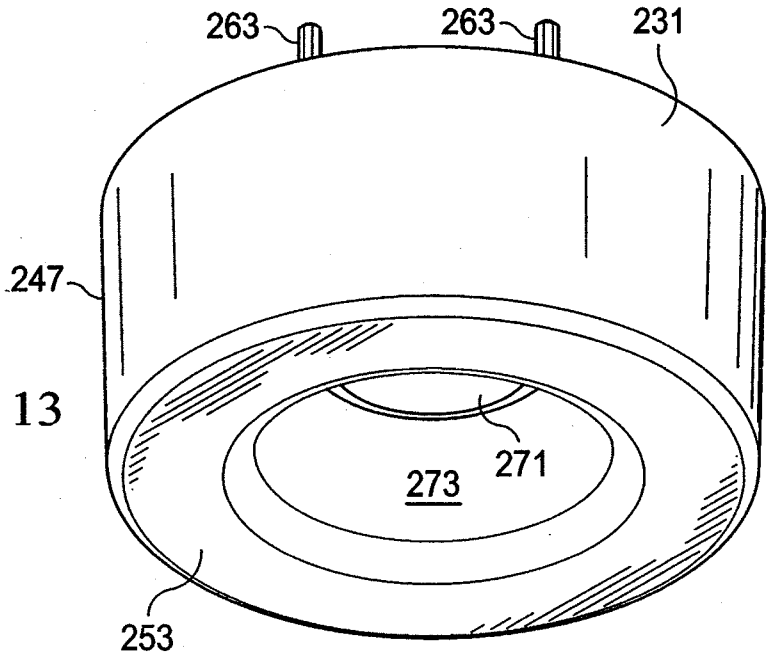
263
263
231
247
271
273
253

FIG. 13

FIG. 14

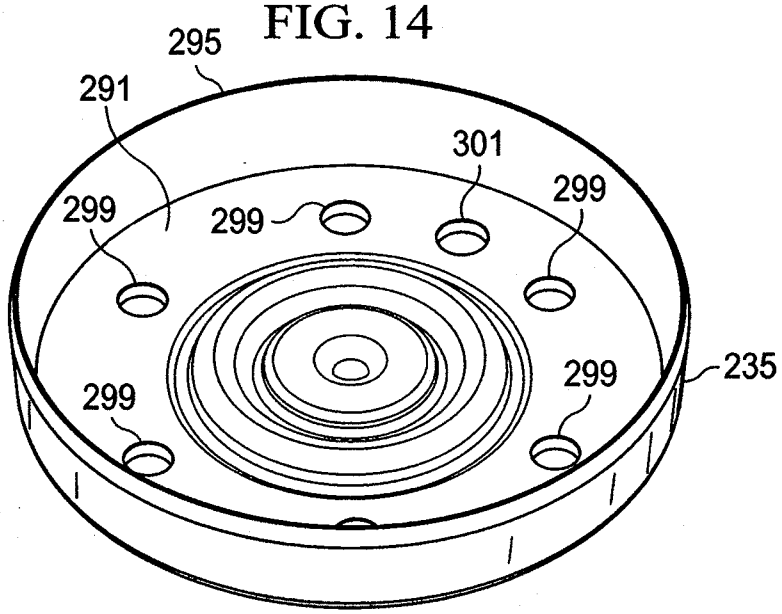
295
291
301
299
299
299
299
299
235

FIG. 15

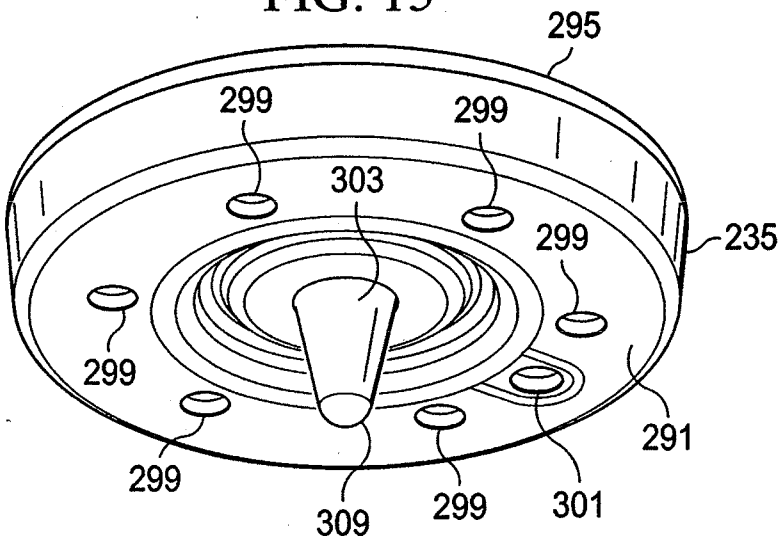
295
299
299
303
299
235
299
291
299
309
299
301

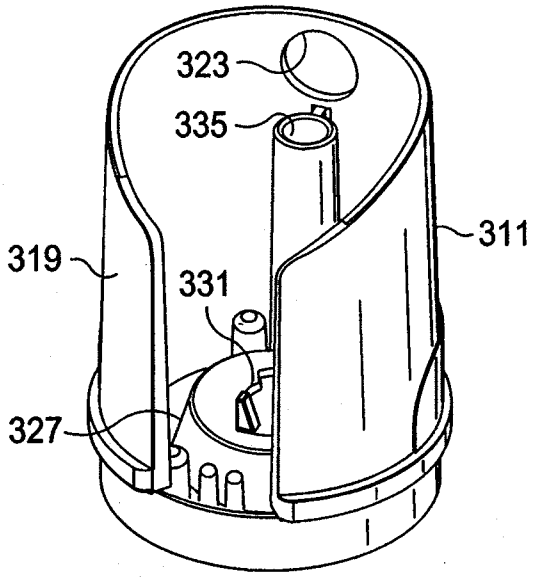

FIG. 16

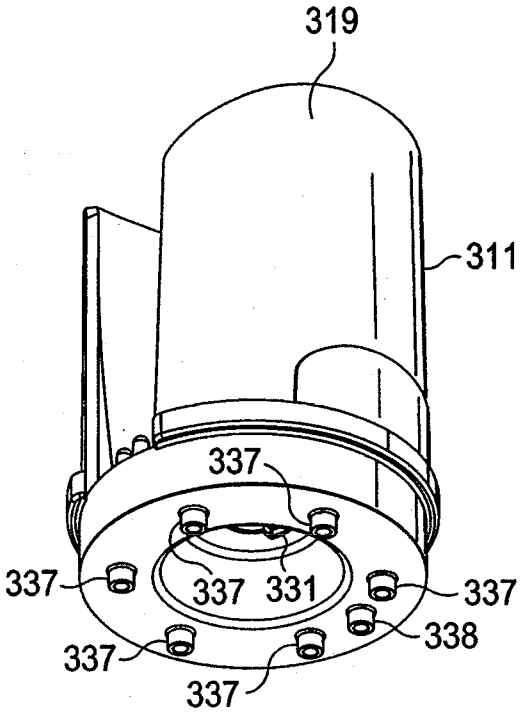

FIG. 17

FIG. 18

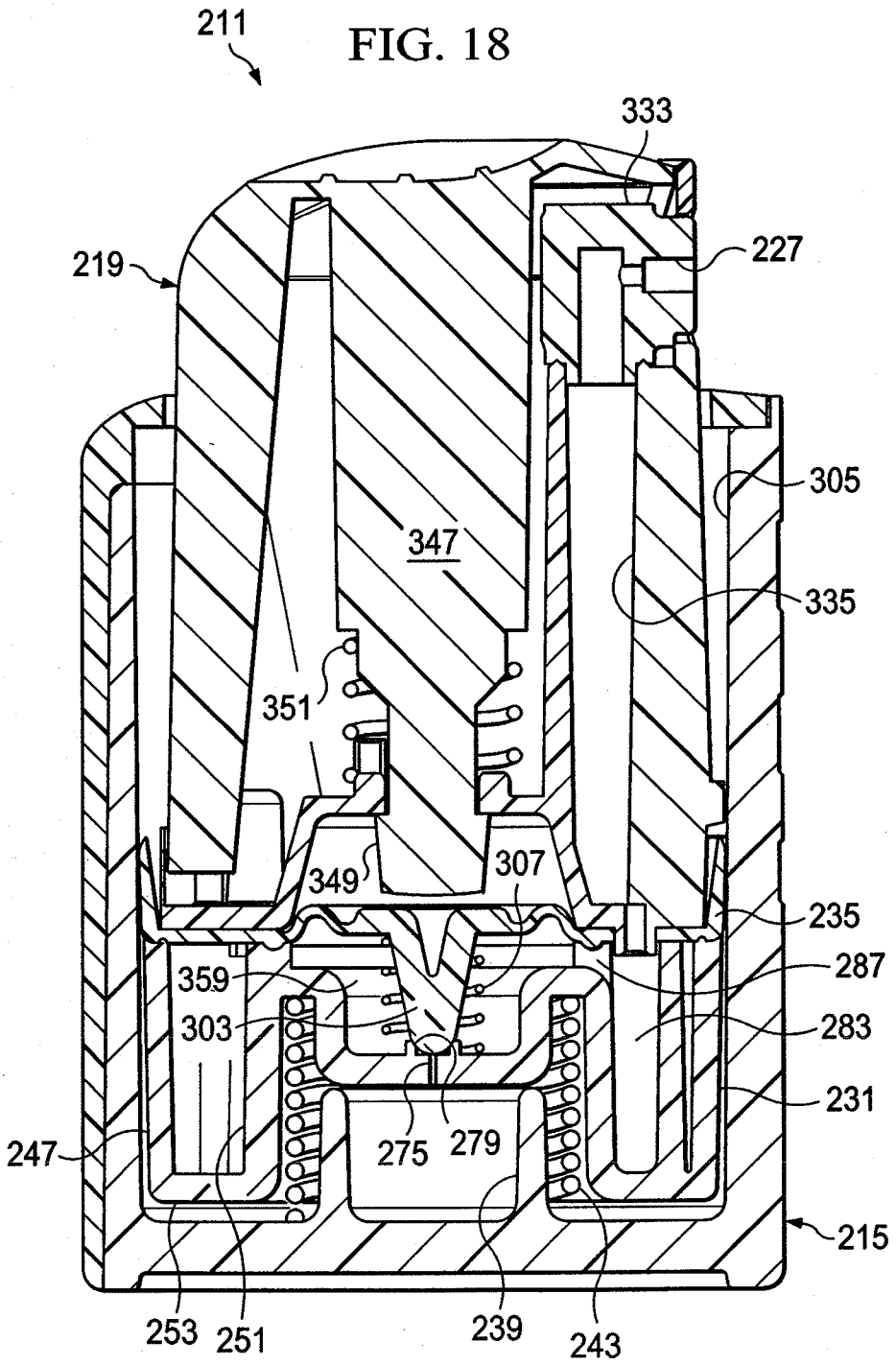
211
333
219
227
305
347
335
351
349
307
235
359
287
303
283
231
247
275
279
215
253
251
239
243

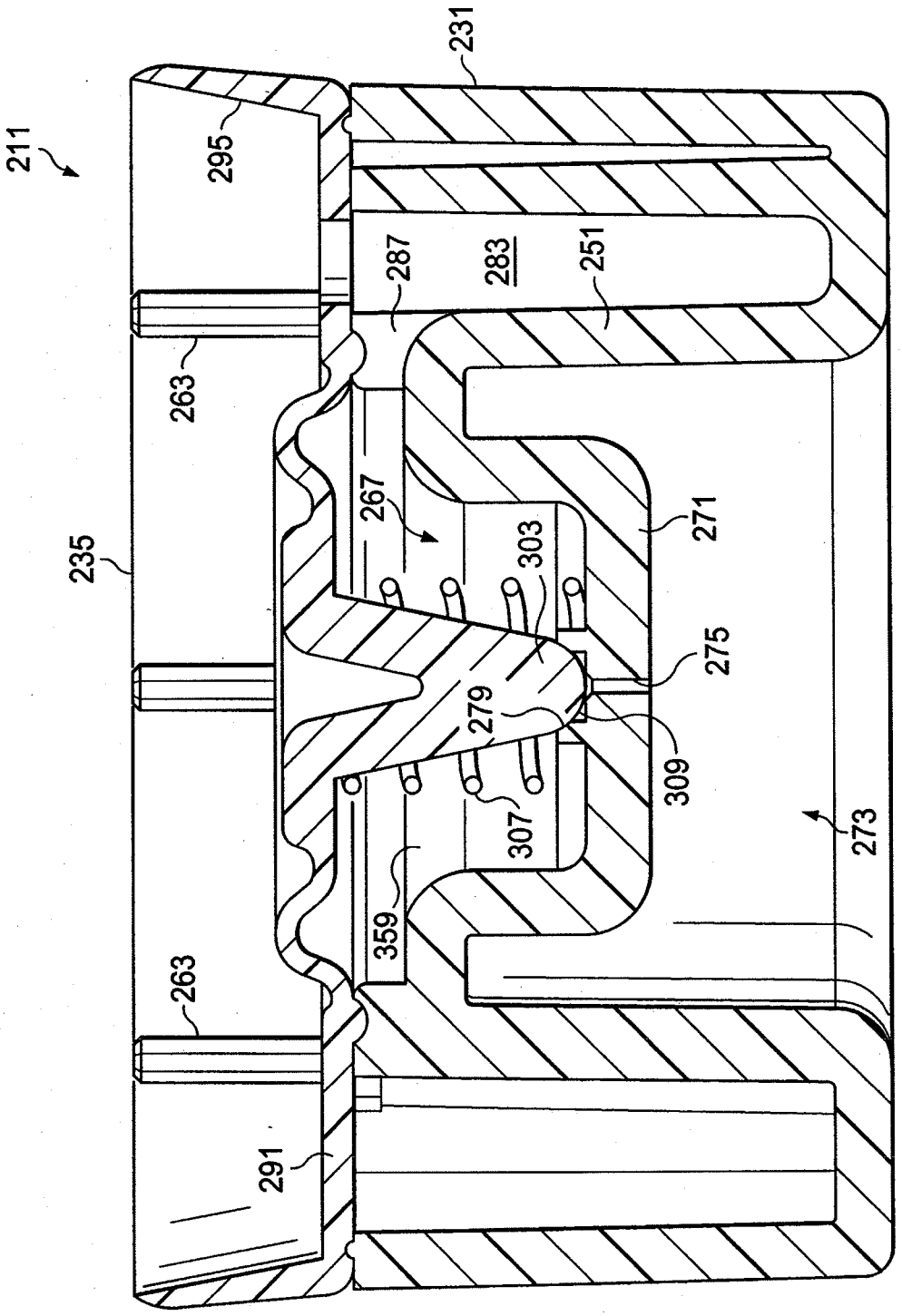
211
231
295
287
283
251
263
267
271
235
303
275
279
309
307
273
359
263
291

FIG. 19

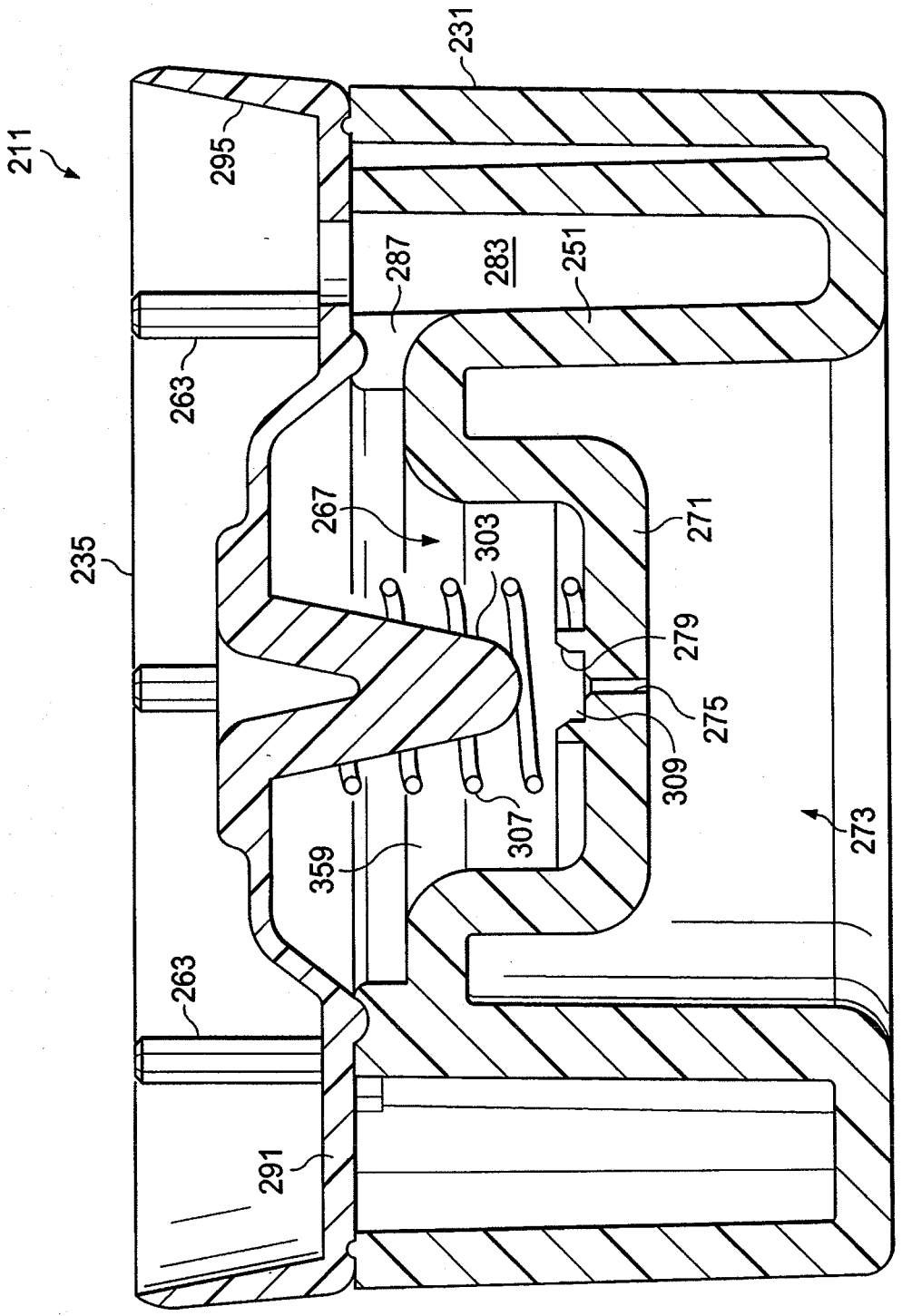
211
231
295
287
283
251
263
267
303
271
235
279
275
309
307
273
359
263
291

FIG. 20

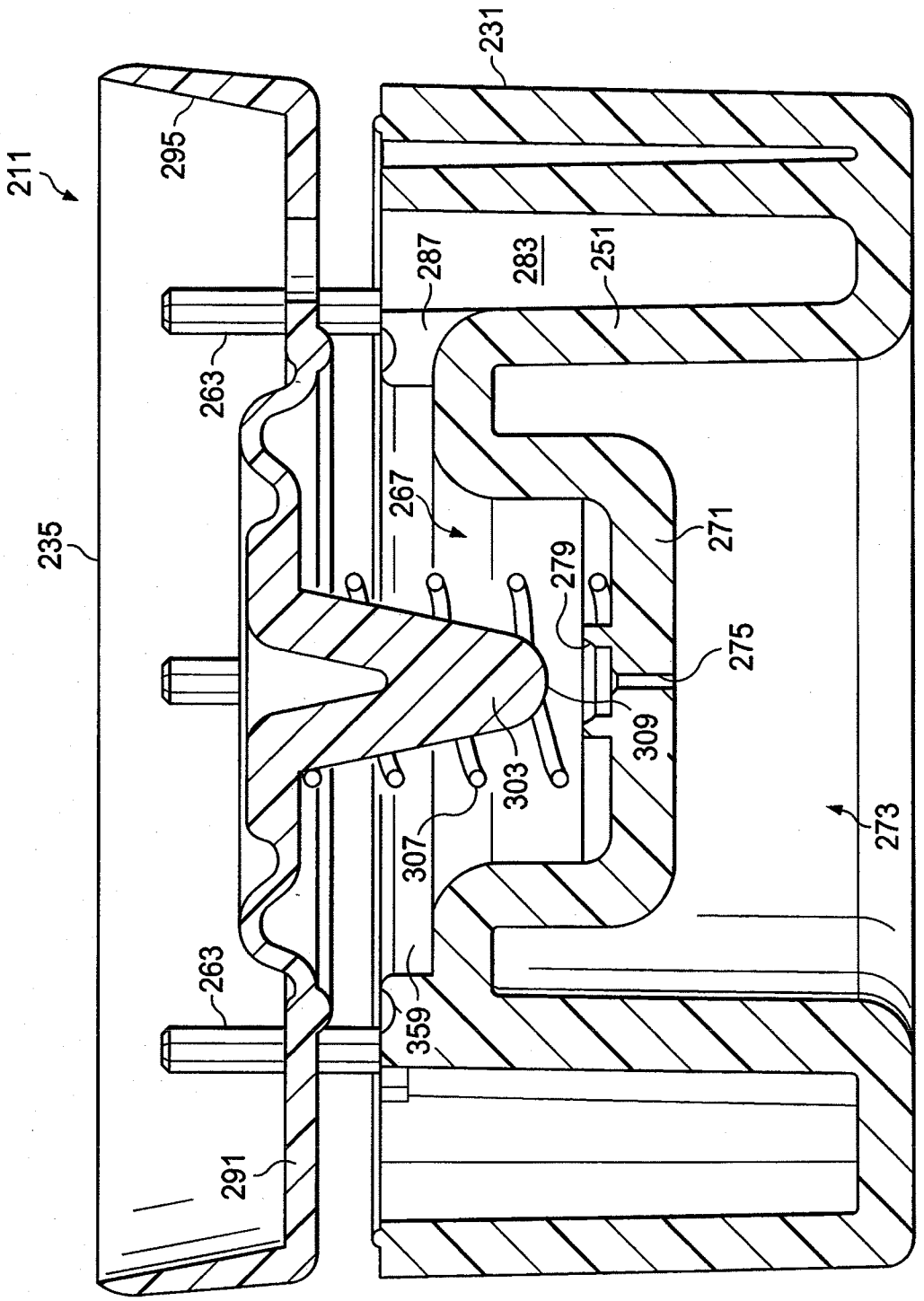
211
295
231
287
283
251
263
267
271
235
279
275
309
303
307
273
263
359
291

FIG. 20A

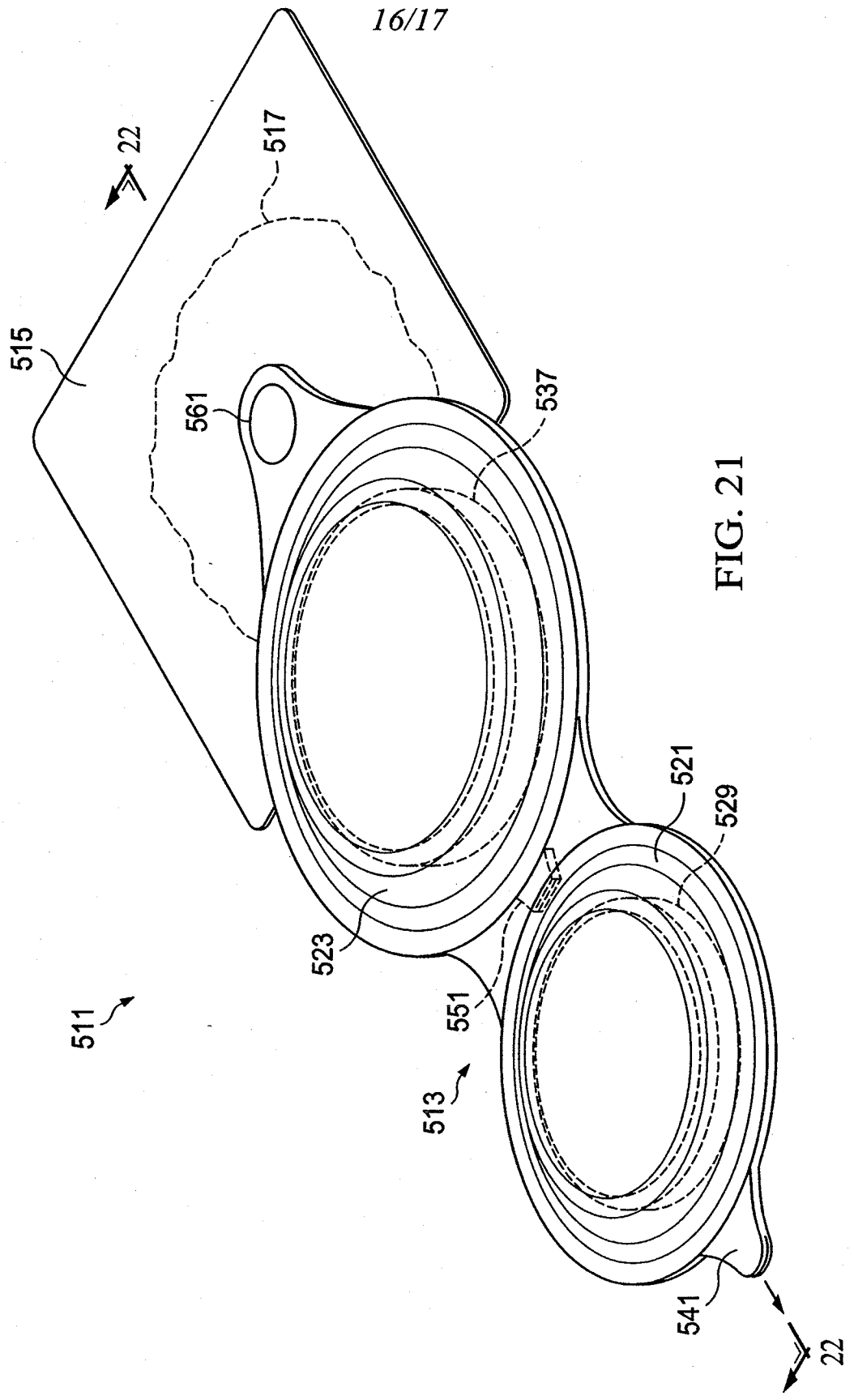

FIG. 21

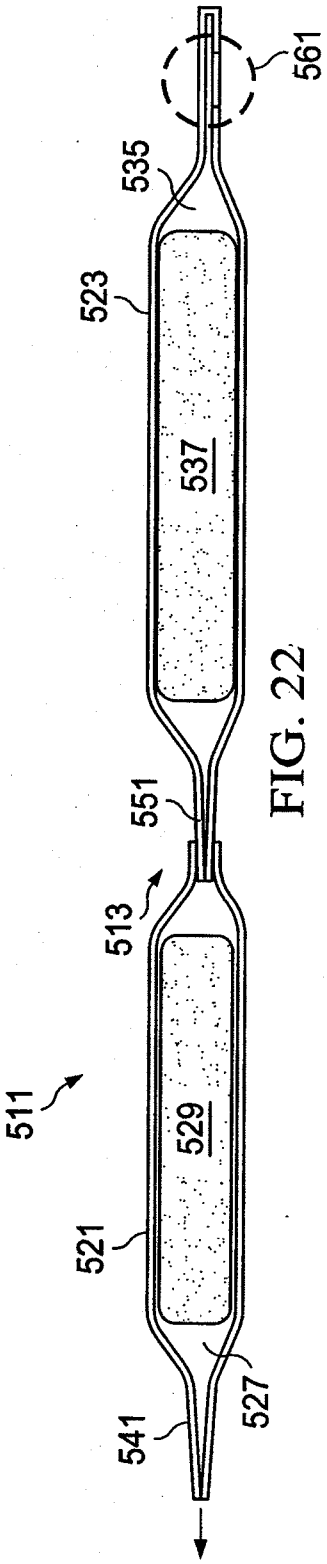
561
535
523
537
551
513
511
529
521
527
541

FIG. 22

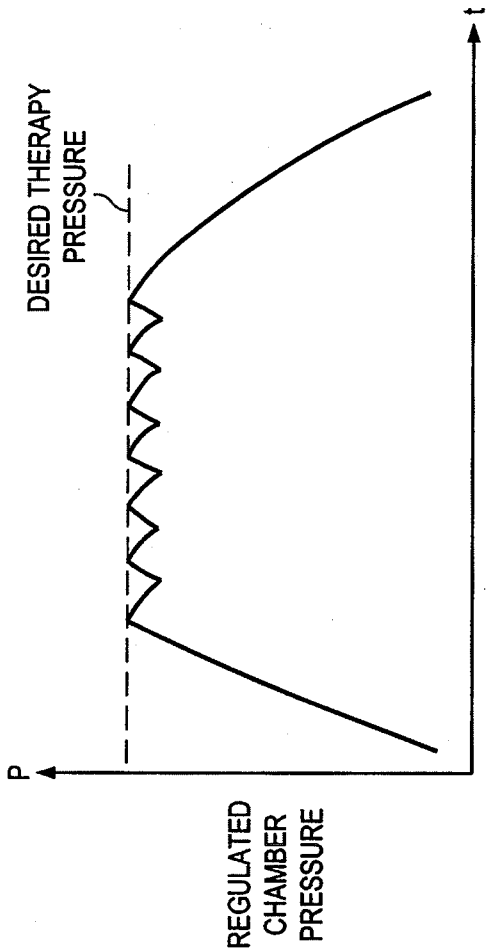
DESIRED THERAPY PRESSURE
P
t
REGULATED CHAMBER PRESSURE

FIG. 23