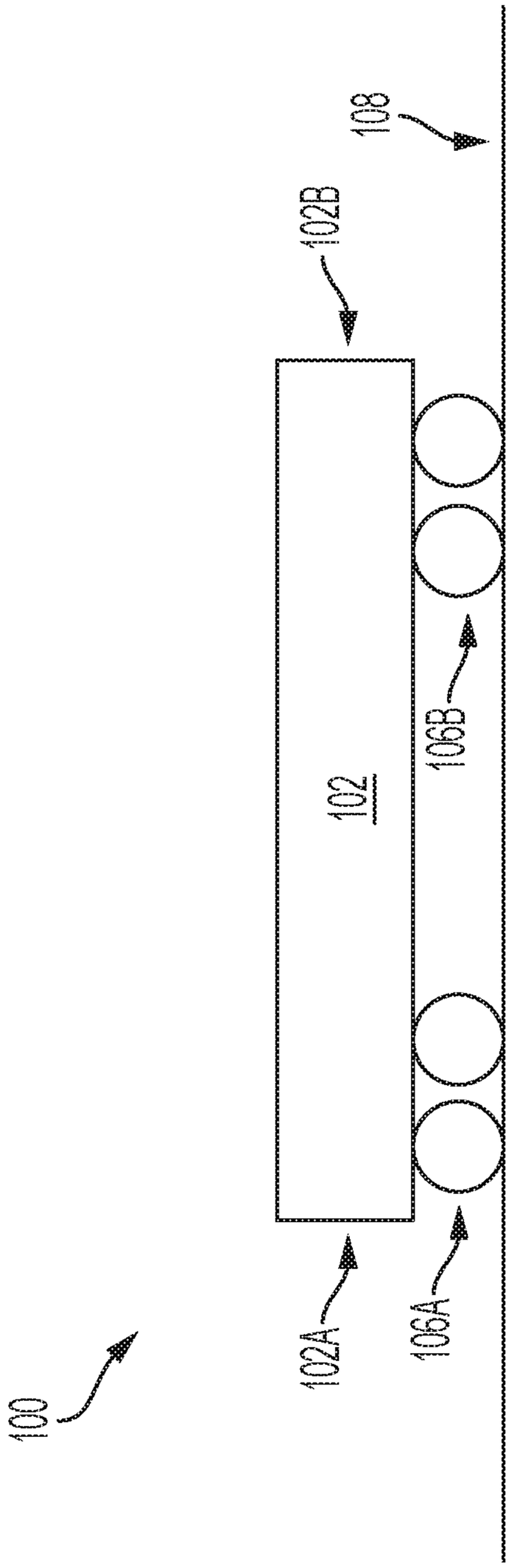

FIG. 1A

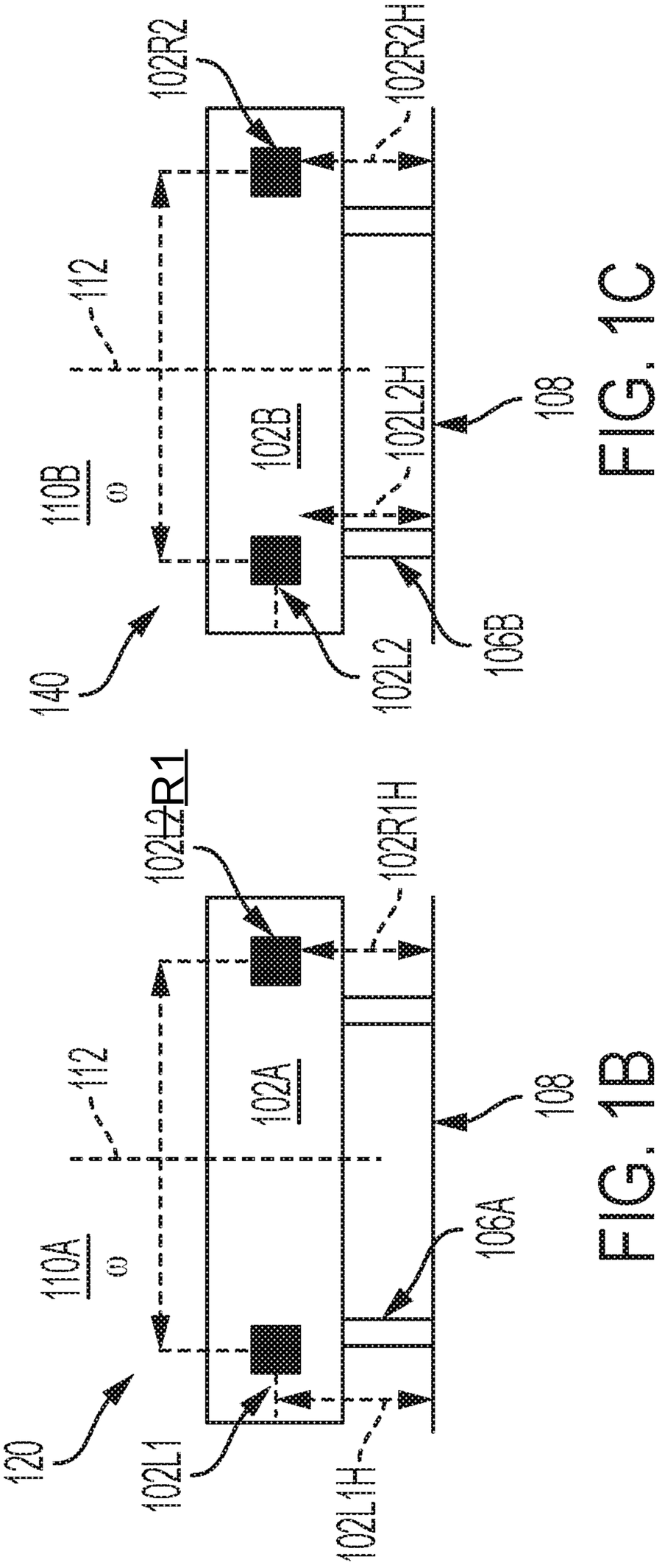

FIG. 1C

FIG. 1B