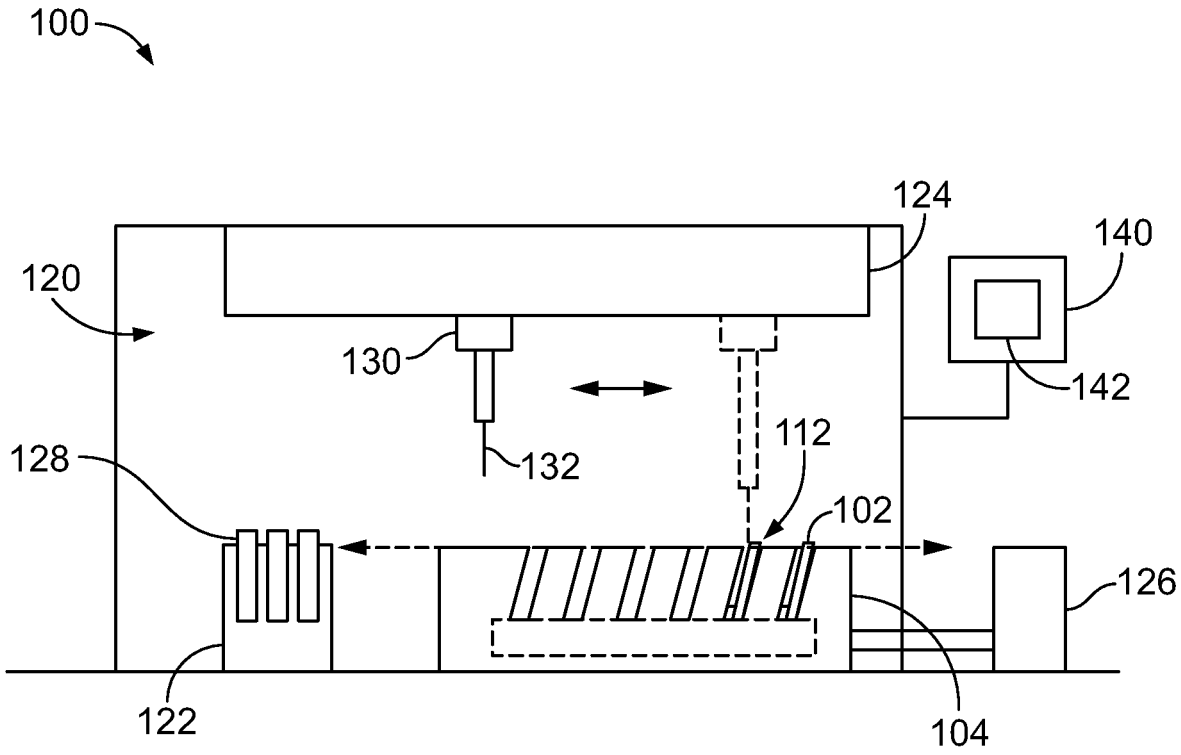
100
124
140
120
130
142
132
112
128
102
126
122
104

FIG. 1A

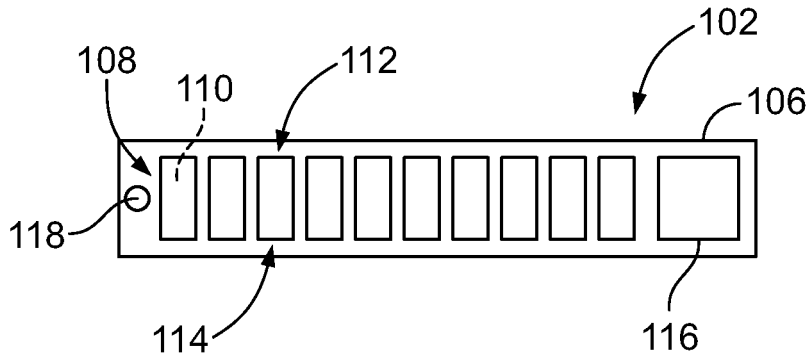
102
108
112
110
106
118
114
116

FIG. 1B

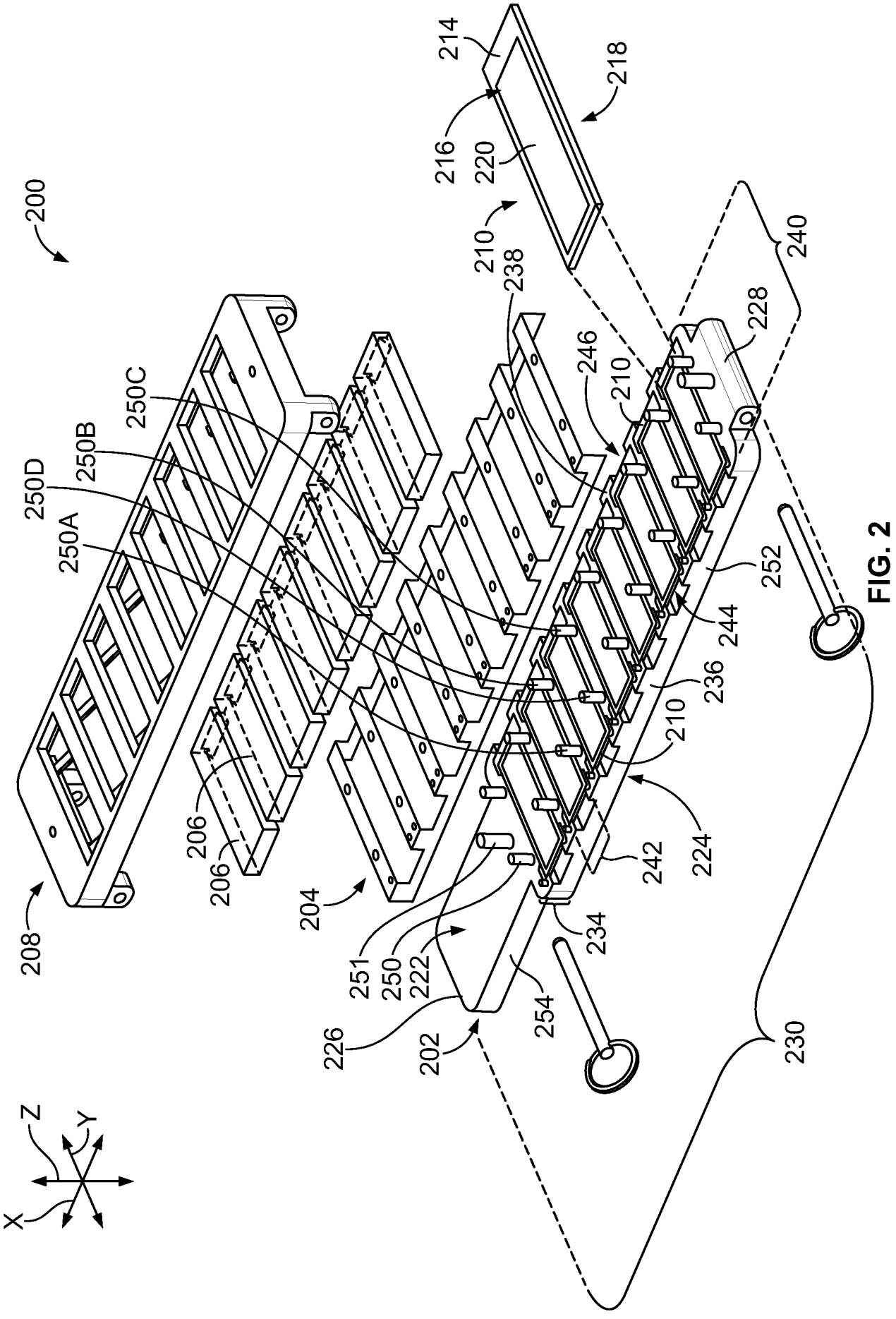
200
214
218
216
220
210
238
240
228
246
210
250C
250B
250D
250A
252
244
236
210
206
206
204
224
242
208
234
251
250
222
254
226
202
230
Z
Y
X

FIG. 2

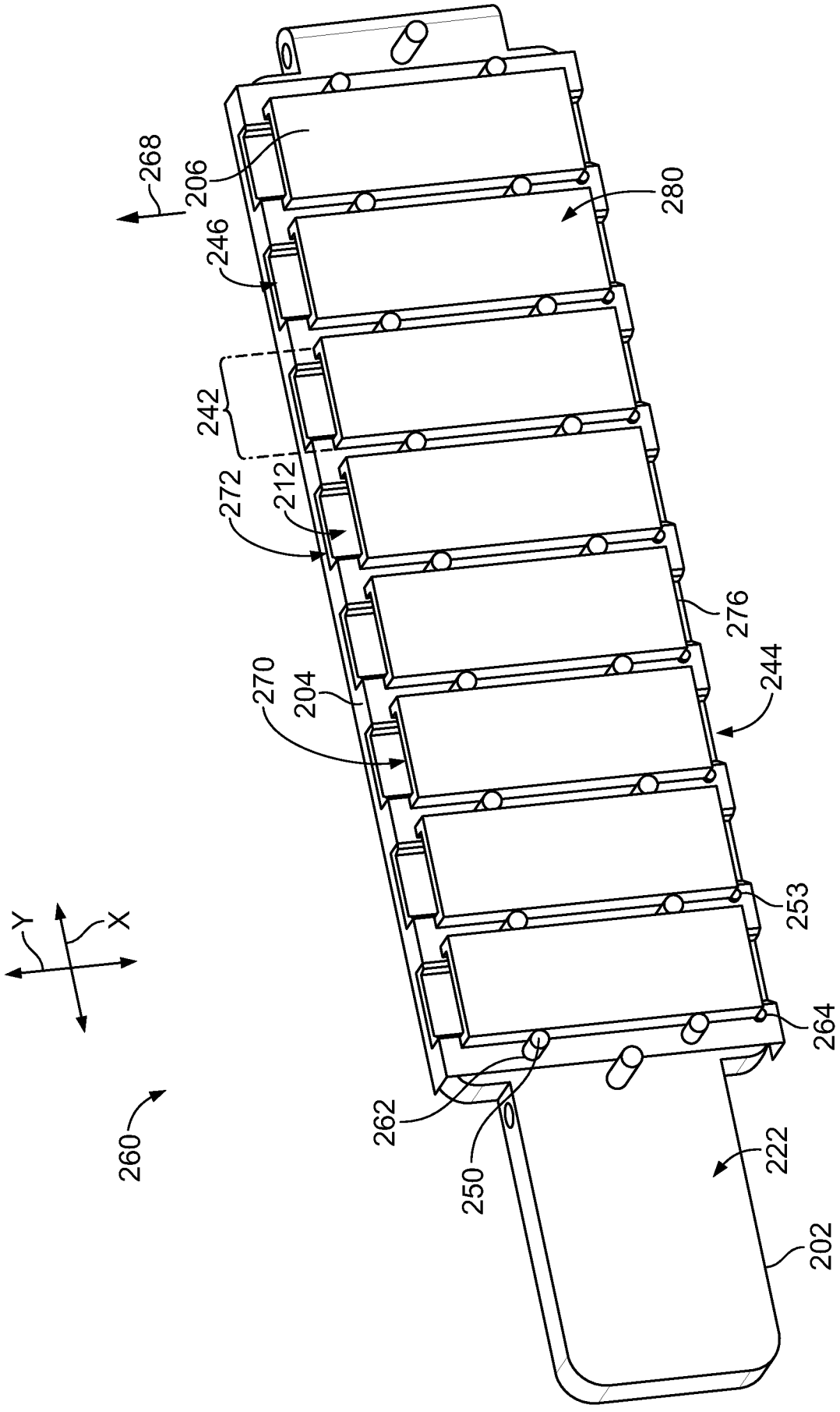
268
206
246
242
272
212
280
276
244
270
204
253
264
262
250
222
202
260
Y
X

FIG. 3

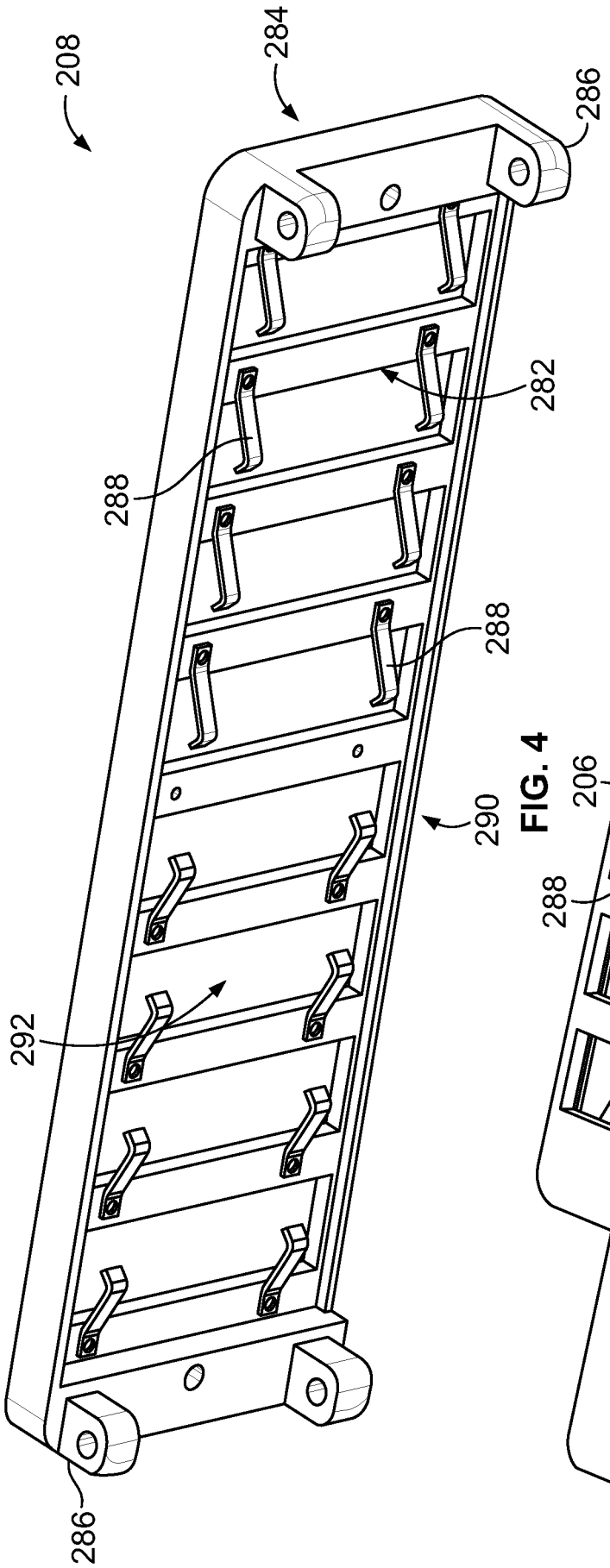
208
284
286
282
288
288
290
292
286

FIG. 4

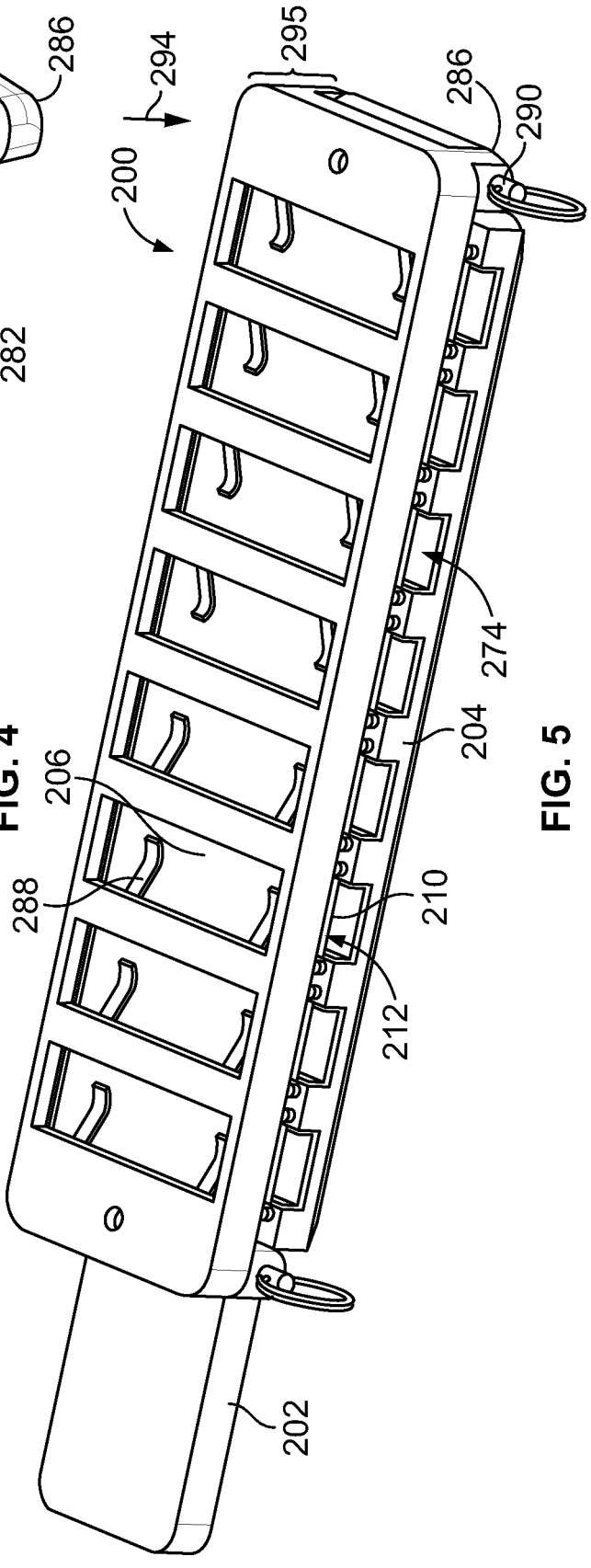
294
295
286
290
200
274
204
206
288
210
212
202

FIG. 5

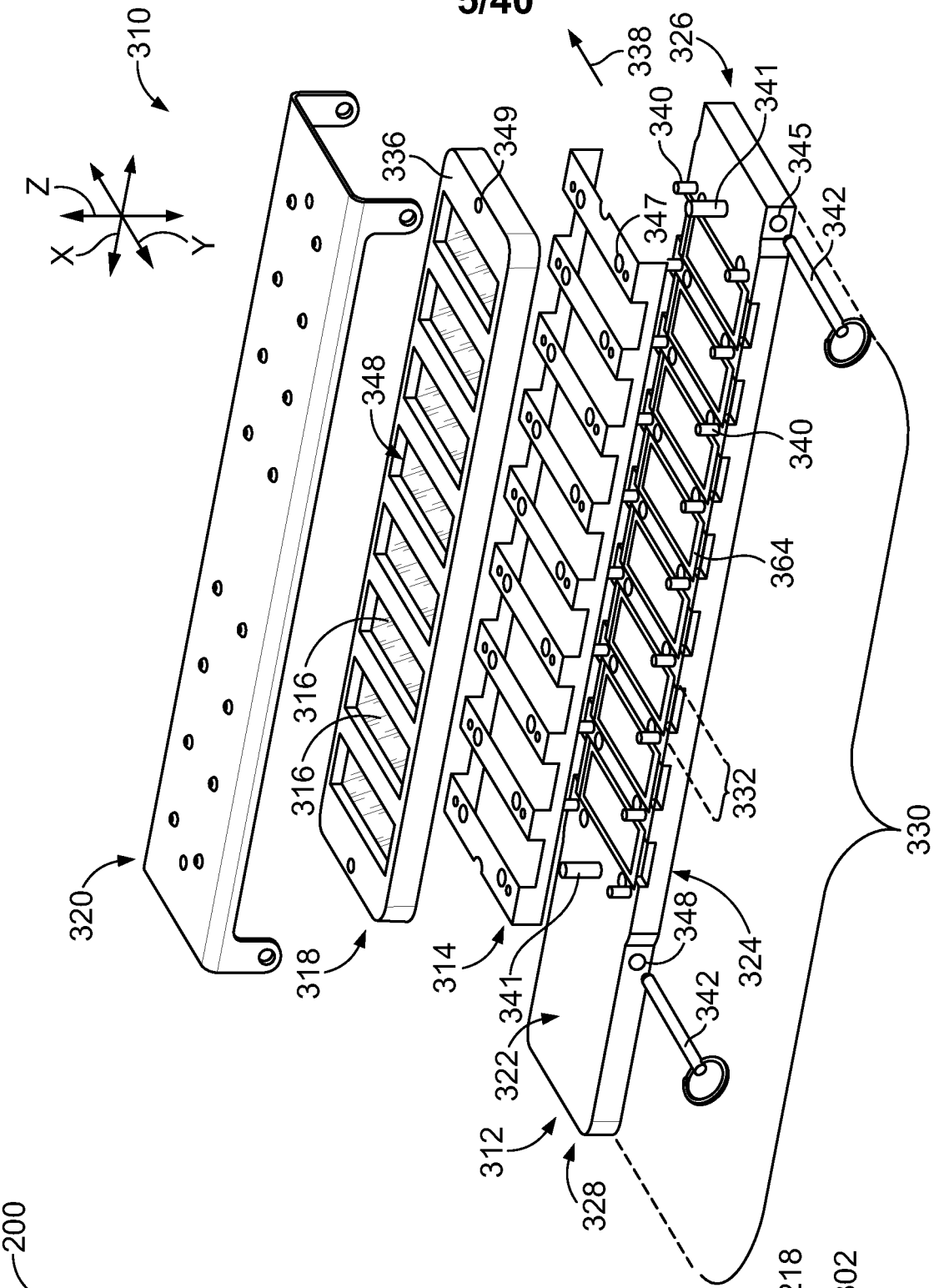
310
Z
X
Y
338
326
341
340
345
342
347
349
336
348
340
364
316
316
332
330
320
318
314
341
348
324
342
322
312
328

FIG. 7

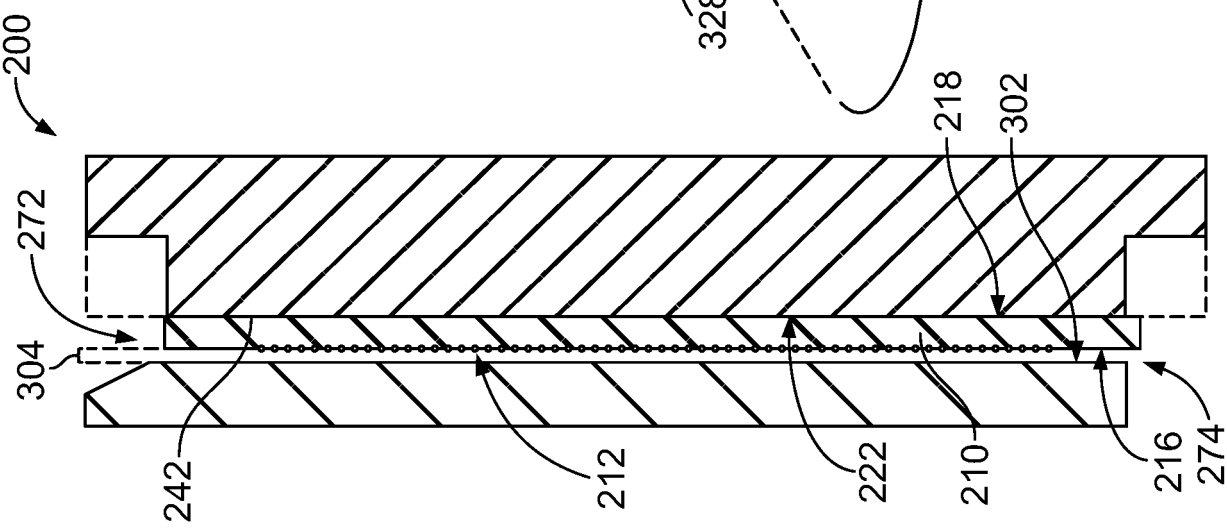
200
272
304
218
302
242
212
222
210
216
274

FIG. 6

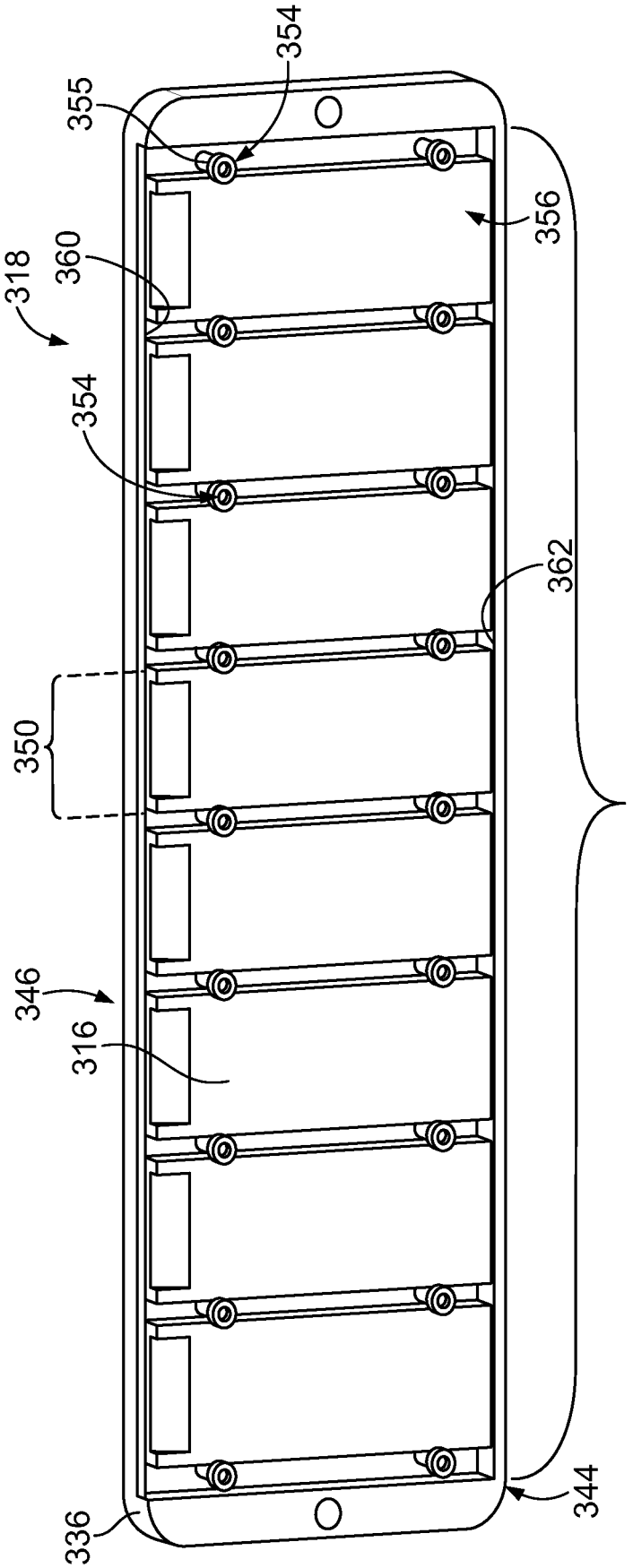
354
355
356
318
360
354
362
350
352
346
316
336
344

FIG. 8

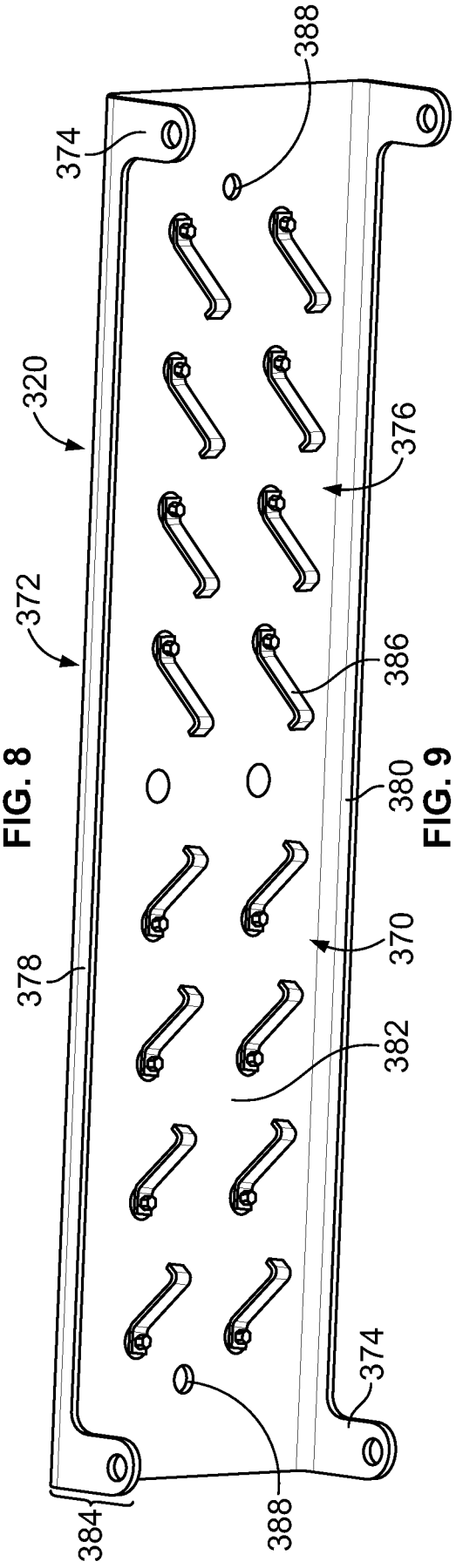
388
374
320
376
372
386
380
370
378
382
374
384
388

FIG. 9

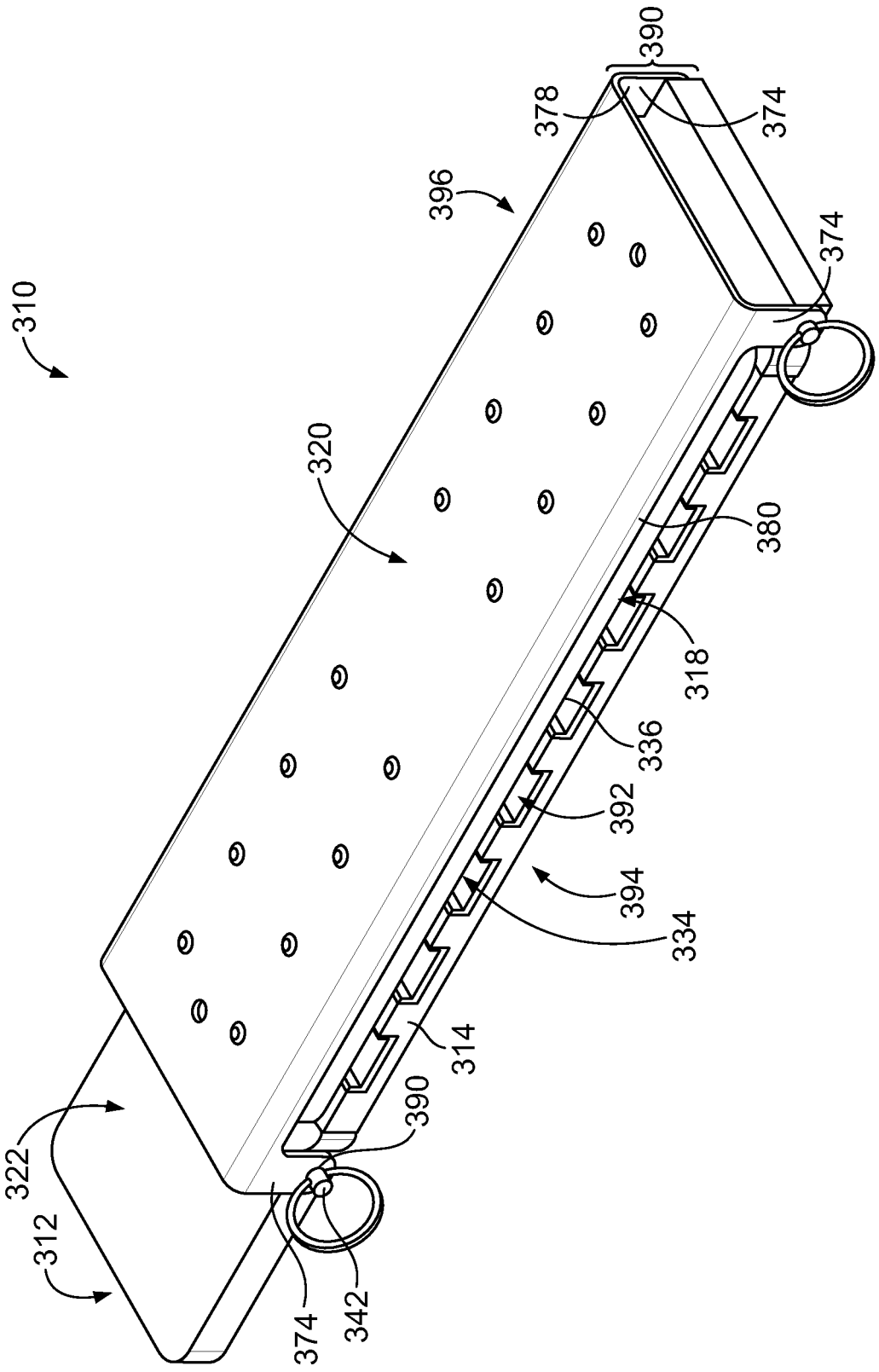
310
320
322
312
396
378
390
374
374
380
318
336
392
394
334
314
390
374
342

FIG. 10

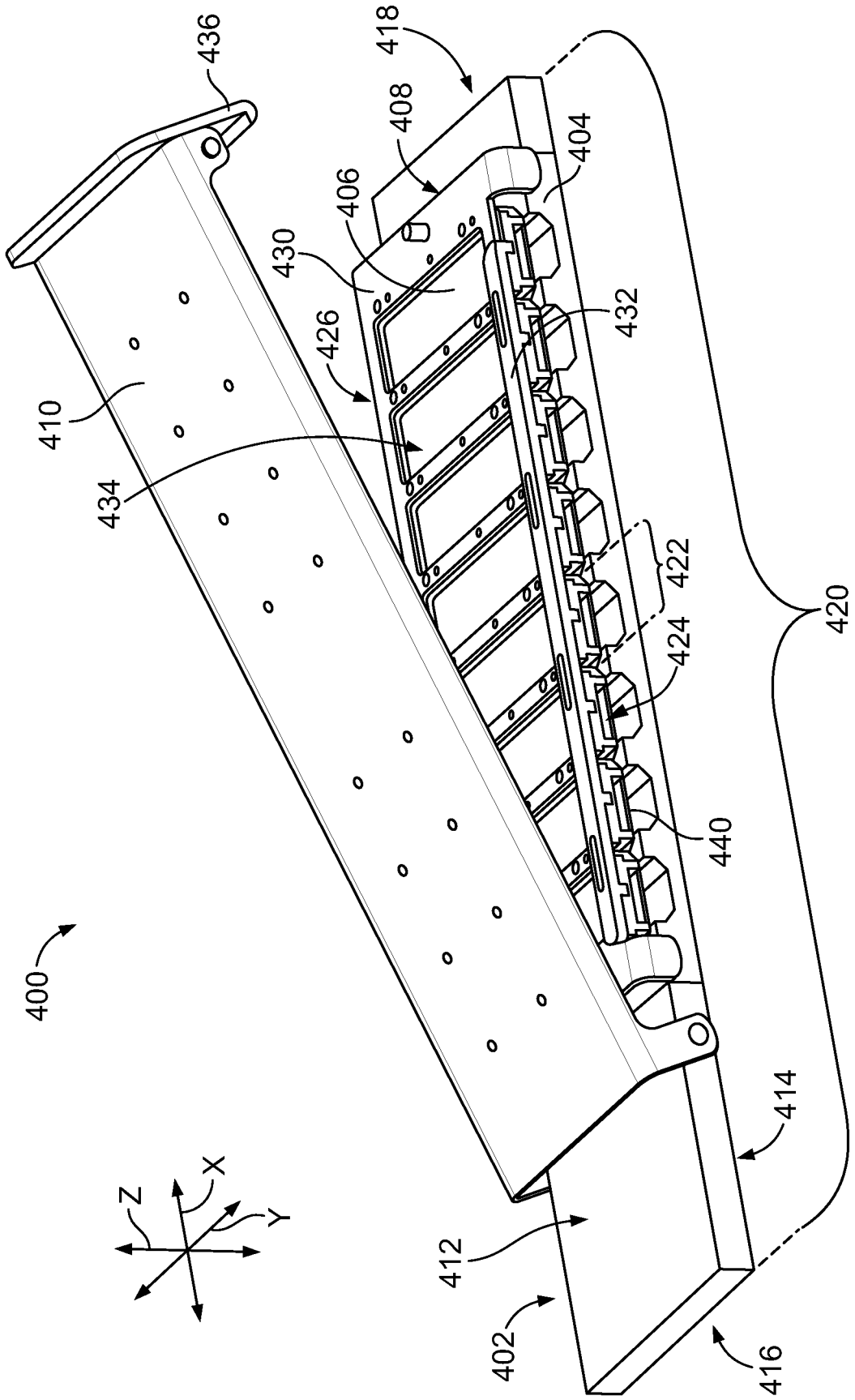
436
418
408
404
406
430
426
432
410
434
422
420
424
440
400
414
412
402
416
Z
X
Y

FIG. 11

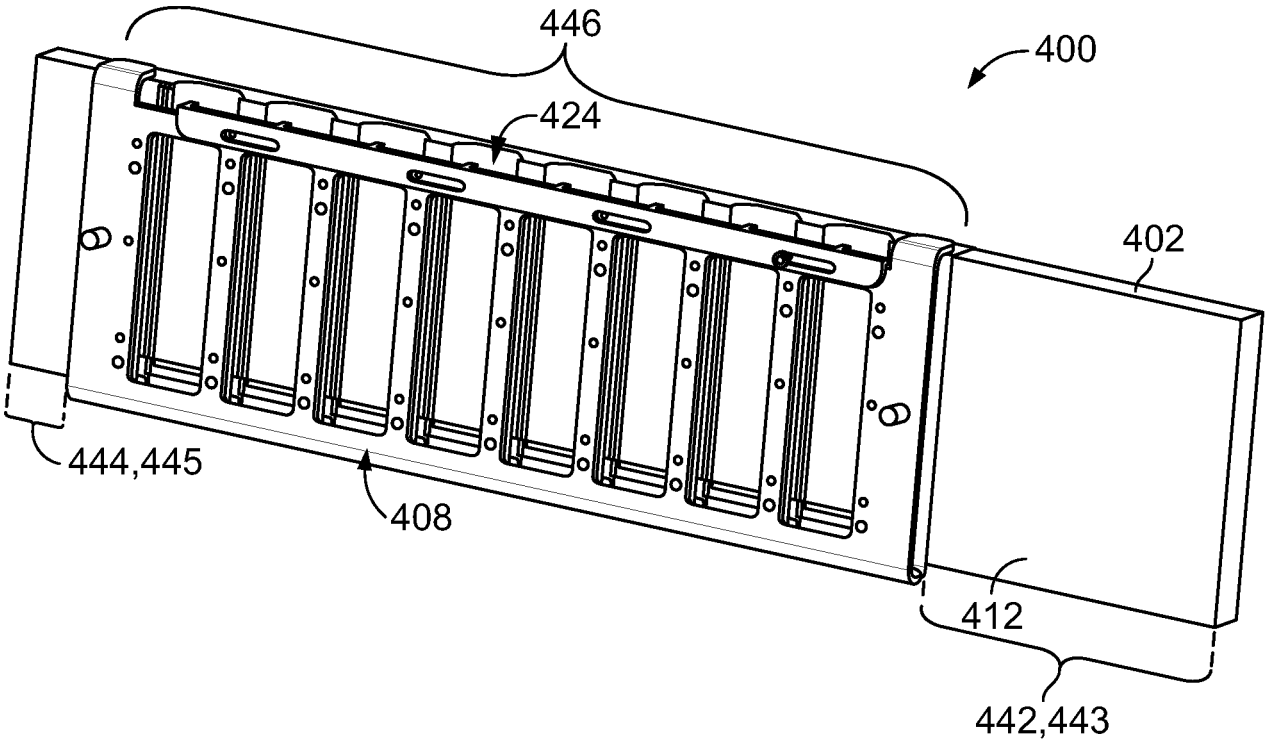

FIG. 12

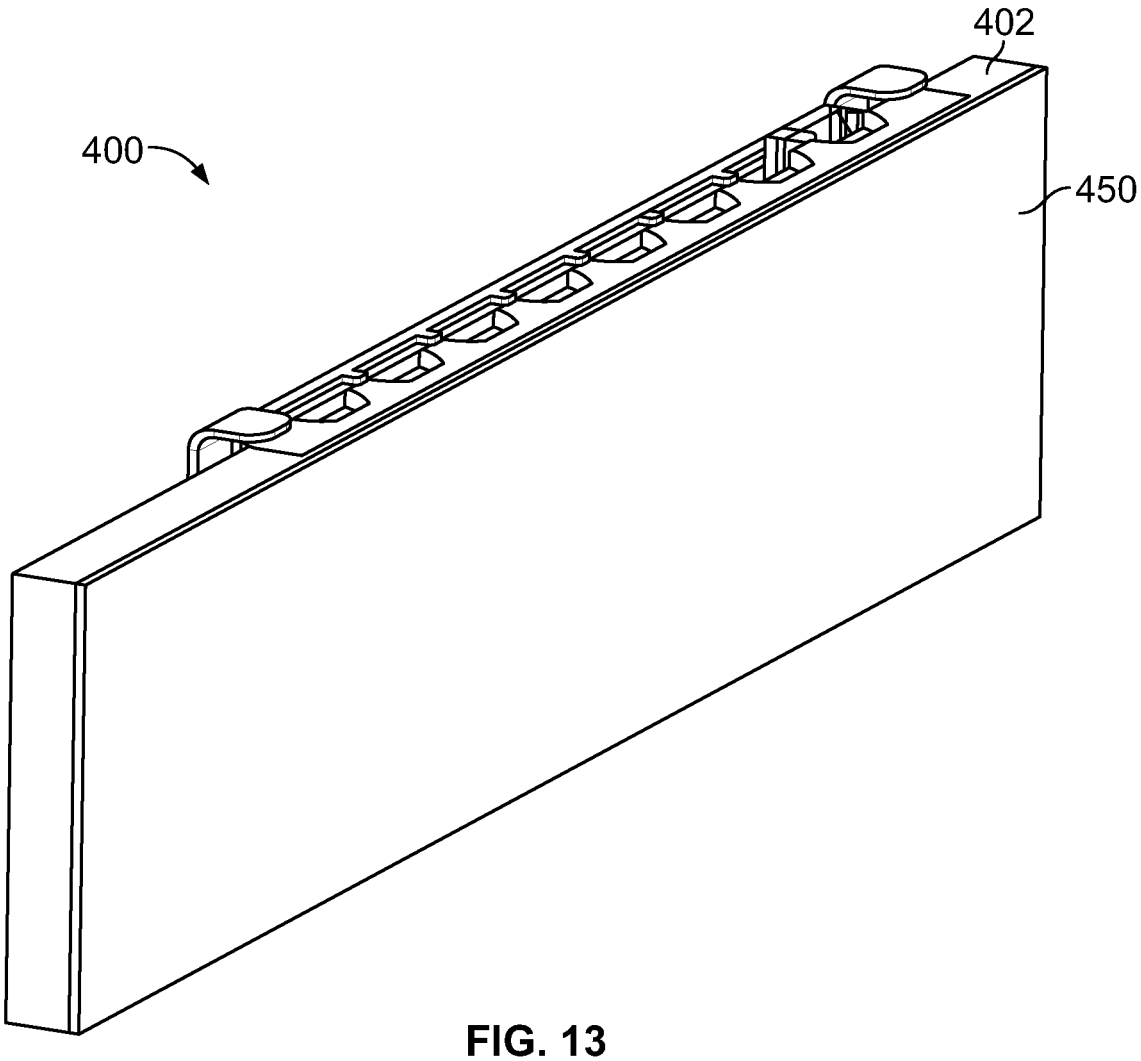

FIG. 13

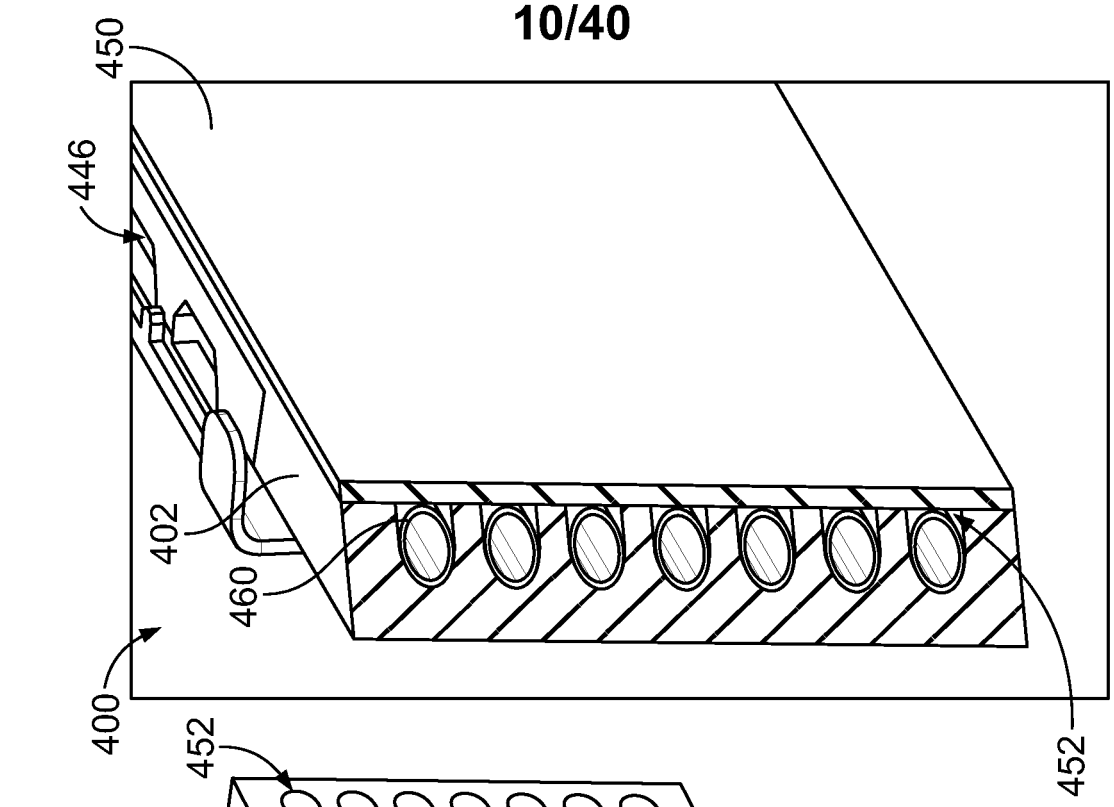

FIG. 15

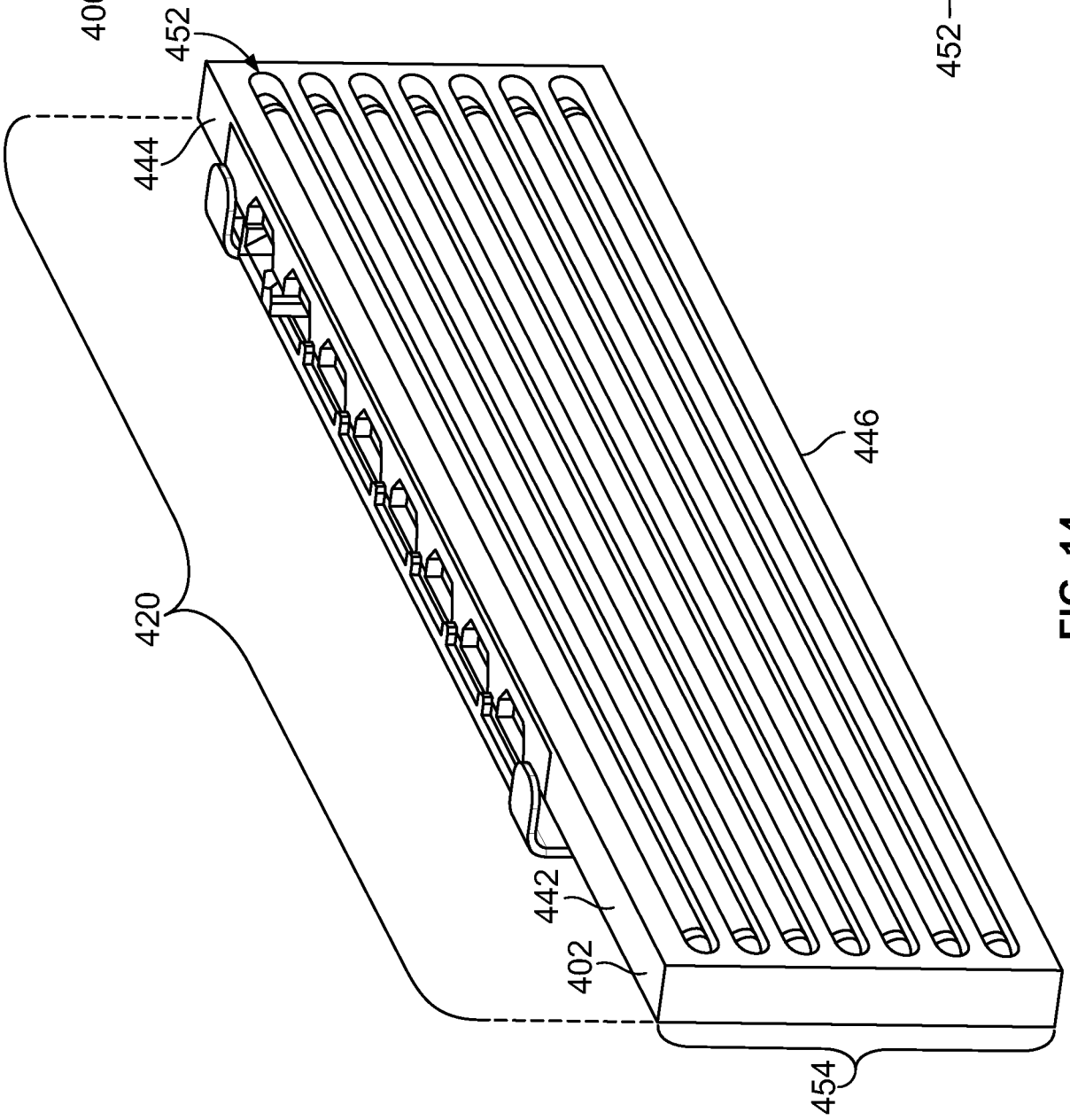

FIG. 14

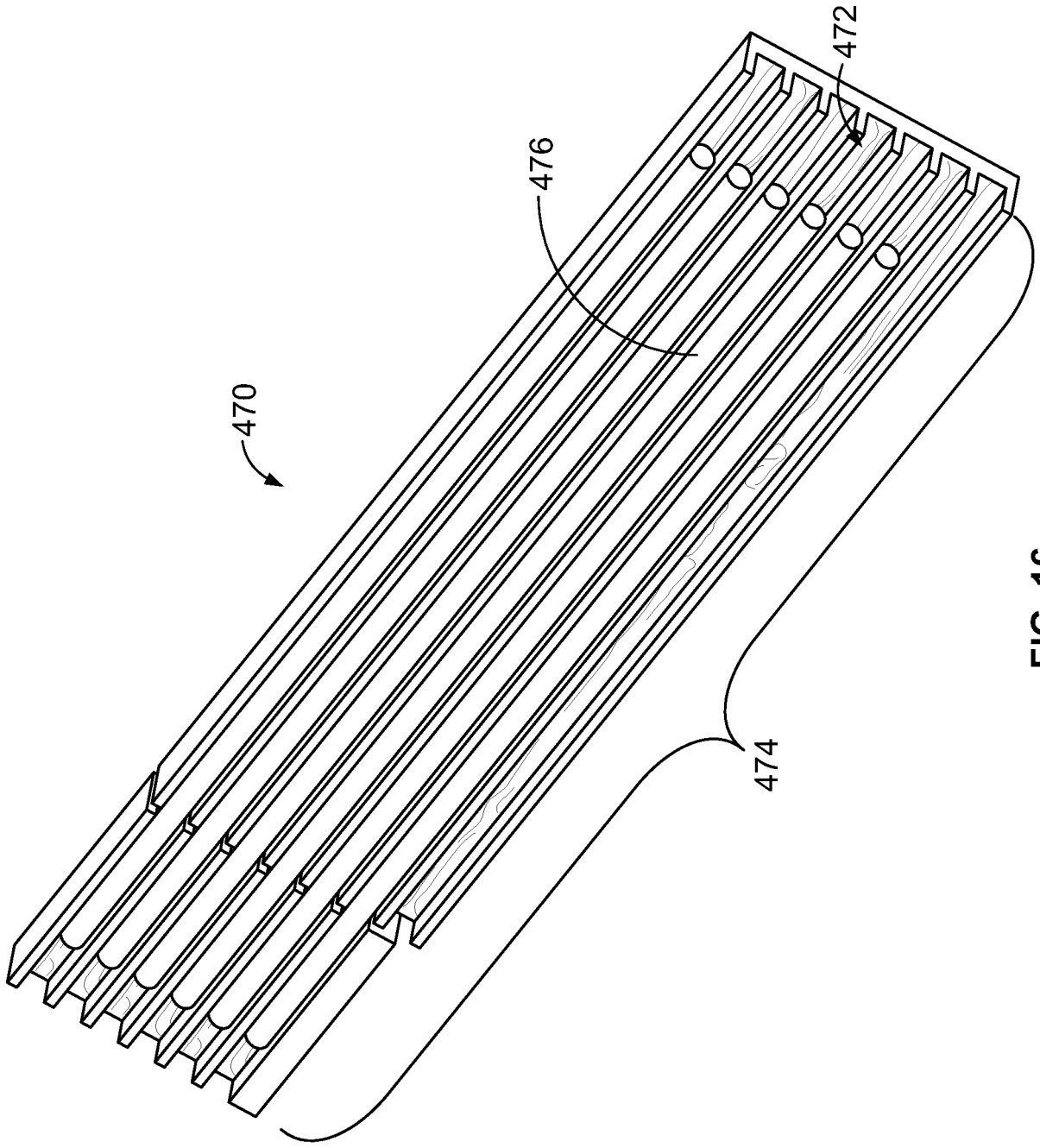

FIG. 16

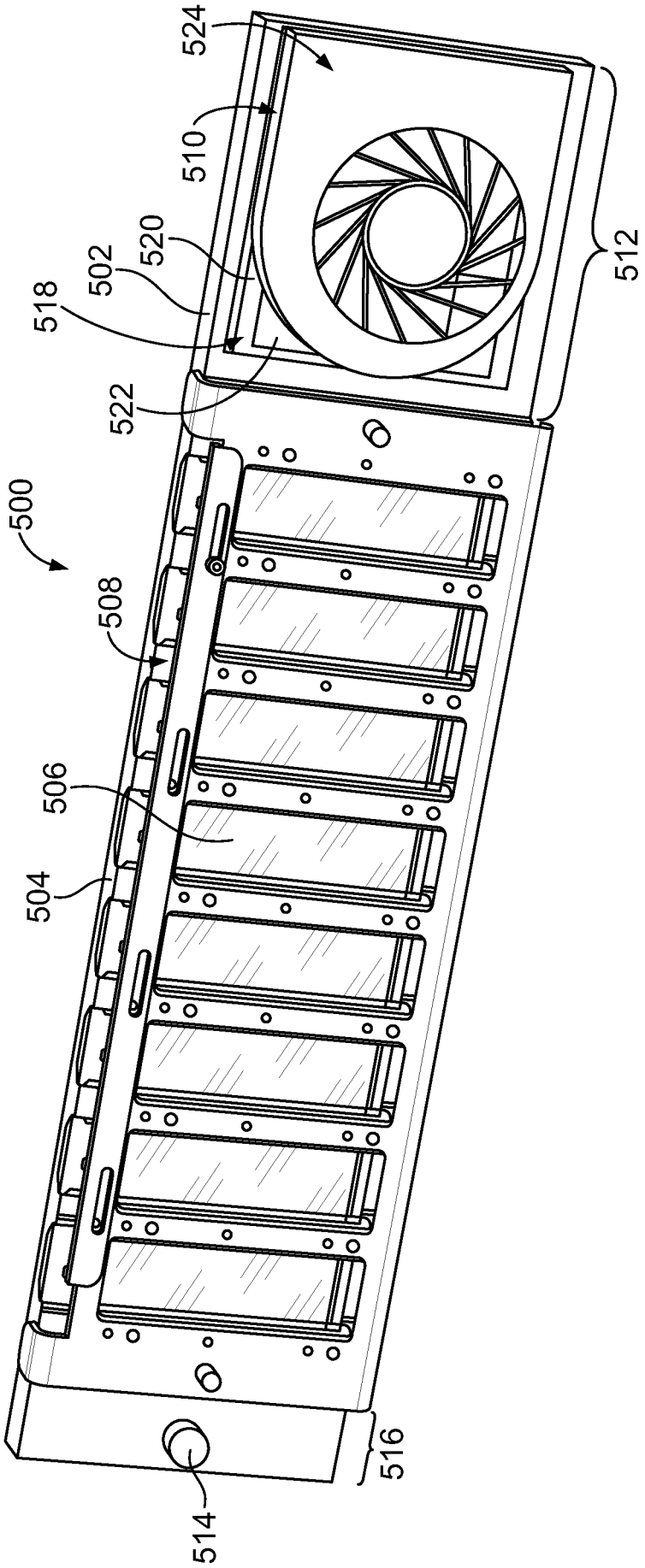

FIG. 17

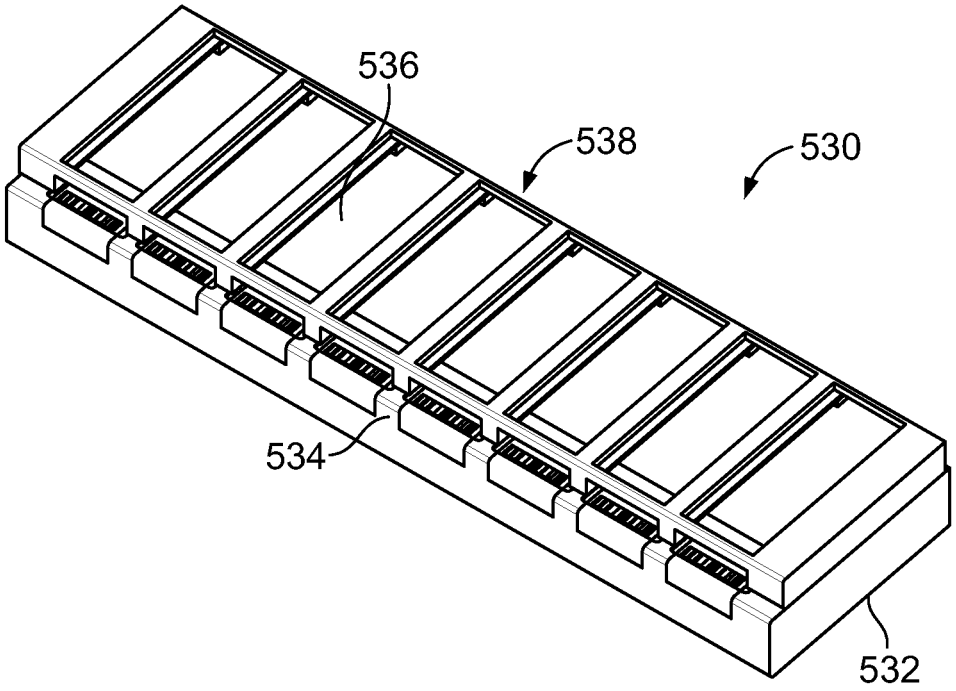

FIG. 18

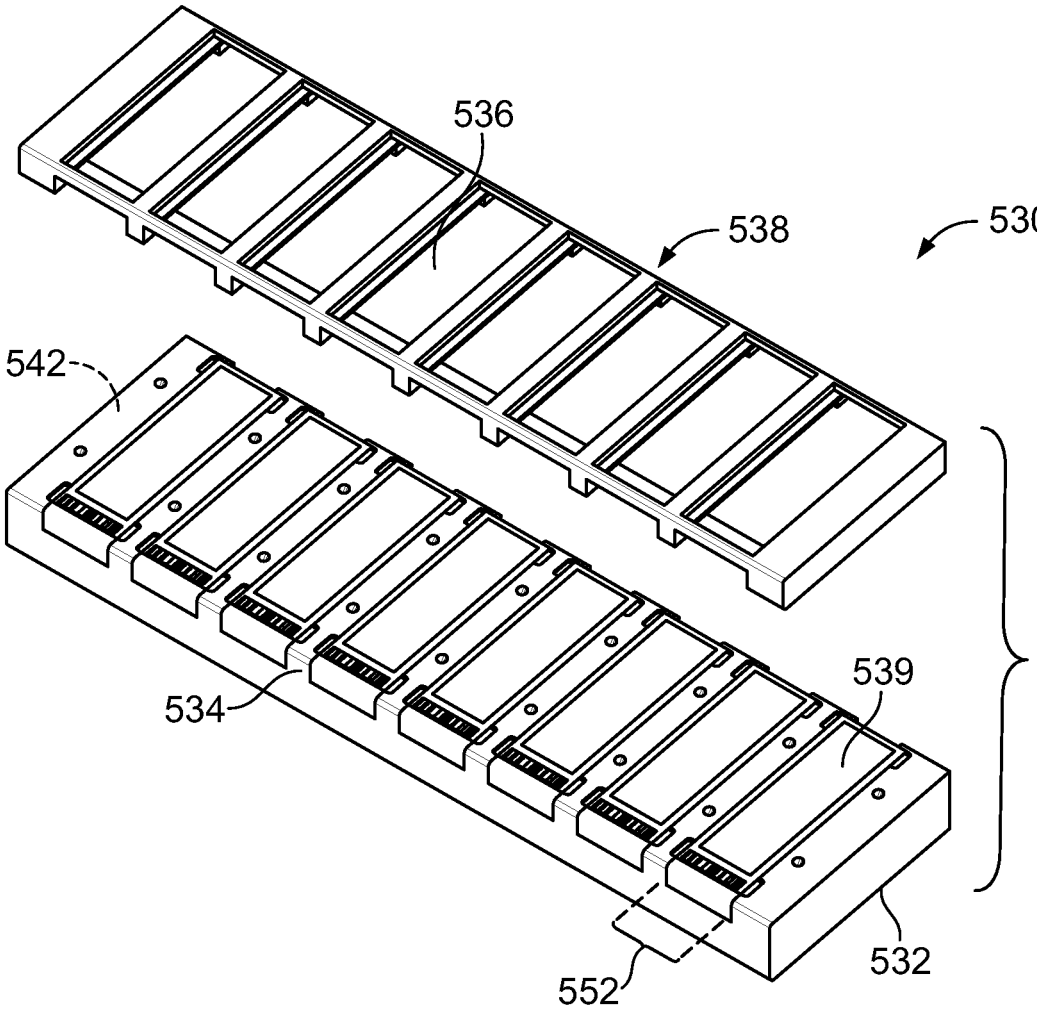

FIG. 19

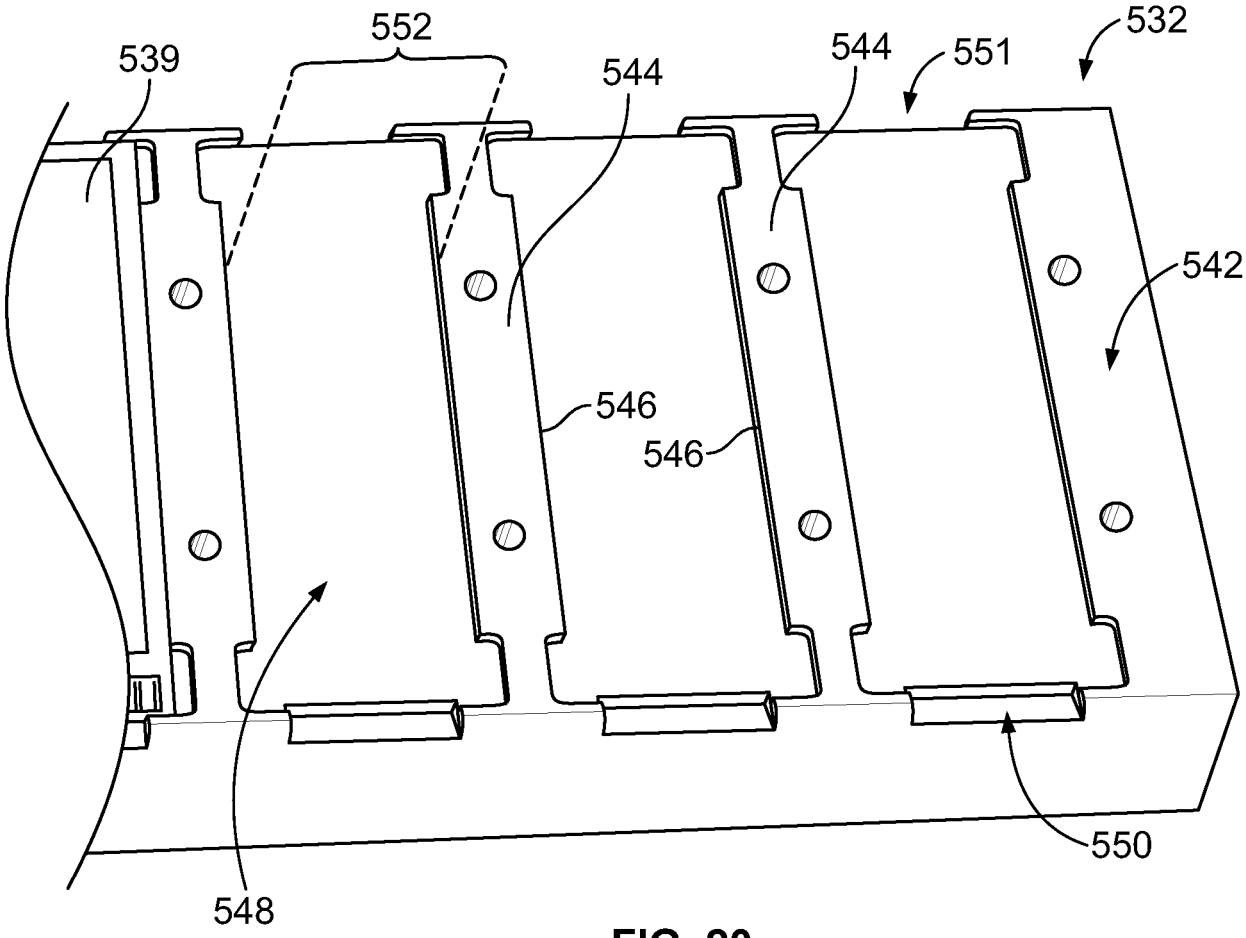
552
539
544
544
551
532
542
546
546
548
550

FIG. 20

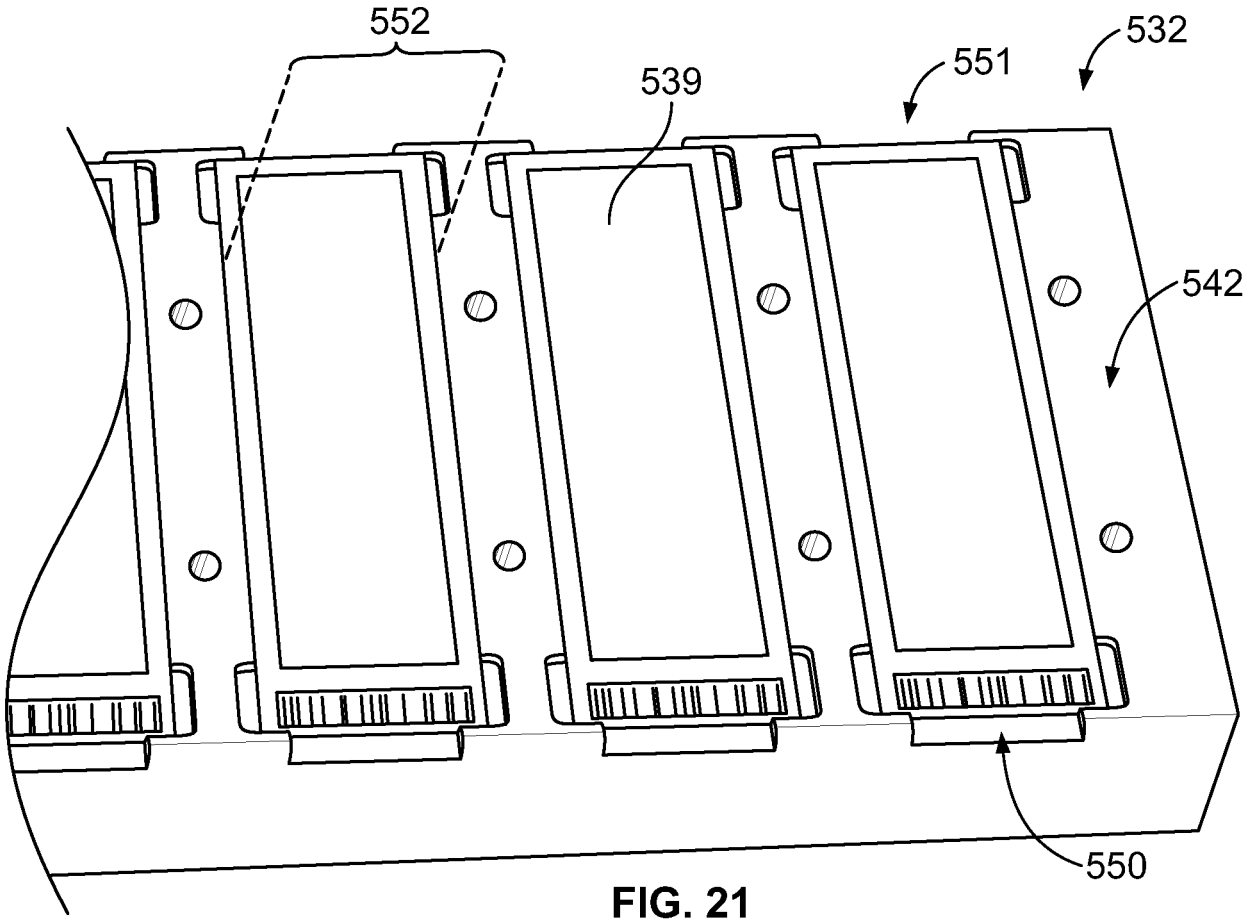
552
539
551
532
542
550

FIG. 21

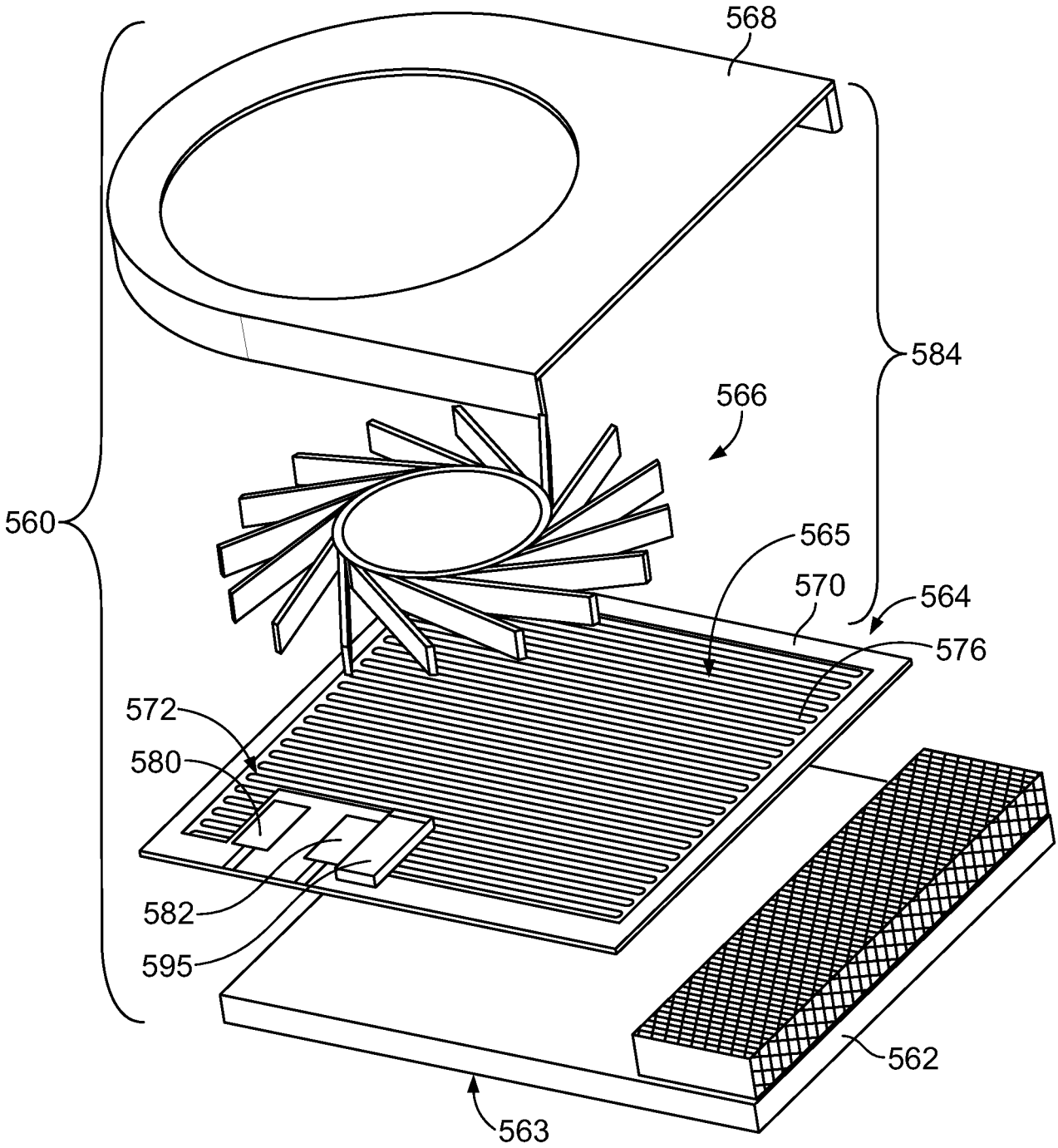

FIG. 22

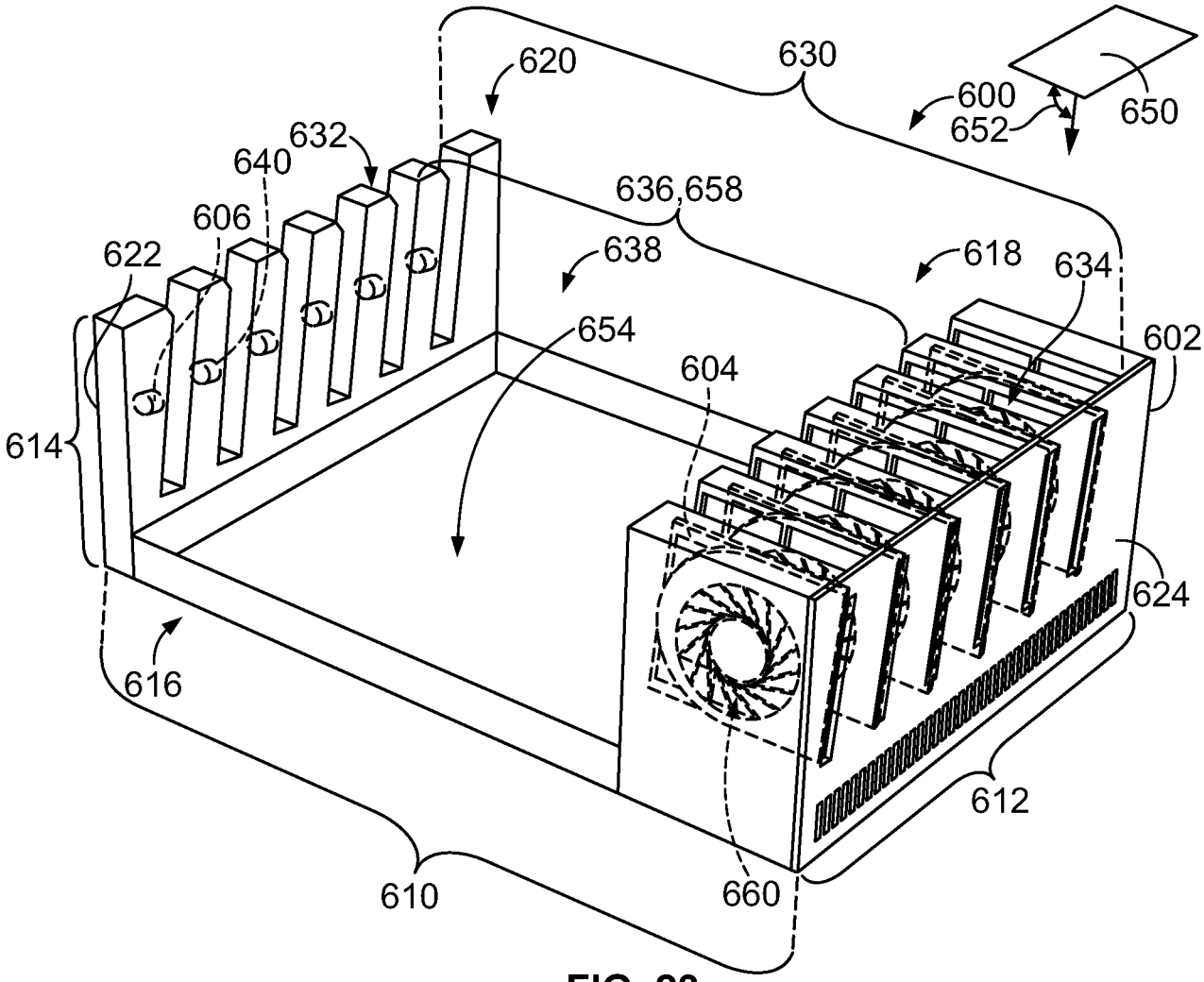
620
630
600
652
650
632
640
606
636,658
622
638
618
634
654
602
604
614
624
616
612
610
660

FIG. 23

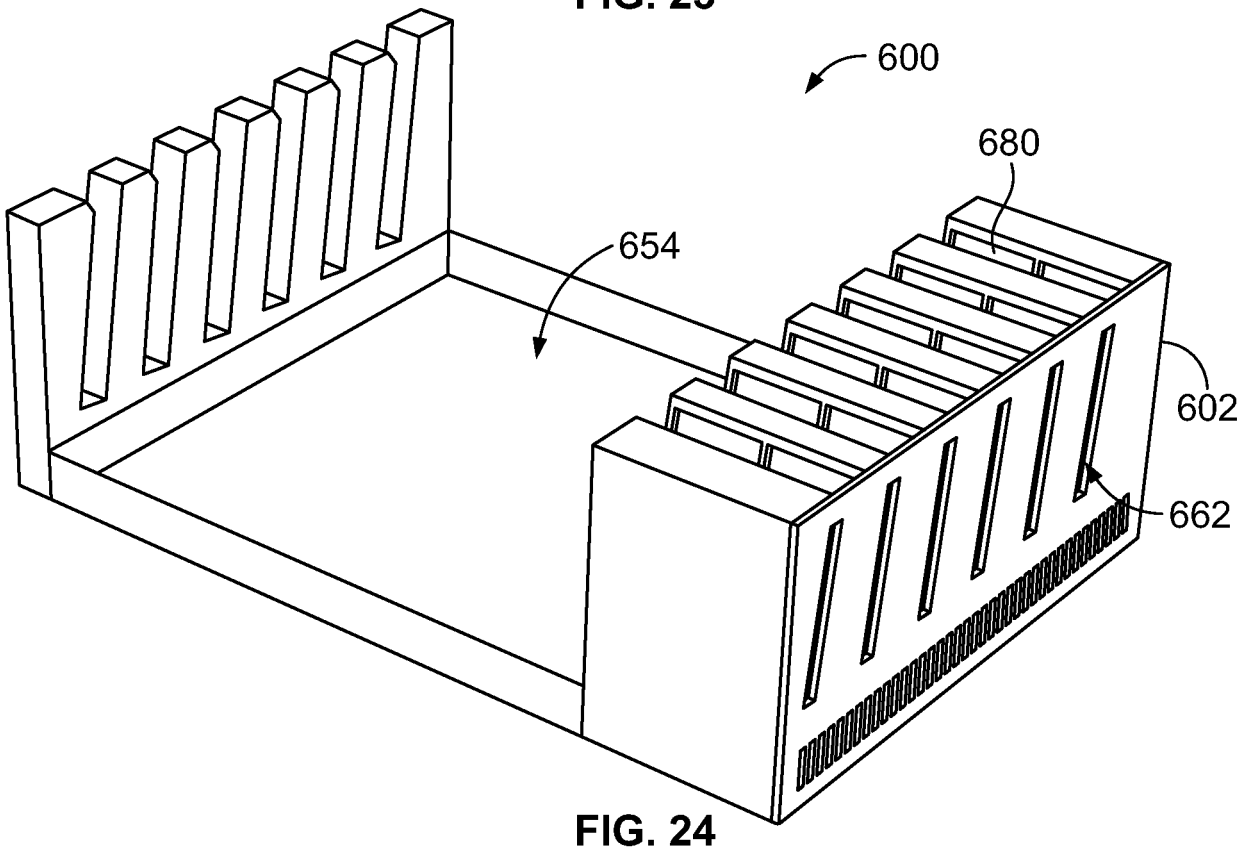
600
680
654
602
662

FIG. 24

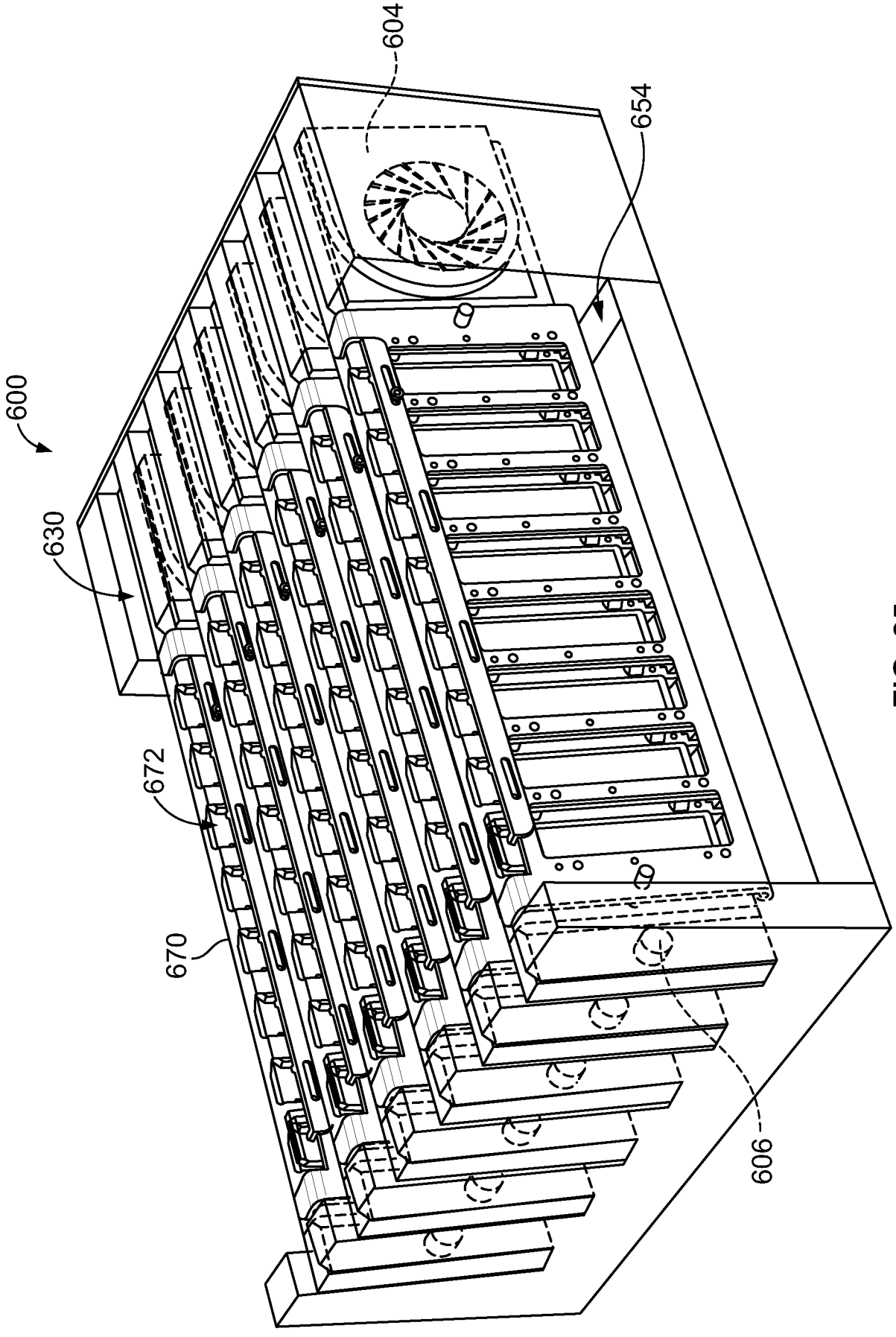

FIG. 25

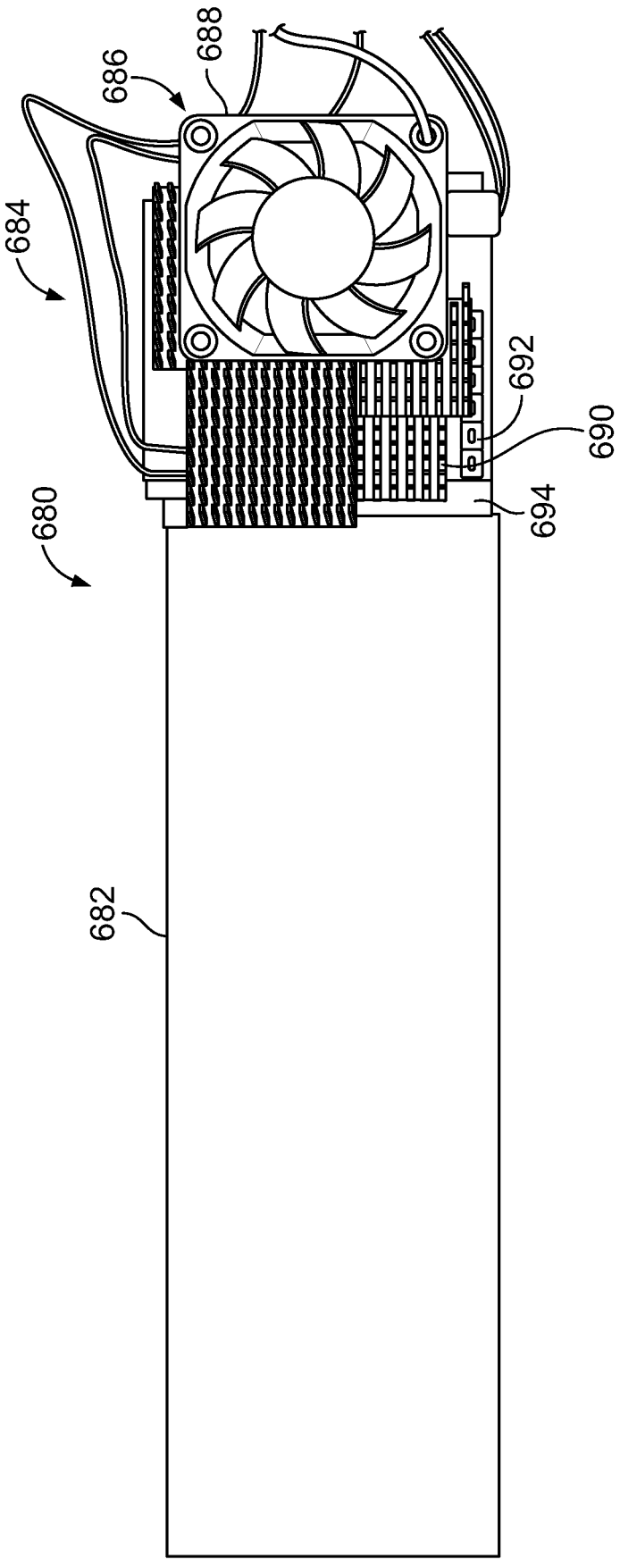

FIG. 26

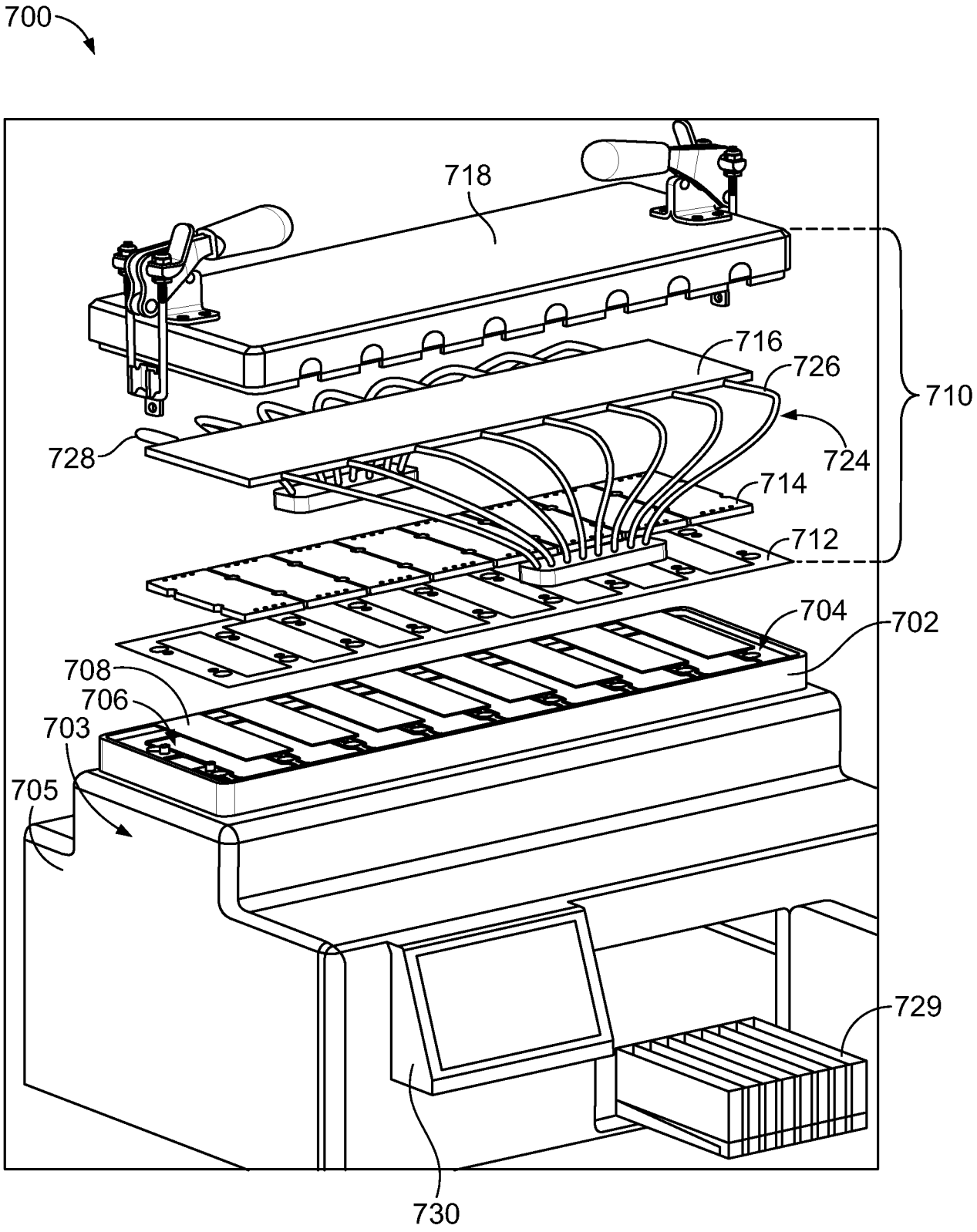
700
718
716
726
710
728
724
714
712
704
702
708
706
703
705
729
730

FIG. 27

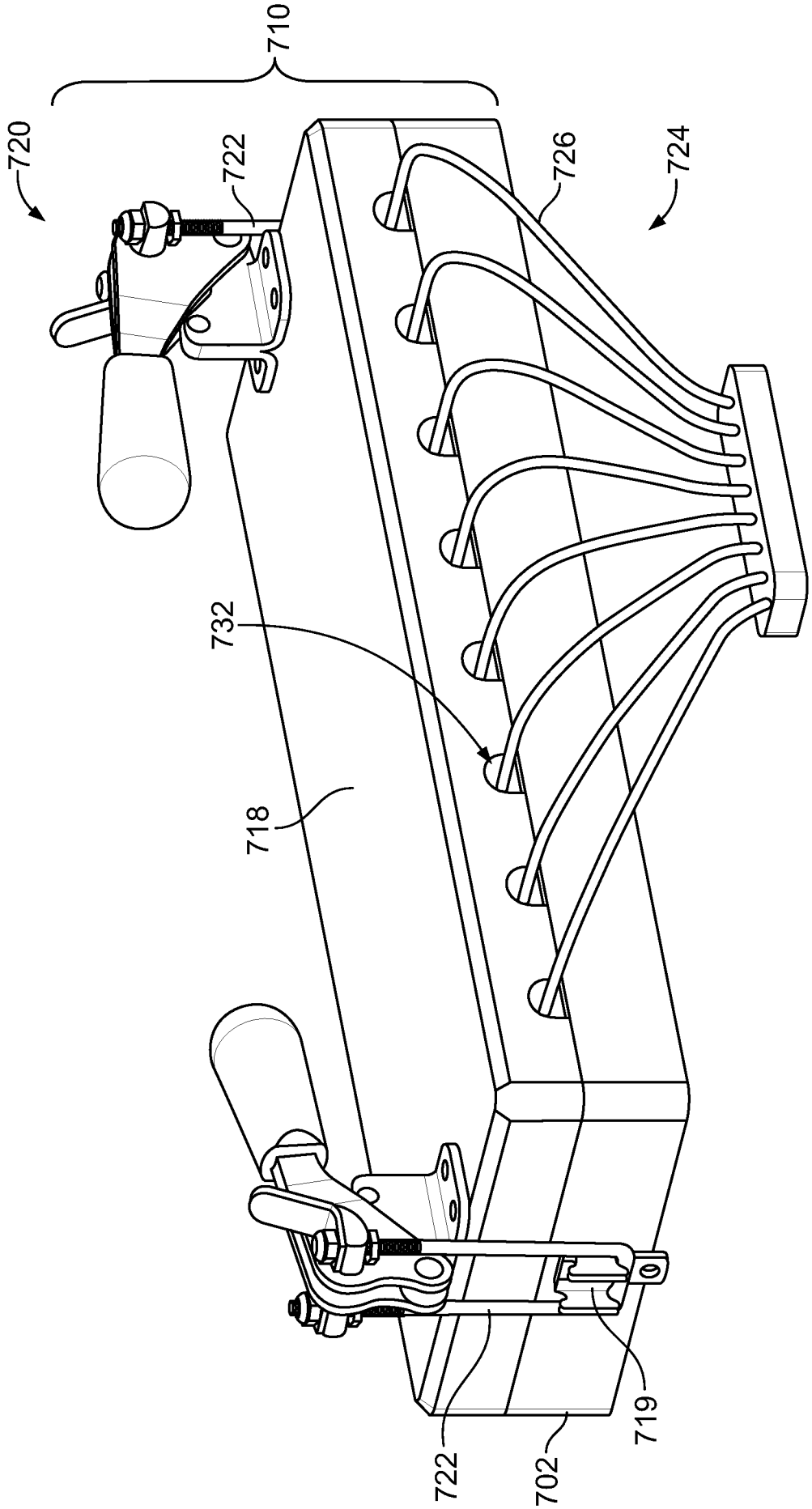

FIG. 28

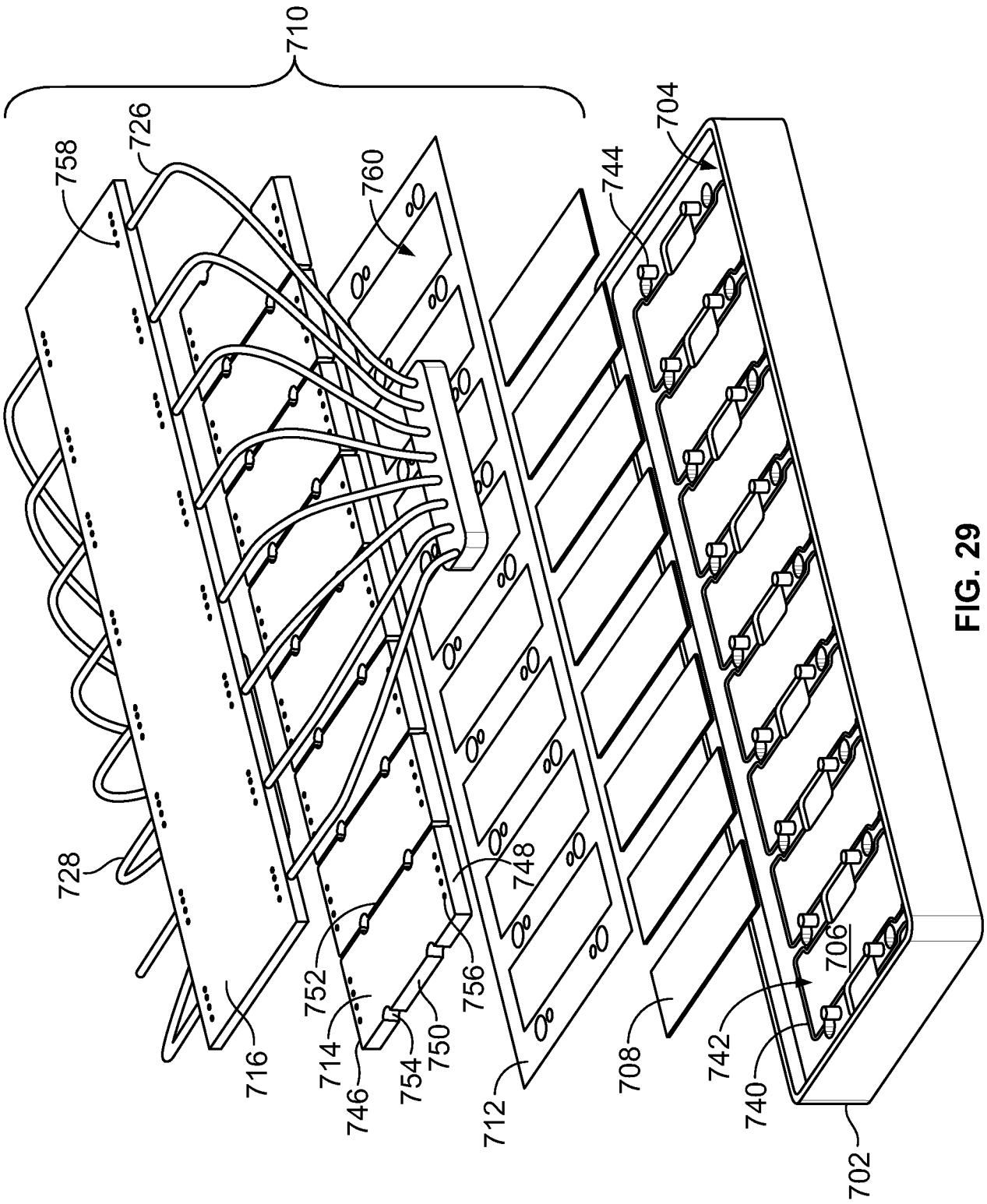
710
758
726
760
704
744
728
748
752
756
716
714
746
754
750
712
708
742
740
706
702

FIG. 29

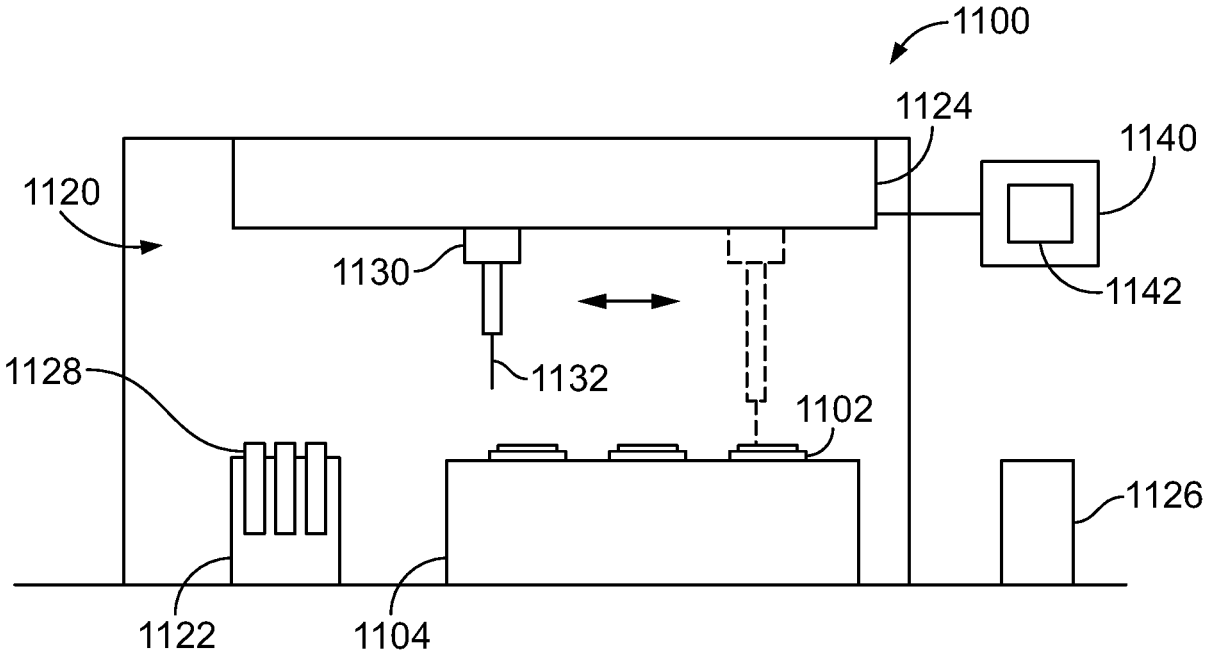
1100
1124
1140
1120
1130
1142
1132
1128
1102
1126
1122
1104

FIG. 30

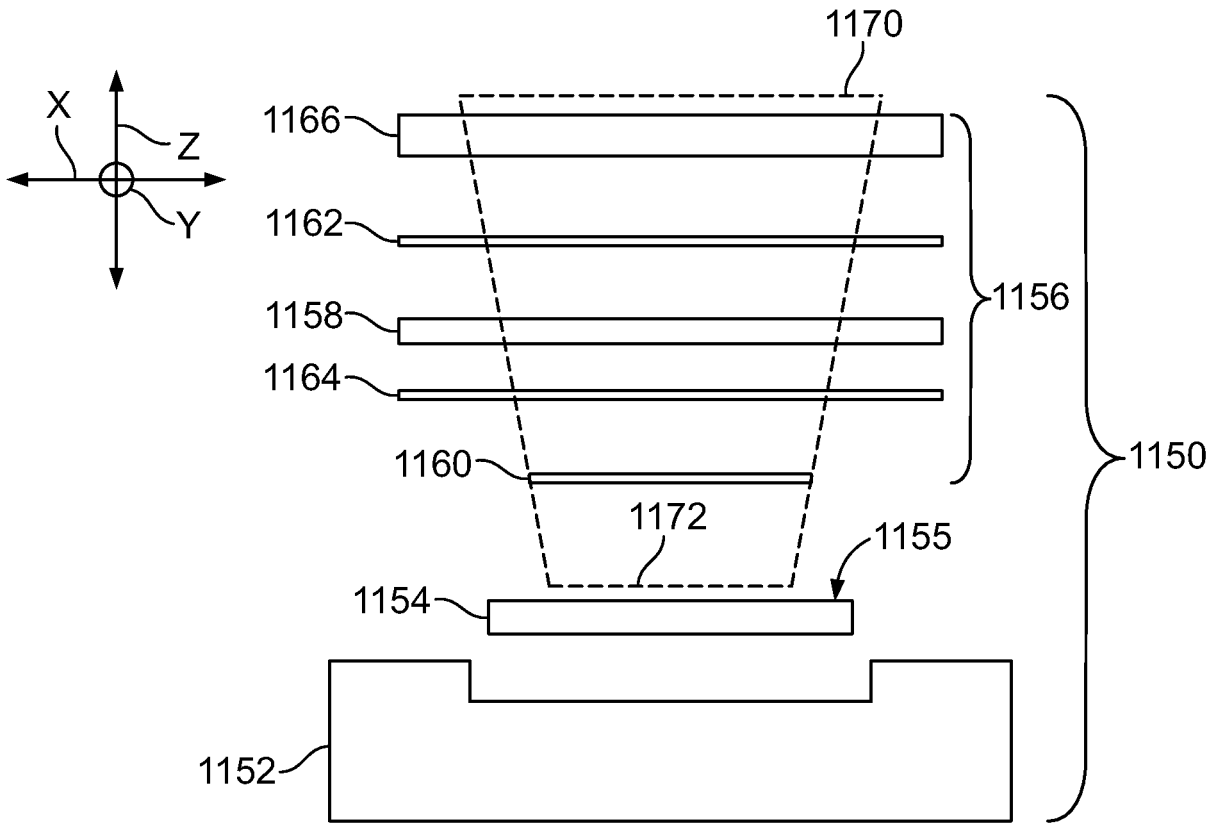
1170
X
Z
Y
1166
1162
1158
1164
1156
1160
1150
1172
1155
1154
1152

FIG. 31

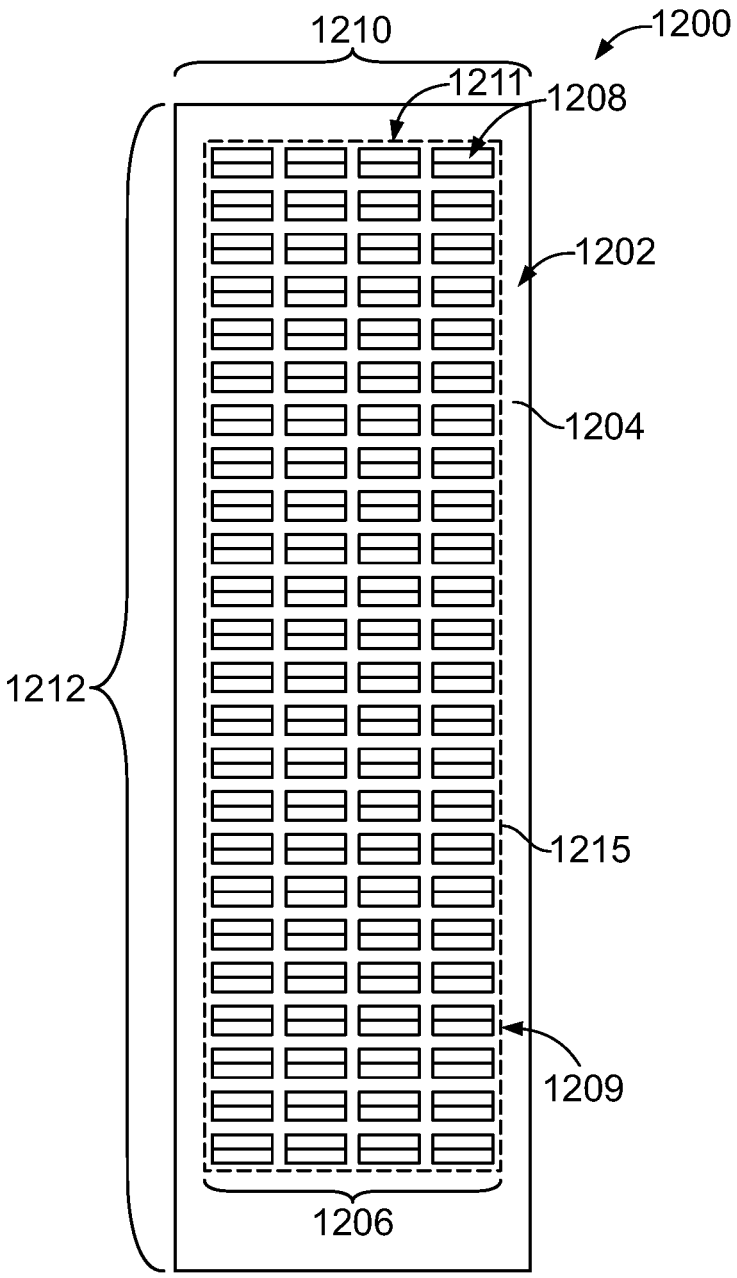

FIG. 32A

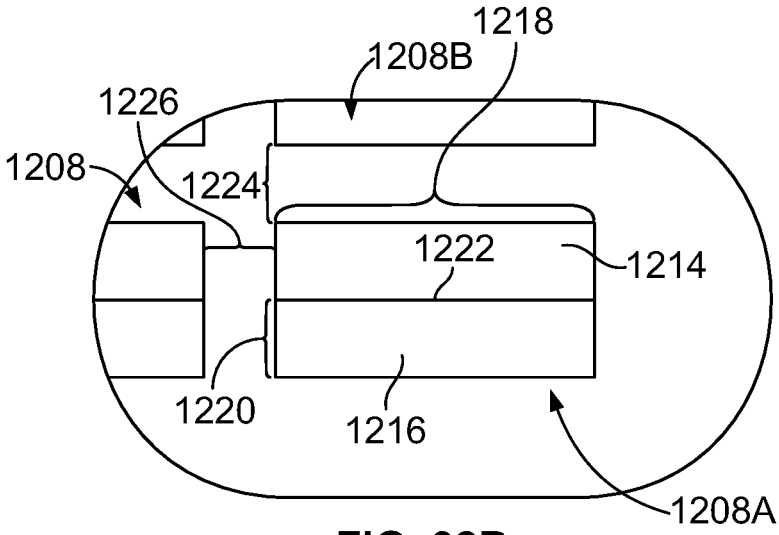

FIG. 32B

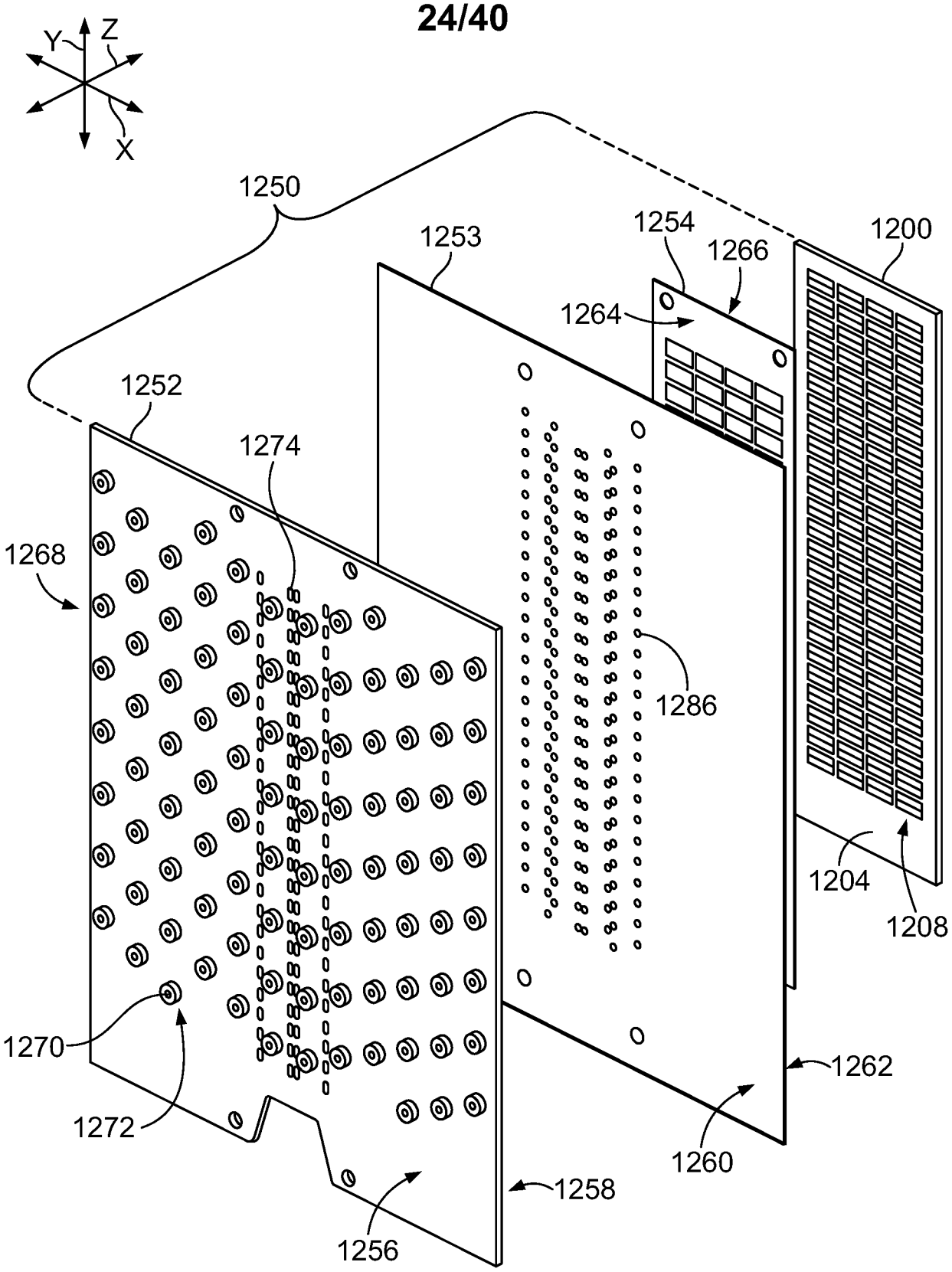
Y
Z
X
1250
1253
1254
1266
1200
1264
1252
1274
1268
1286
1204
1208
1270
1272
1262
1260
1258
1256

FIG. 33

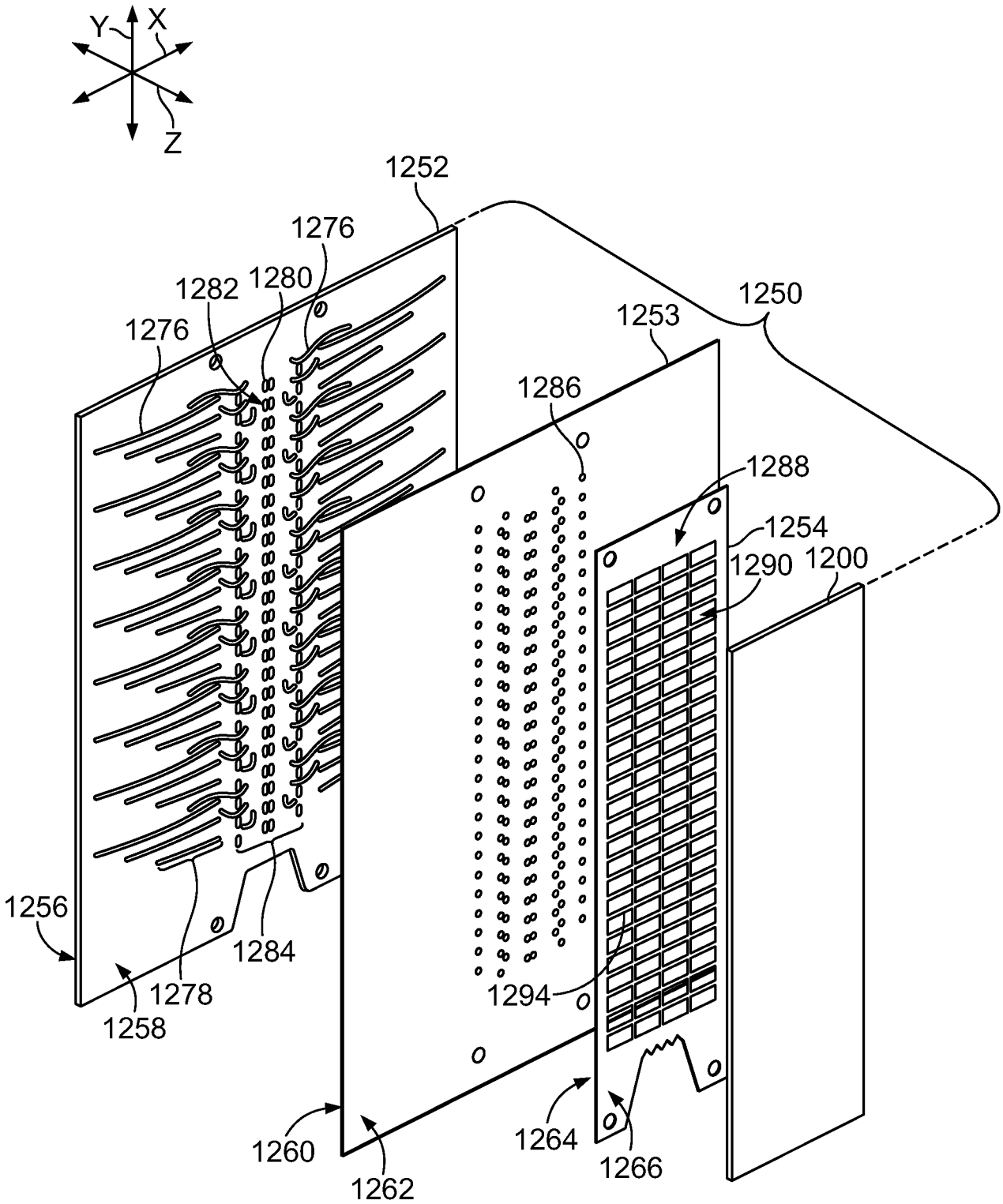
Y
X
Z
1252
1276
1282
1280
1276
1250
1253
1286
1288
1254
1290
1200
1256
1284
1278
1258
1294
1260
1262
1264
1266

FIG. 34

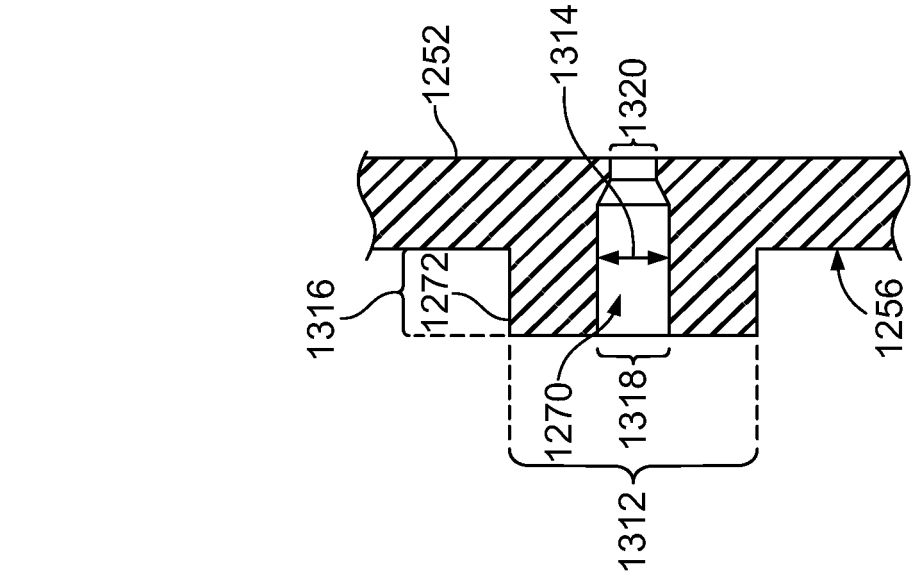
1252
1314
1320
1316
1272
1256
1270
1318
1312

FIG. 36

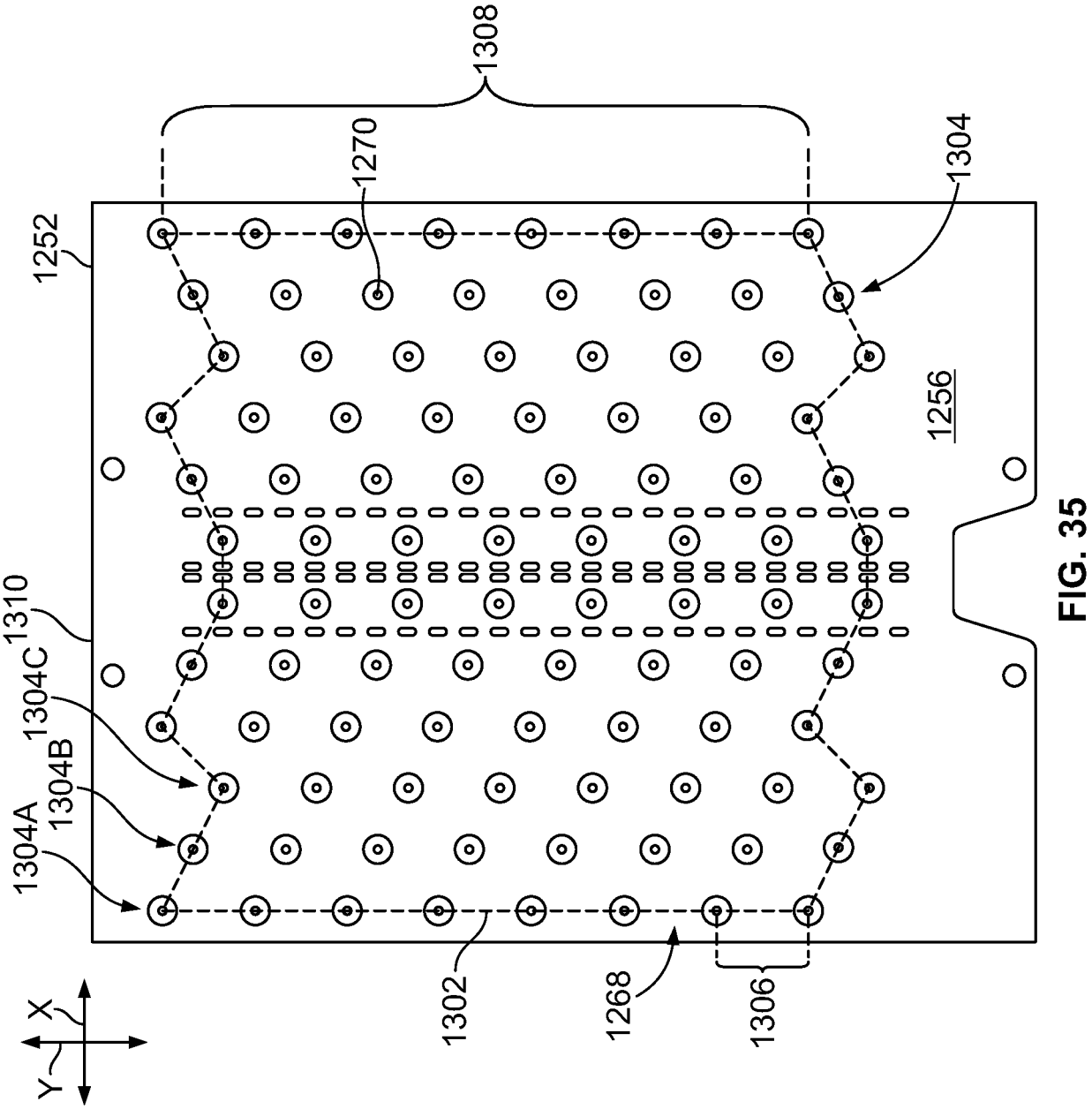
1308
1270
1304
1252
1256
1310
1304C
1304B
1304A
1302
1268
1306
X
Y

FIG. 35

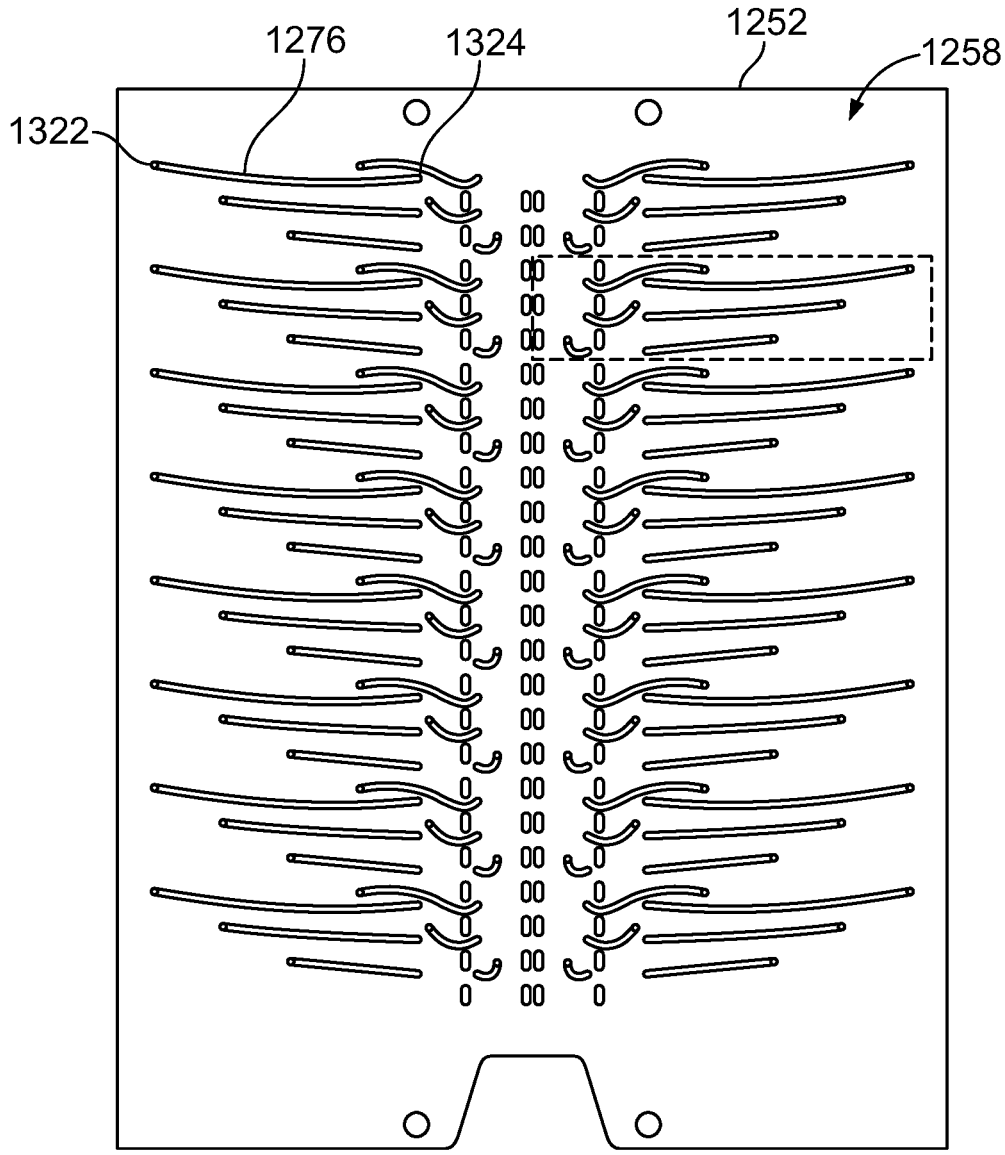
1276
1324
1252
1258
1322

FIG. 37

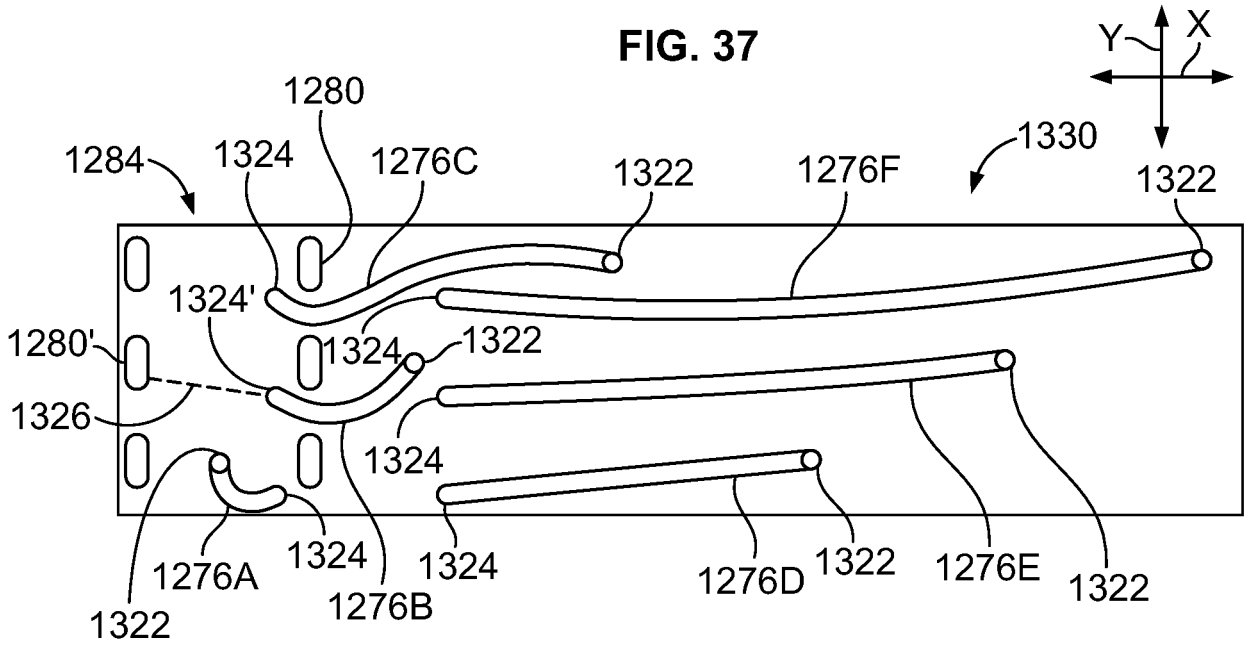
Y
X
1280
1284
1324
1276C
1322
1276F
1330
1322
1324'
1280'
1324
1322
1326
1324
1276A
1324
1324
1276B
1322
1276D
1322
1276E
1322

FIG. 38

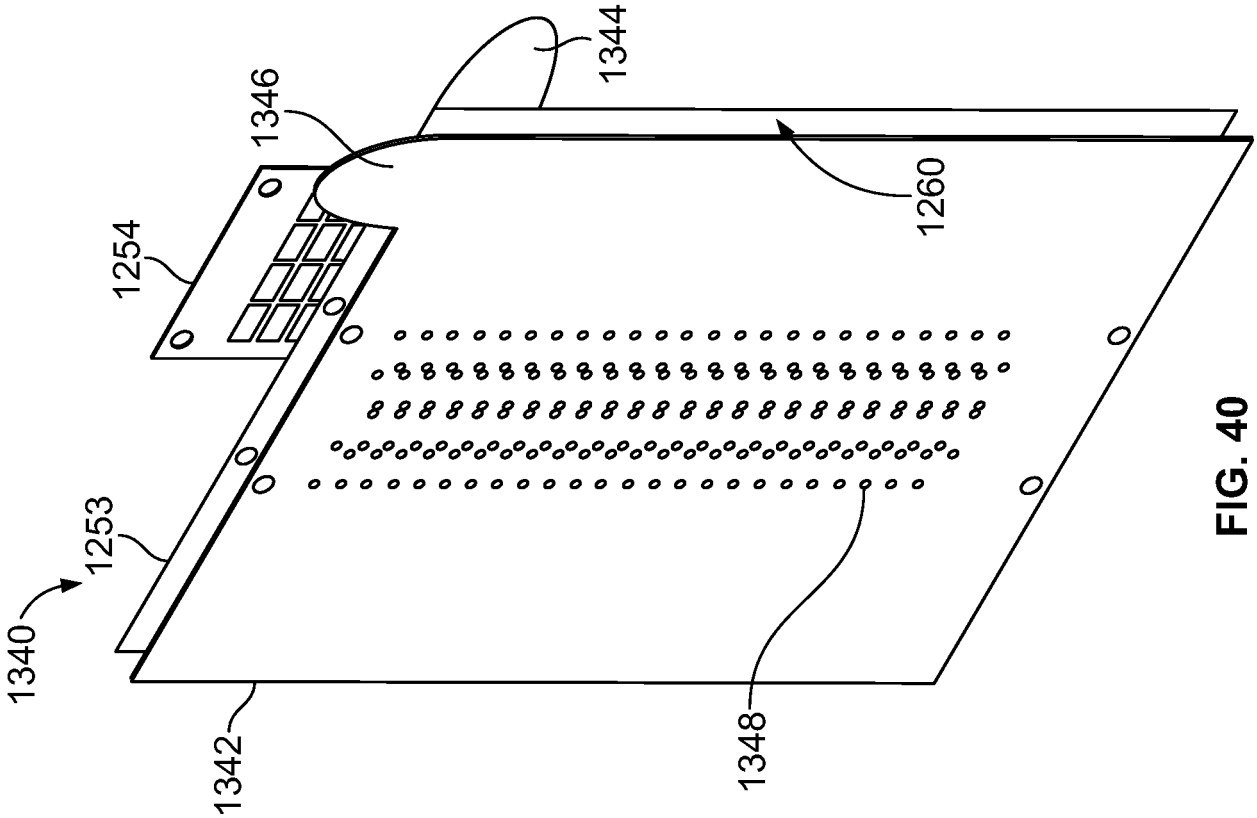
1344
1346
1260
1254
1253
1340
1342
1348

FIG. 40

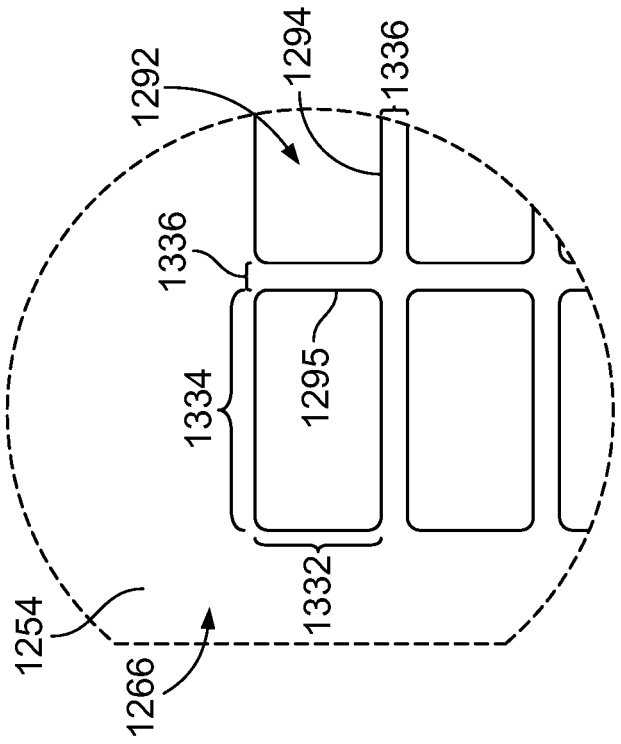
1292
1294
1336
1336
1334
1295
1332
1254
1266

FIG. 39

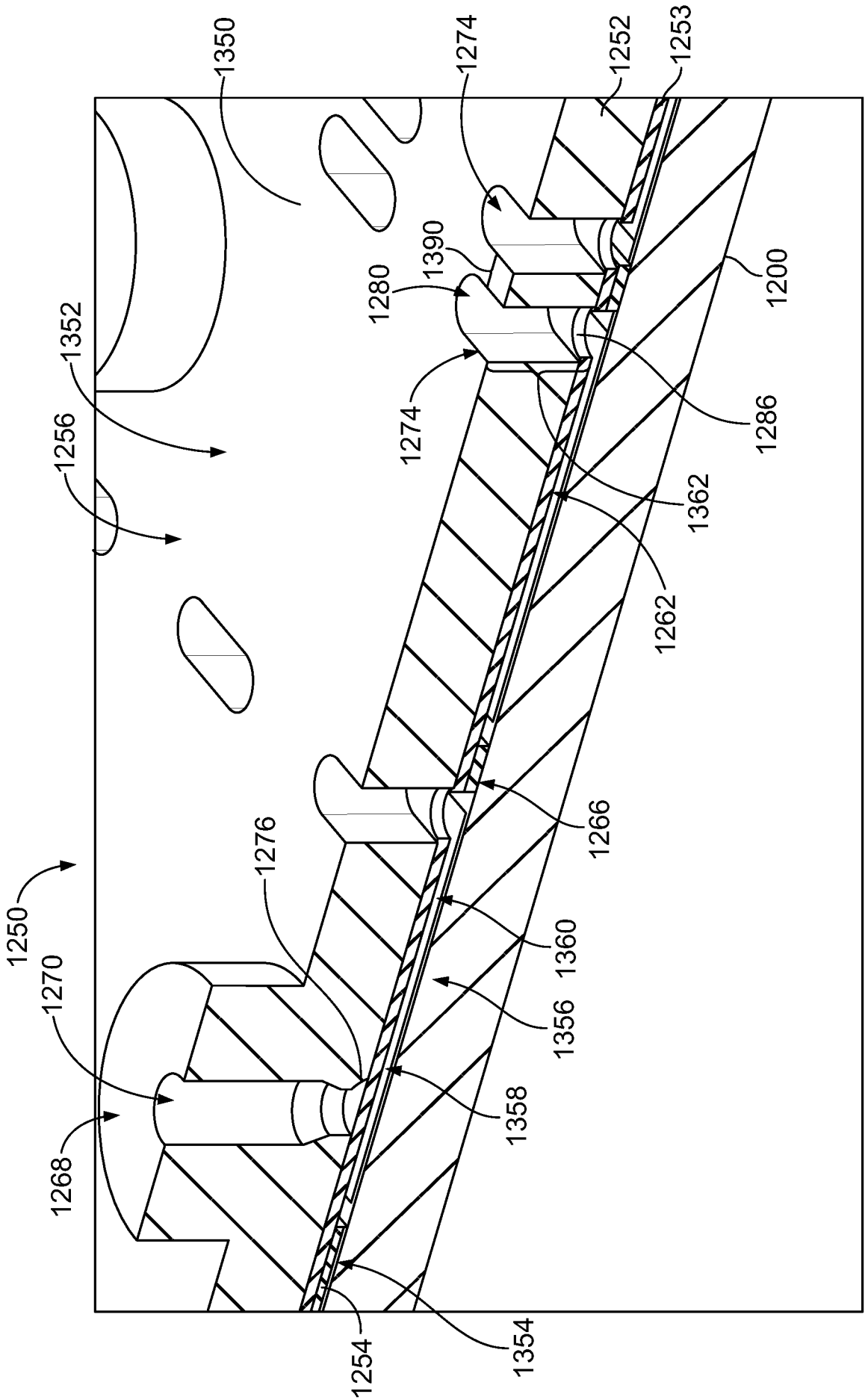
1350
1274
1252
1253
1390
1280
1200
1352
1256
1274
1286
1362
1262
1276
1266
1250
1270
1360
1356
1358
1268
1254
1354

FIG. 41

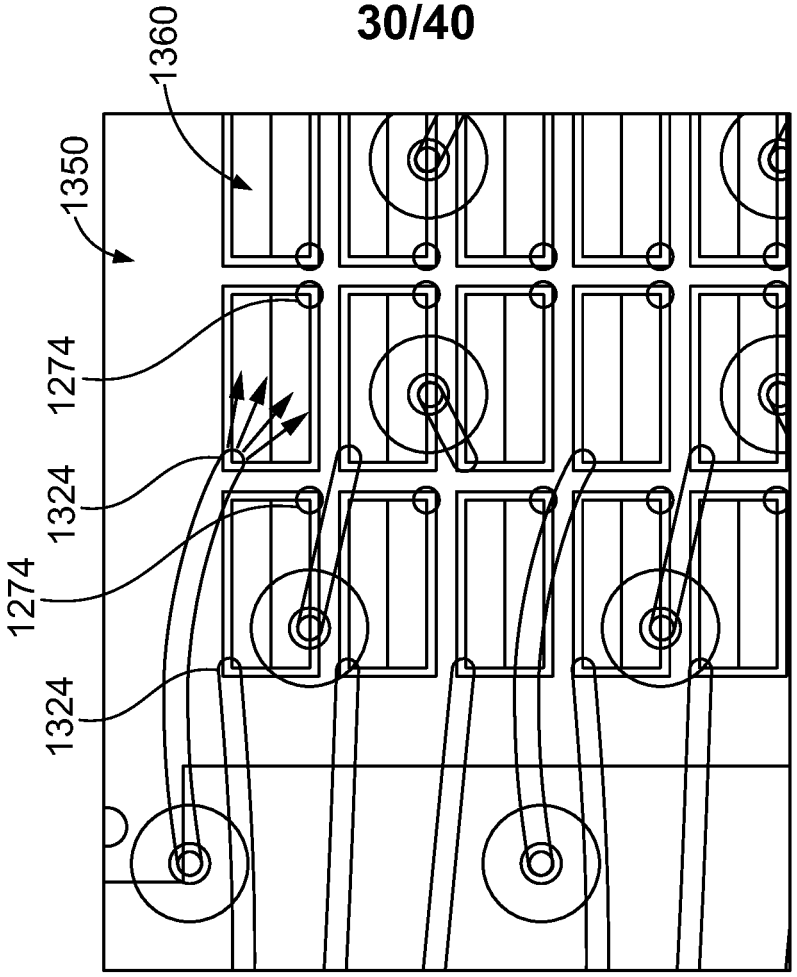
1360
1350
1274
1324
1274
1324

FIG. 43

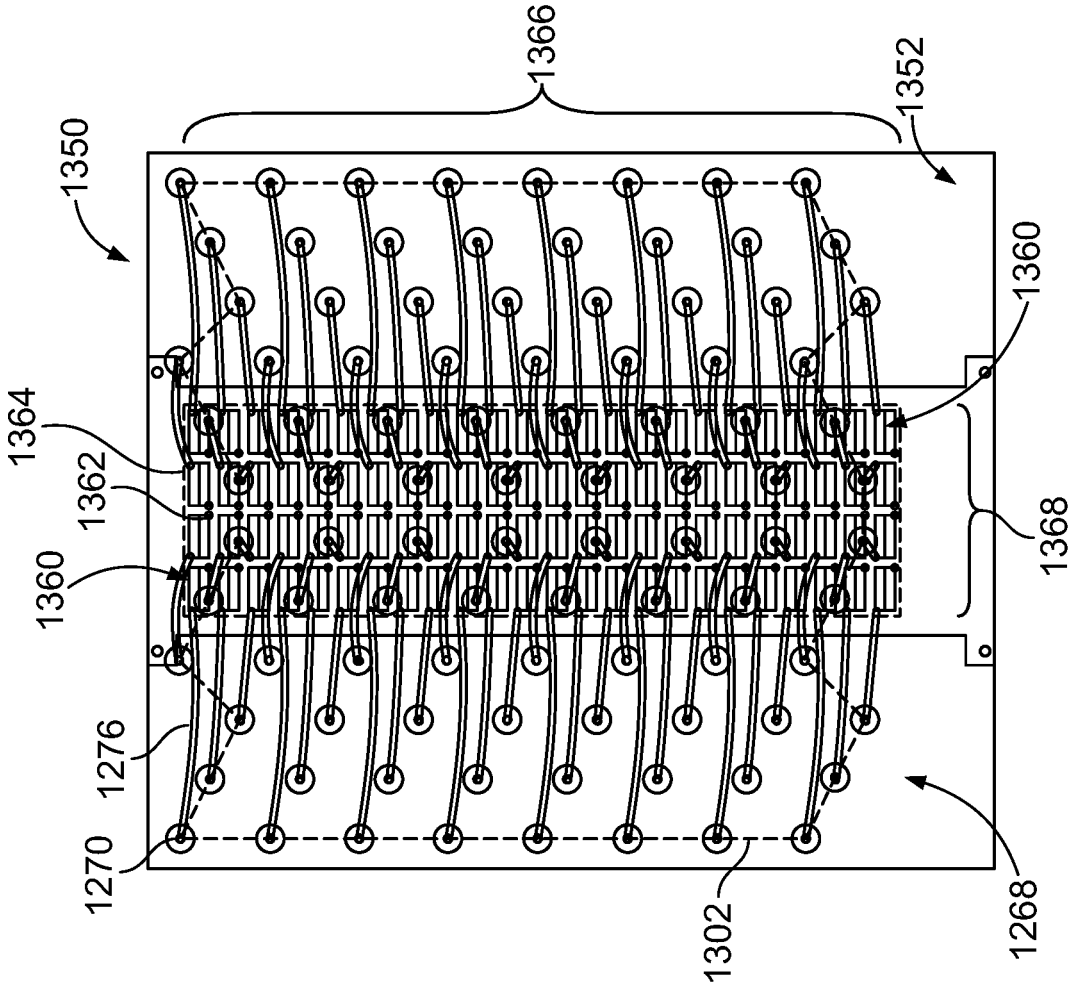
1366
1352
1350
1360
1364
1362
1360
1368
1276
1270
1302
1268

FIG. 42

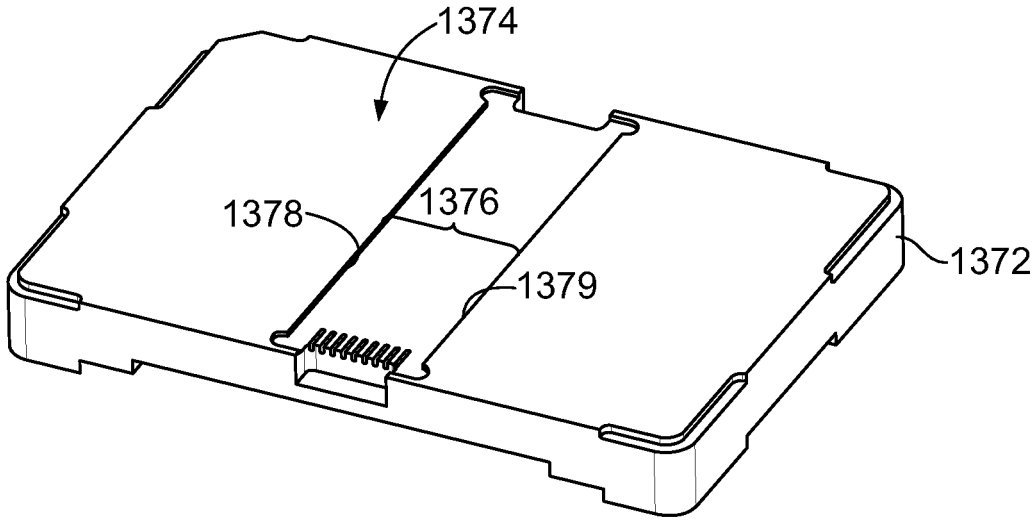

FIG. 44

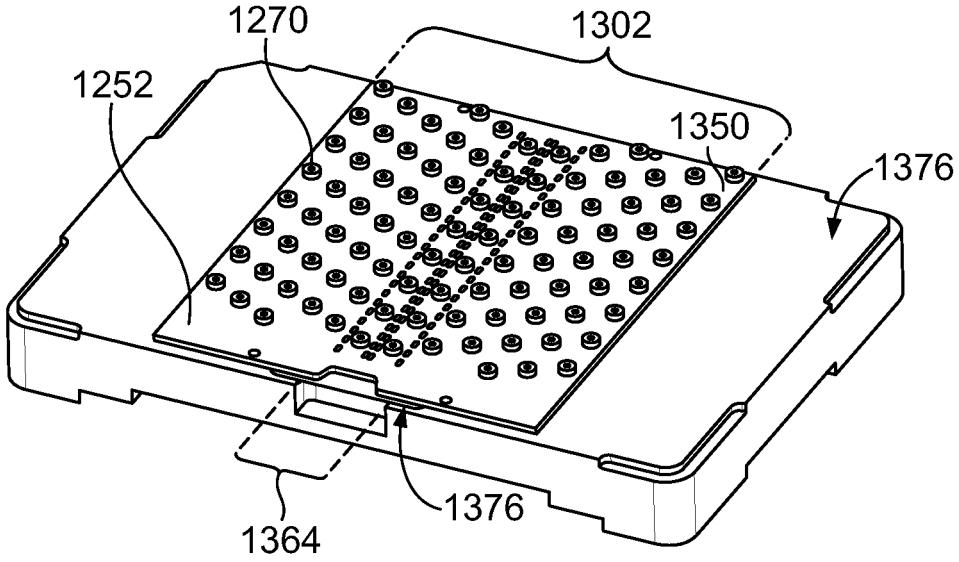

FIG. 45

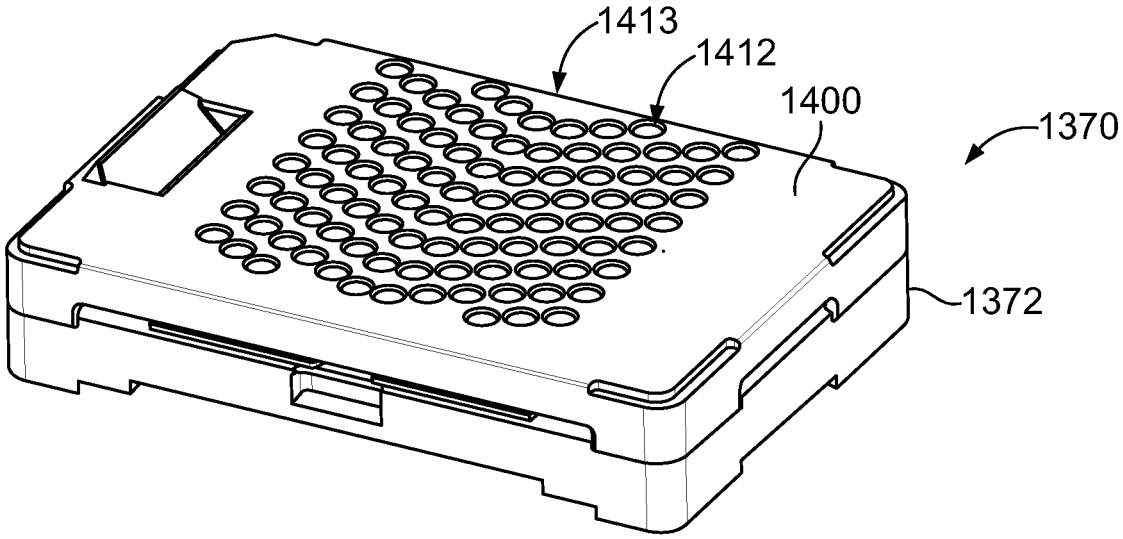

FIG. 46

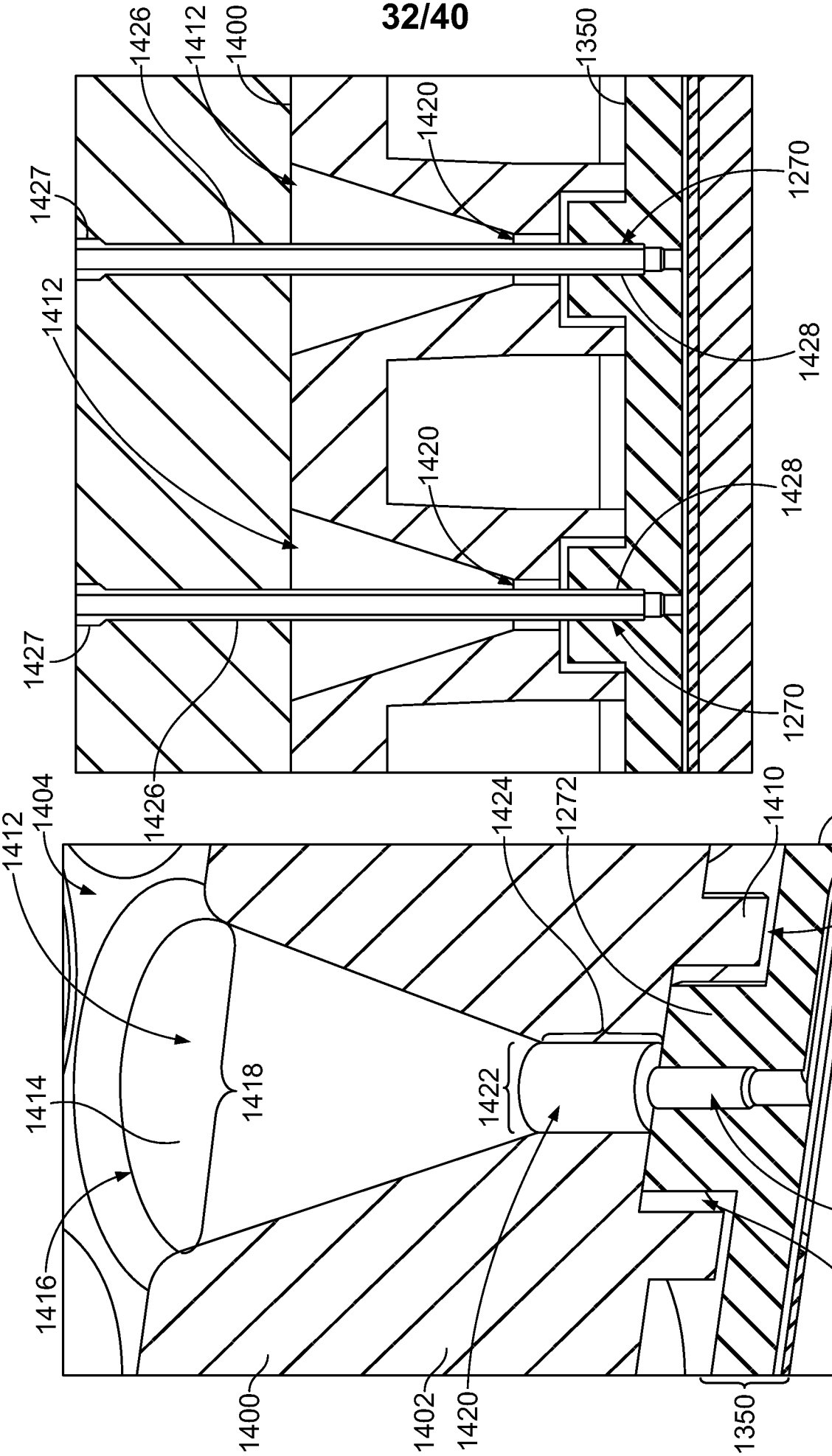
1426
1412
1400
1350
1420
1427
1270
1412
1428
1420
1428
1427
1270
1426
1424
1272
1410
1252
1412
1404
1406
1414
1418
1422
1270
1416
1400
1402
1420
1350
1408

FIG. 48

FIG. 47

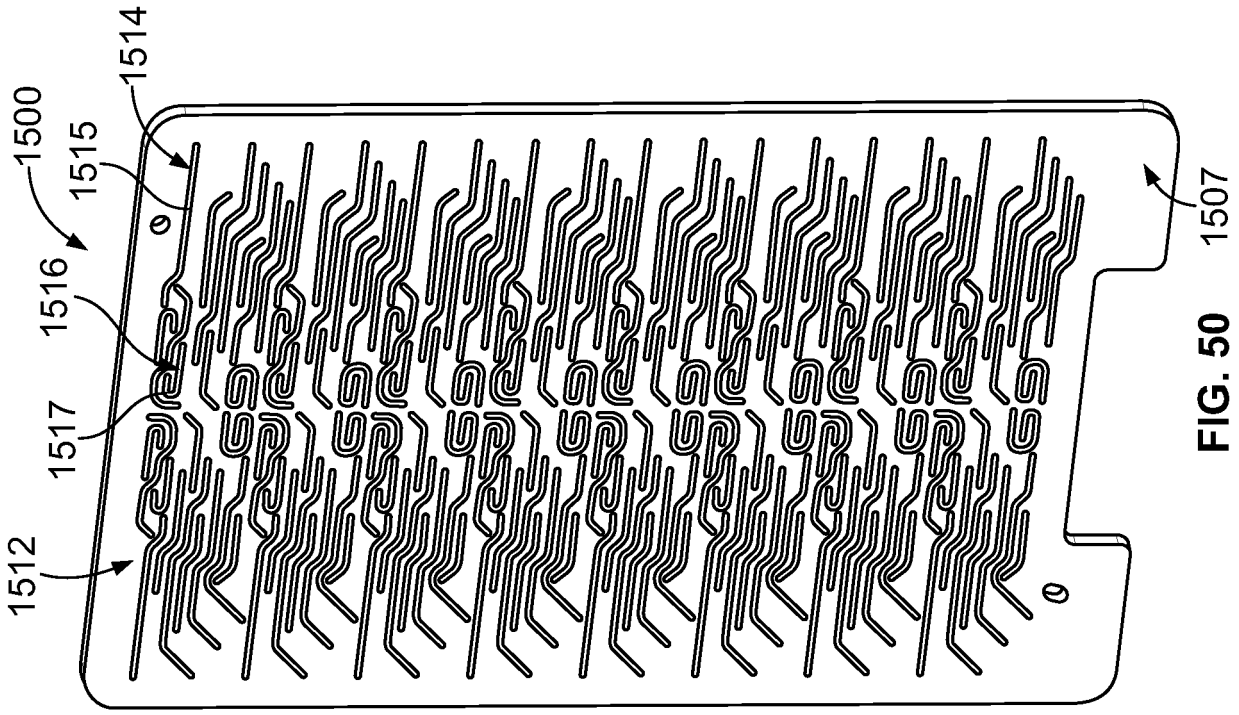
1500
1514
1515
1516
1517
1512
1507

FIG. 50

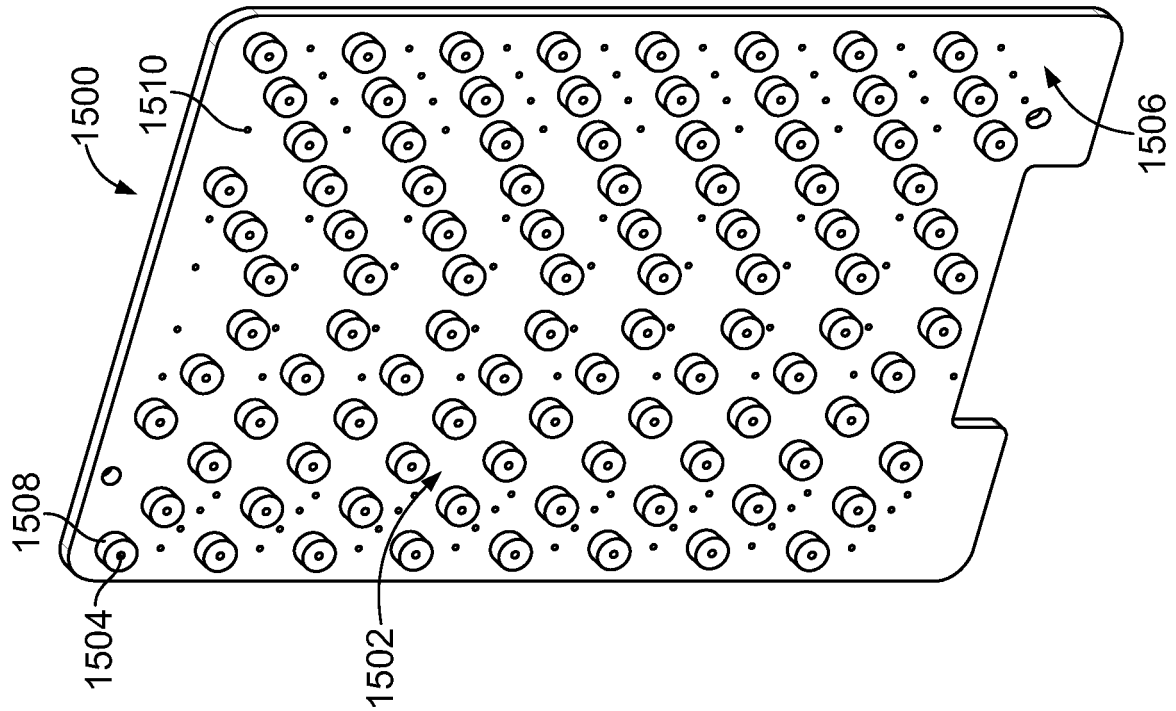
1500
1510
1506
1508
1504
1502

FIG. 49

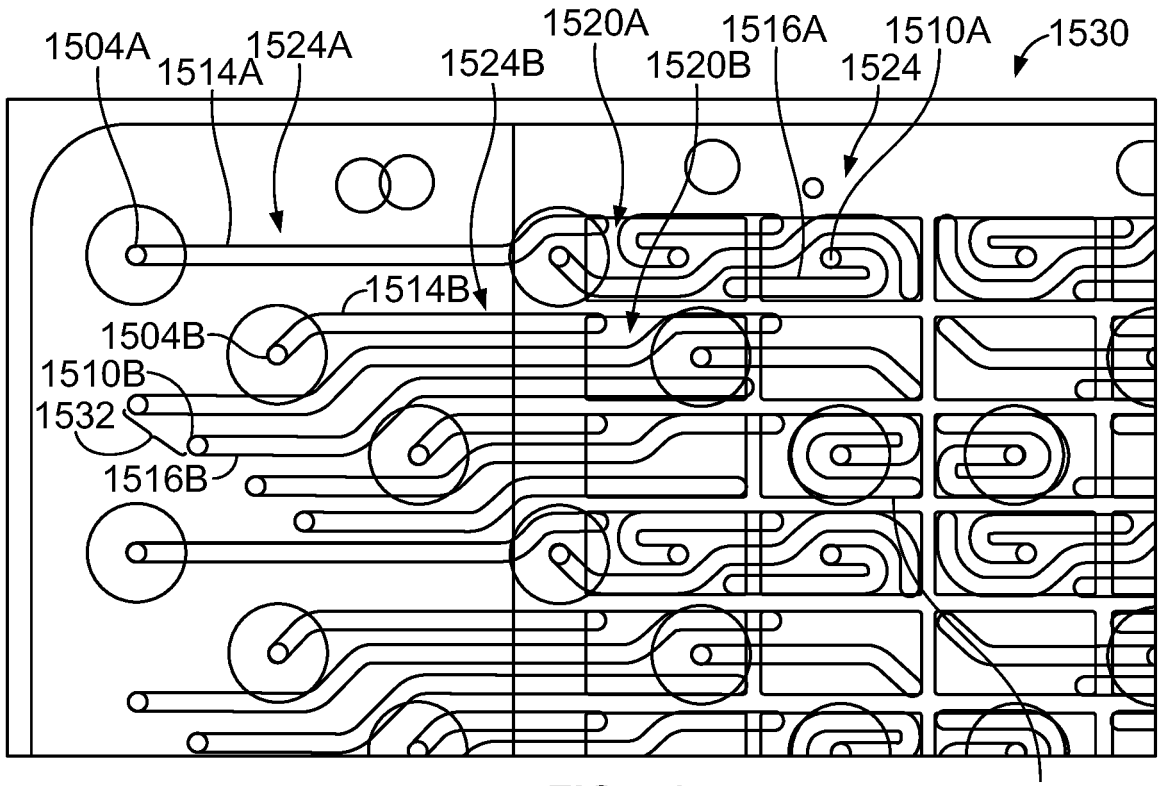
1504A
1514A
1524A
1524B
1520A
1520B
1516A
1524
1510A
1530
1514B
1504B
1510B
1532
1516B
1514C

FIG. 51

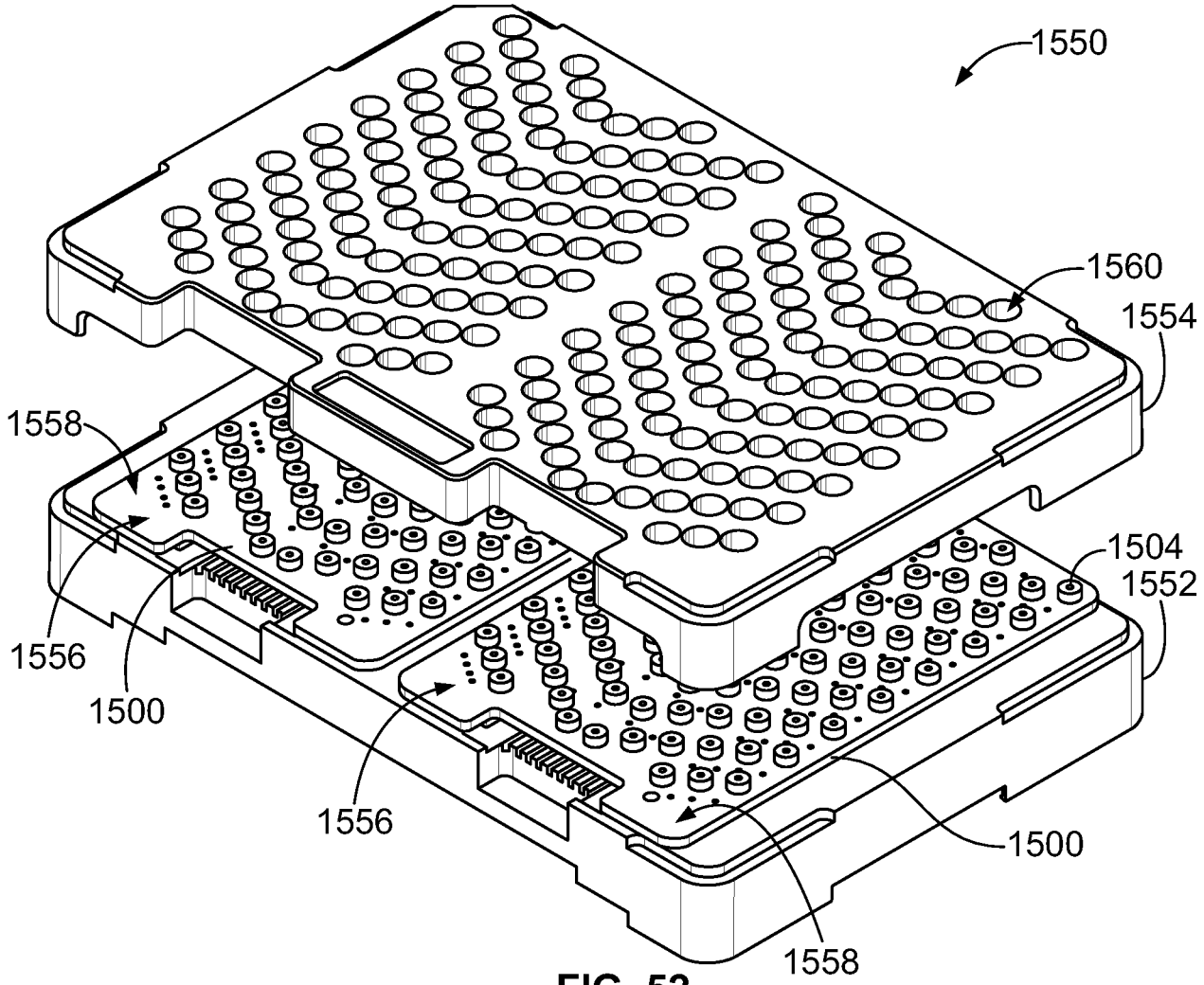
1550
1560
1554
1558
1504
1552
1556
1500
1556
1500
1558

FIG. 52

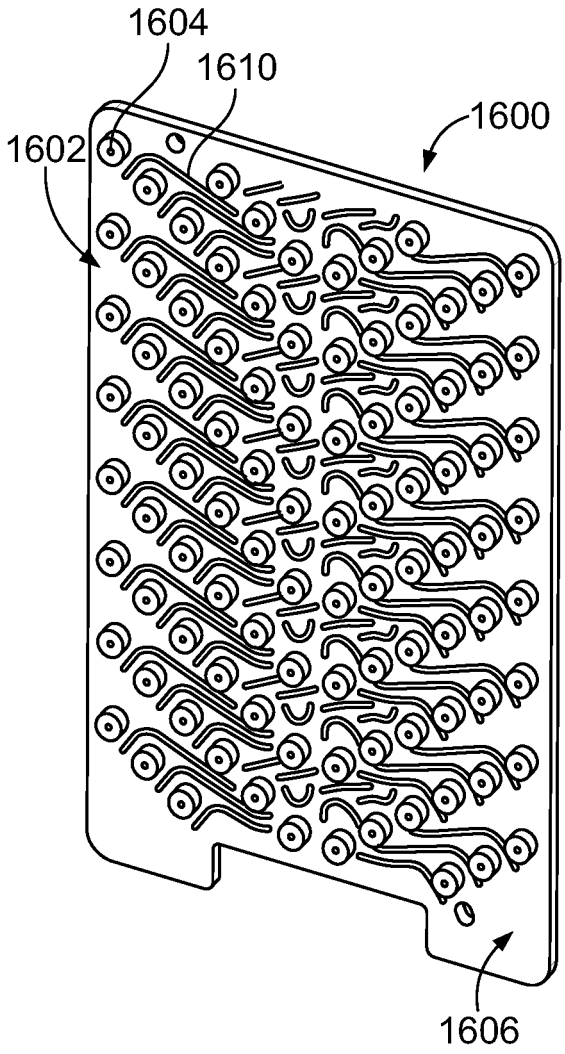

FIG. 53

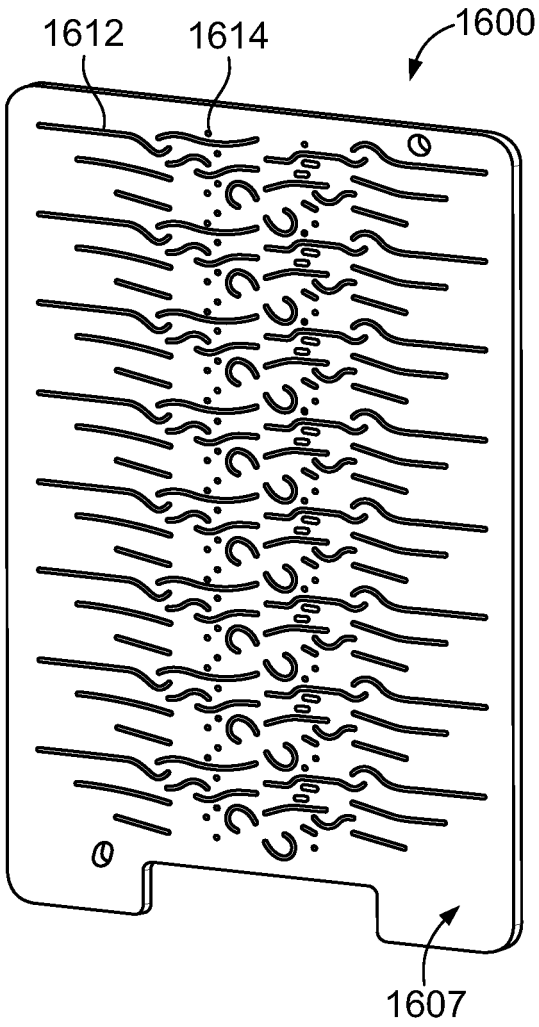

FIG. 54

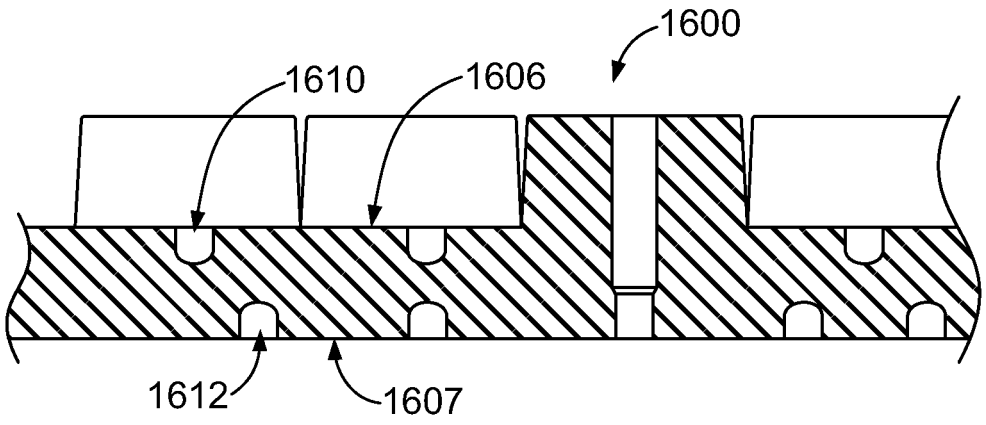

FIG. 55

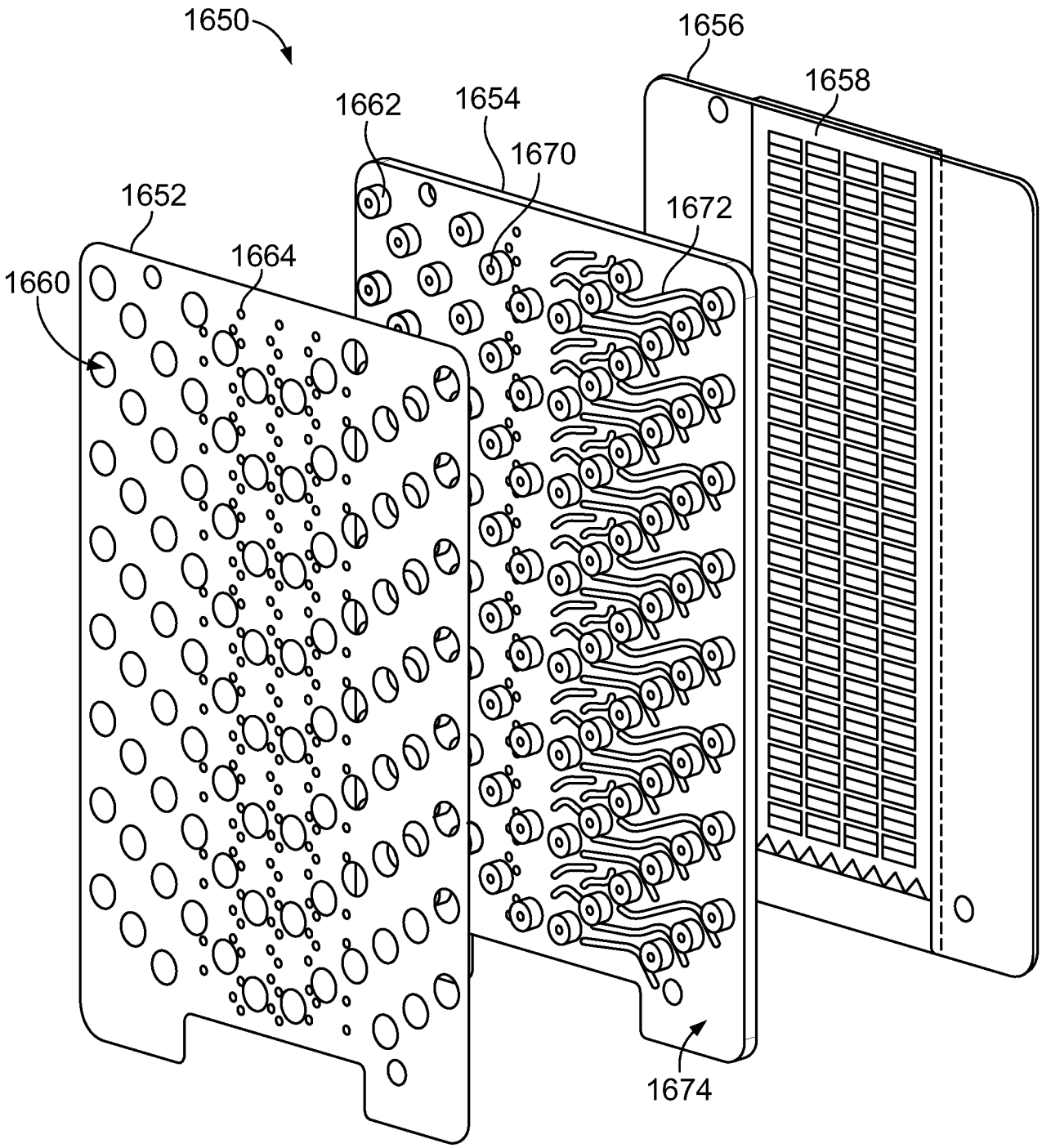

FIG. 56

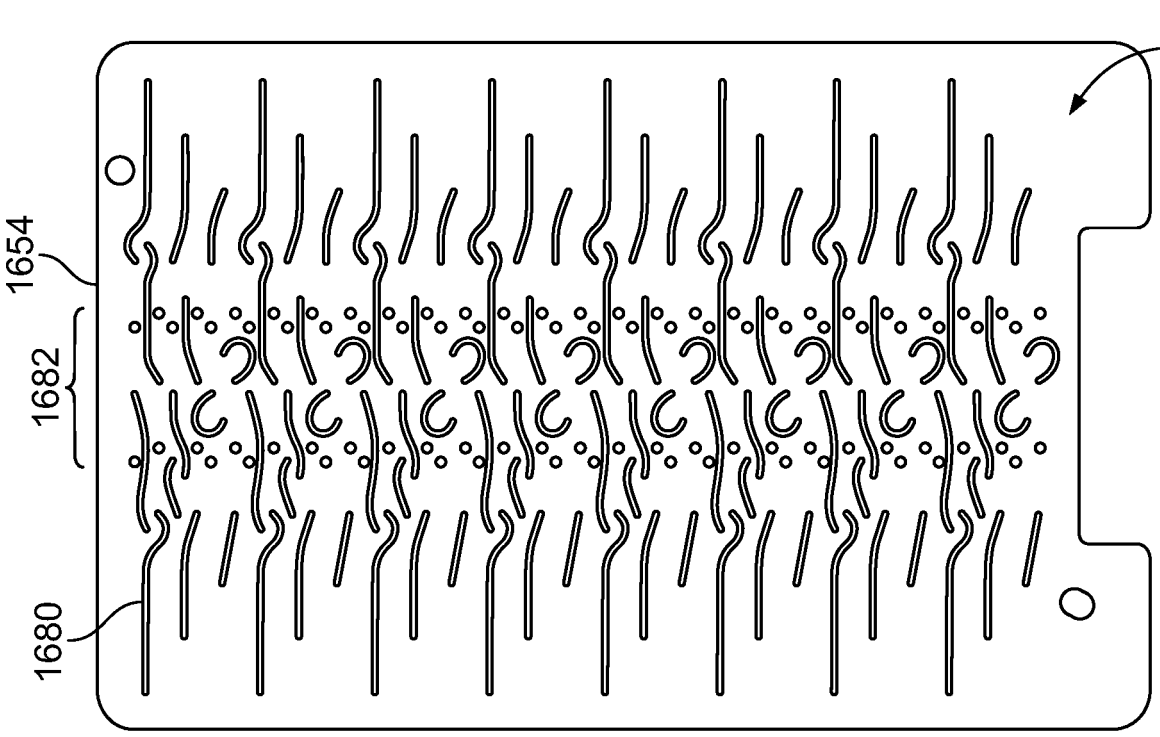

FIG. 58

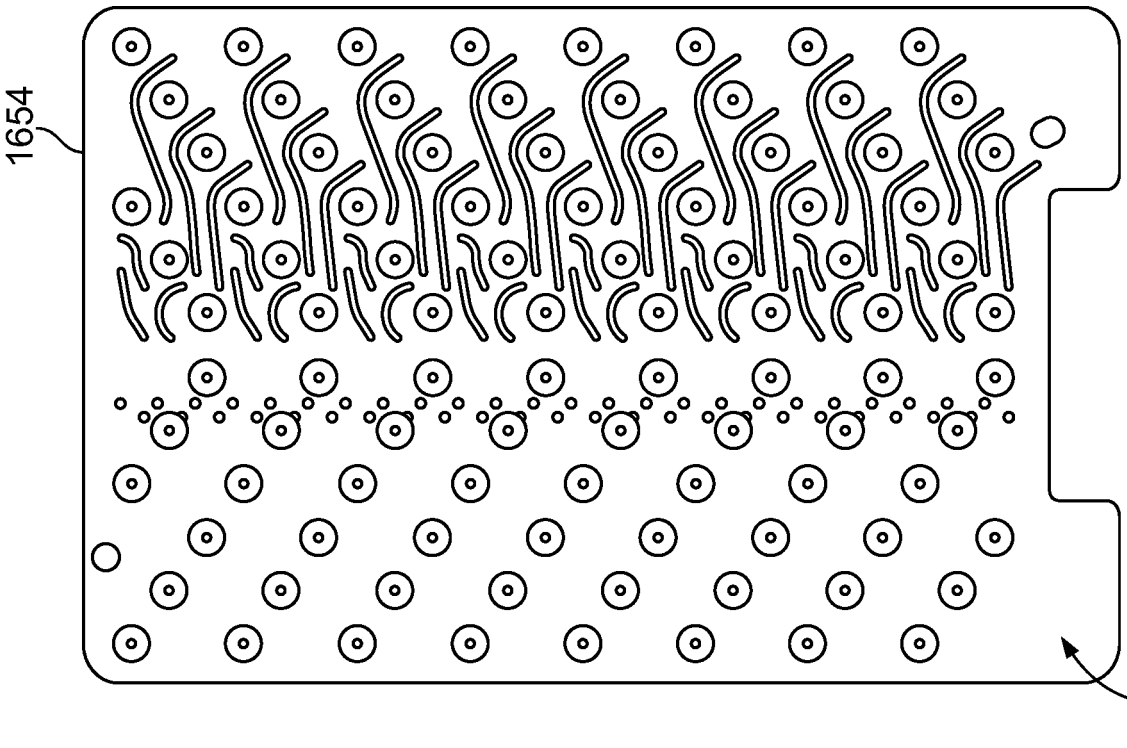

FIG. 57

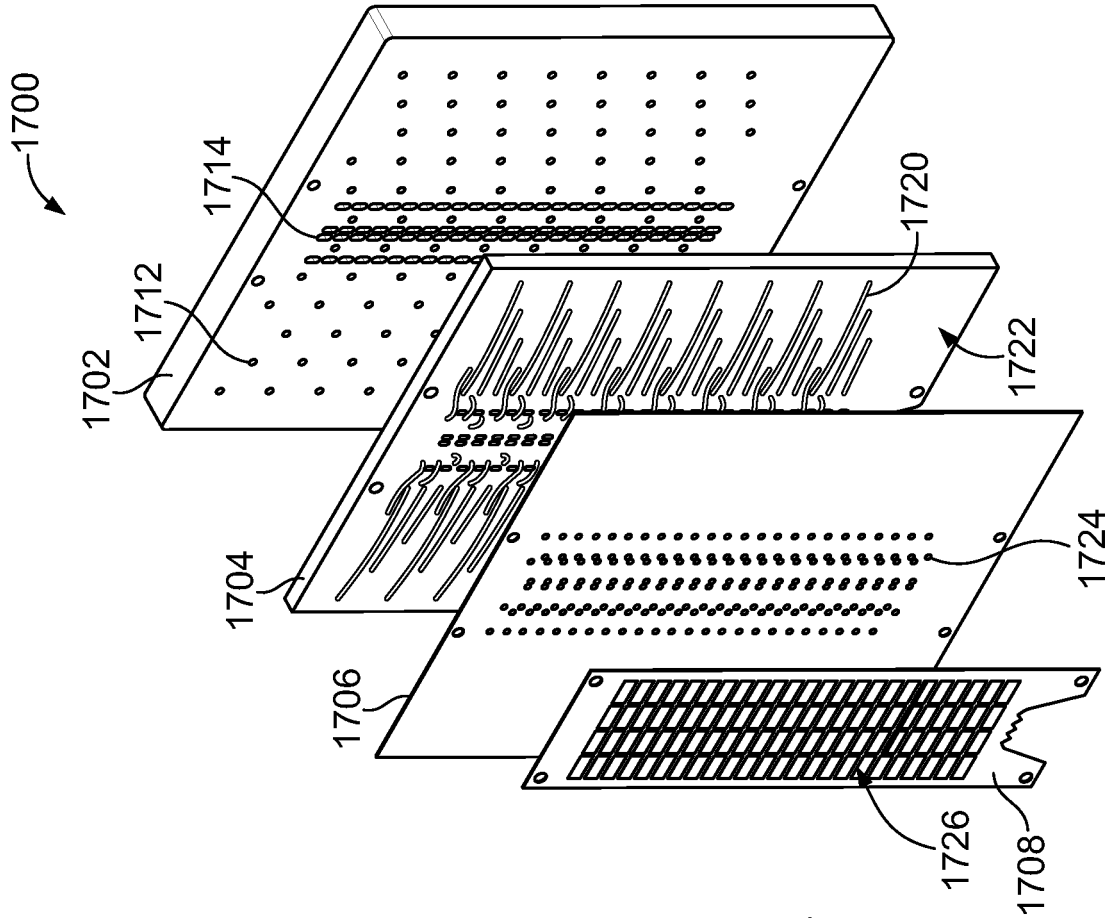
1700
1714
1720
1712
1722
1702
1704
1724
1706
1726
1708

FIG. 60

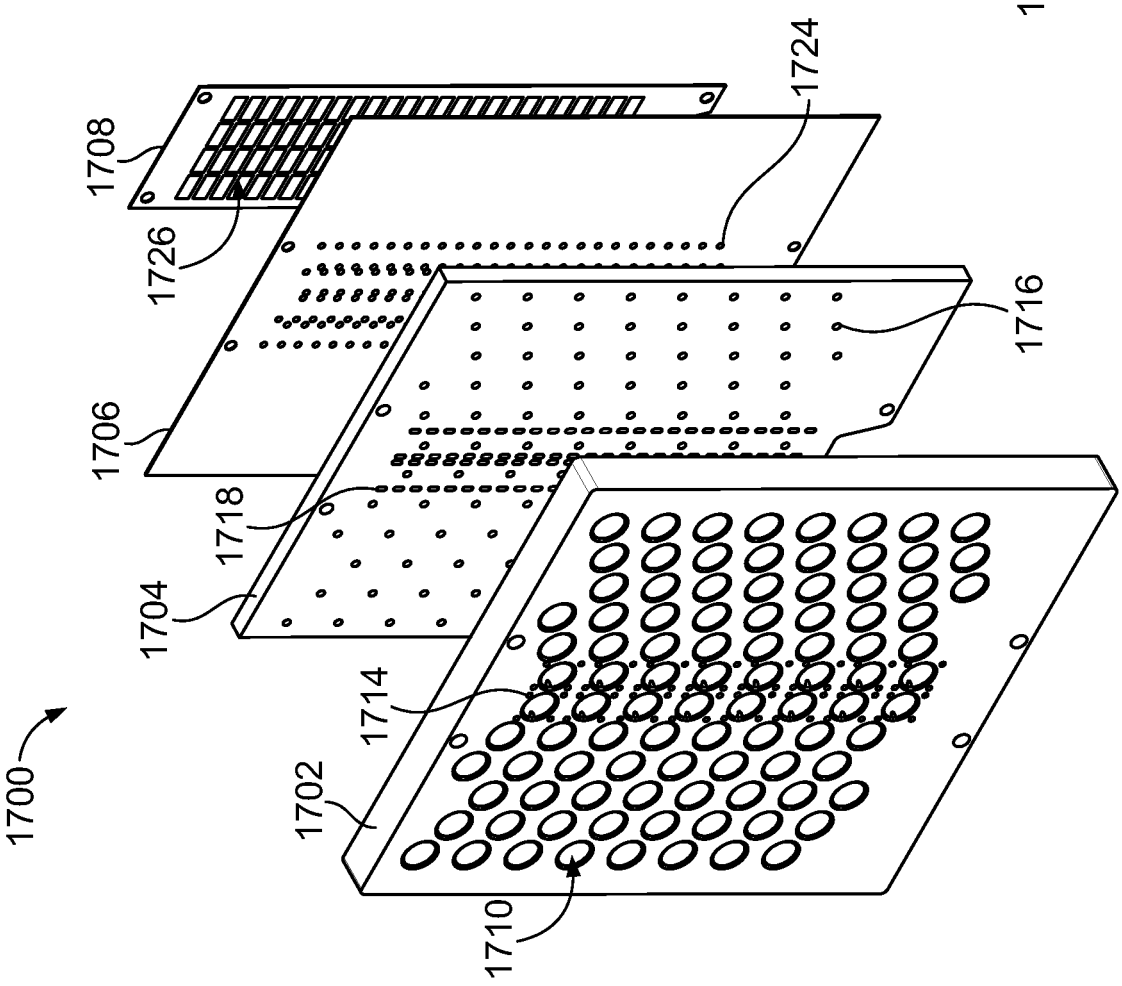
1724
1708
1726
1716
1706
1718
1704
1714
1700
1702
1710

FIG. 59

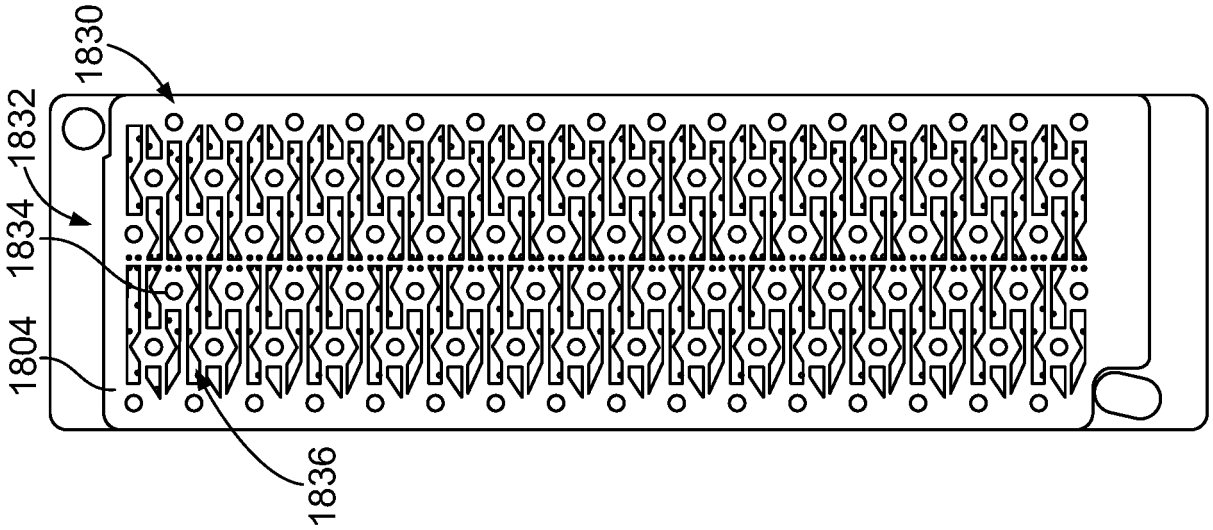

FIG. 63

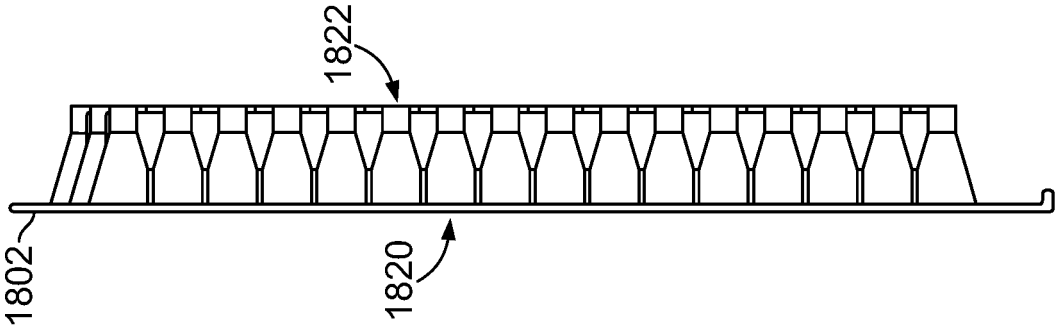

FIG. 62

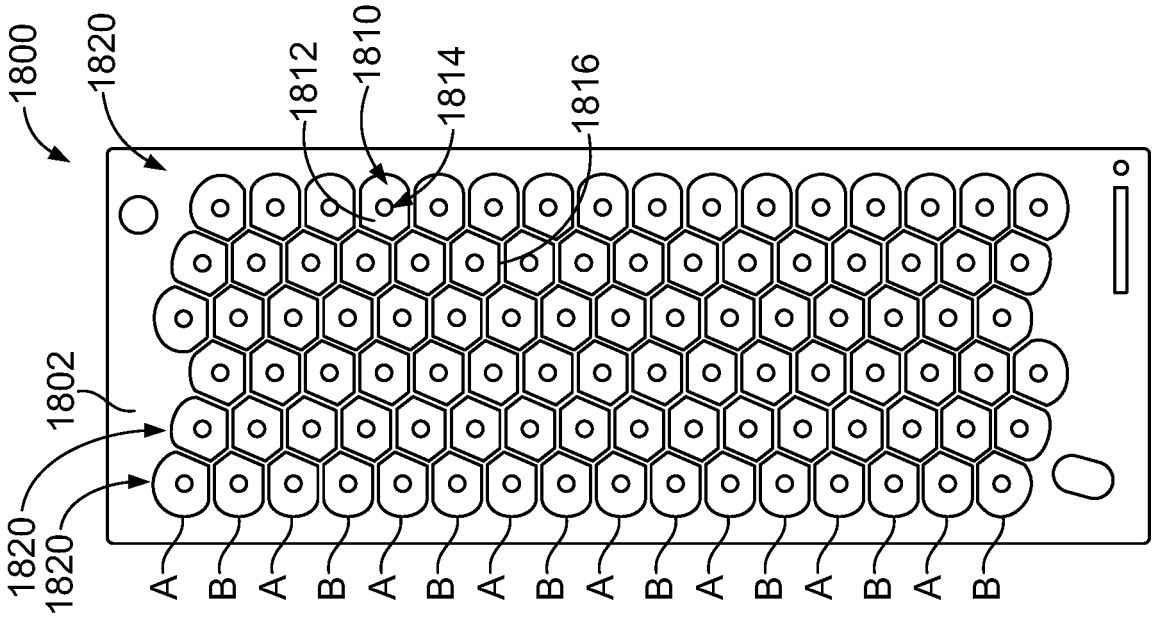

FIG. 61

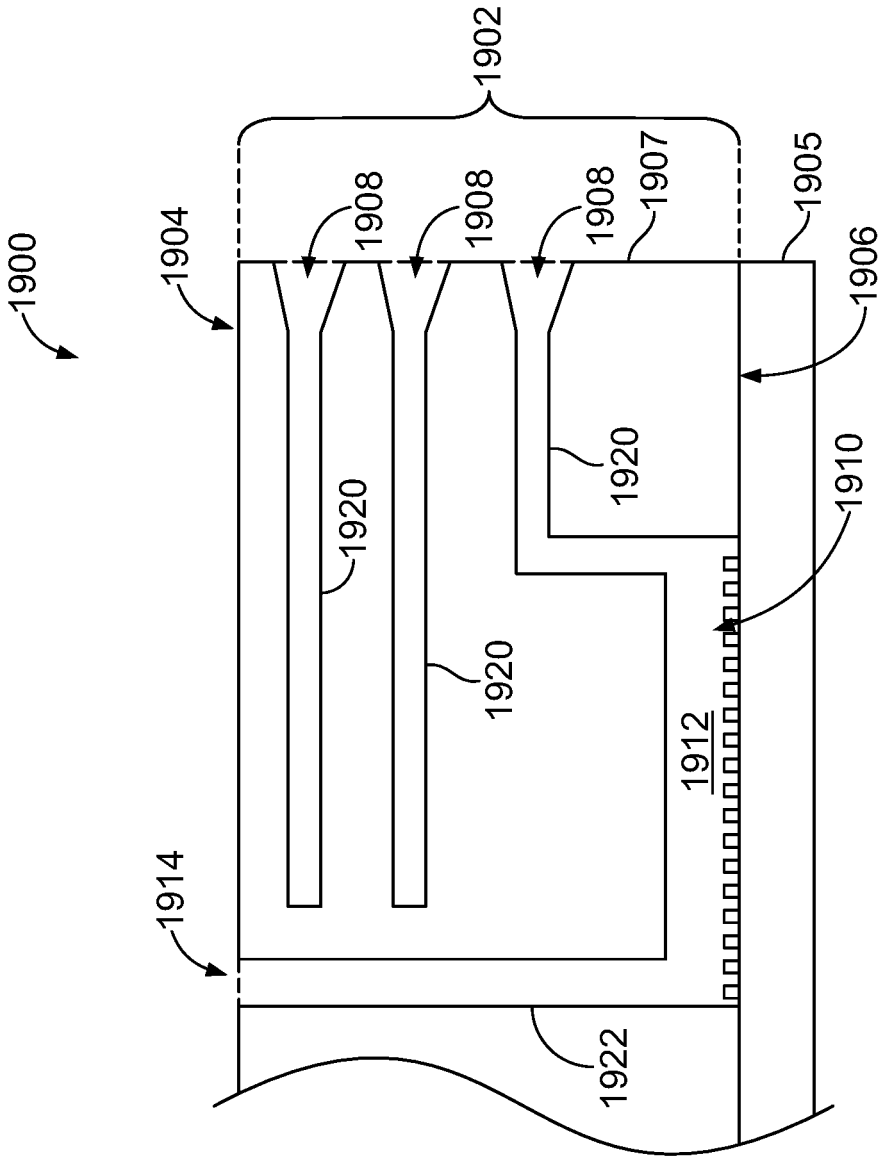
1902
1900
1904
1908
1908
1908
1907
1905
1906
1920
1920
1920
1910
1912
1914
1922

FIG. 65

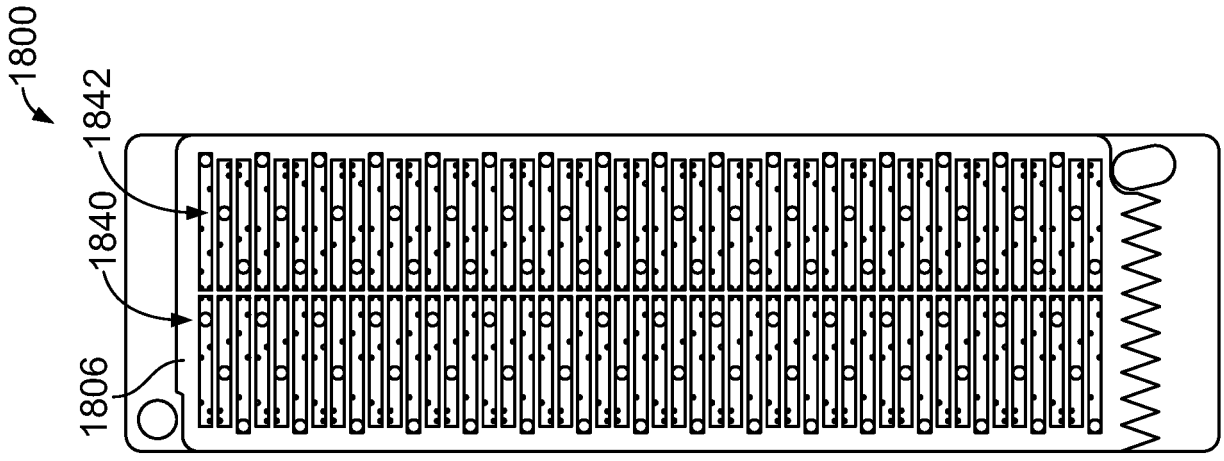
1800
1842
1840
1806

FIG. 64