FIG.1

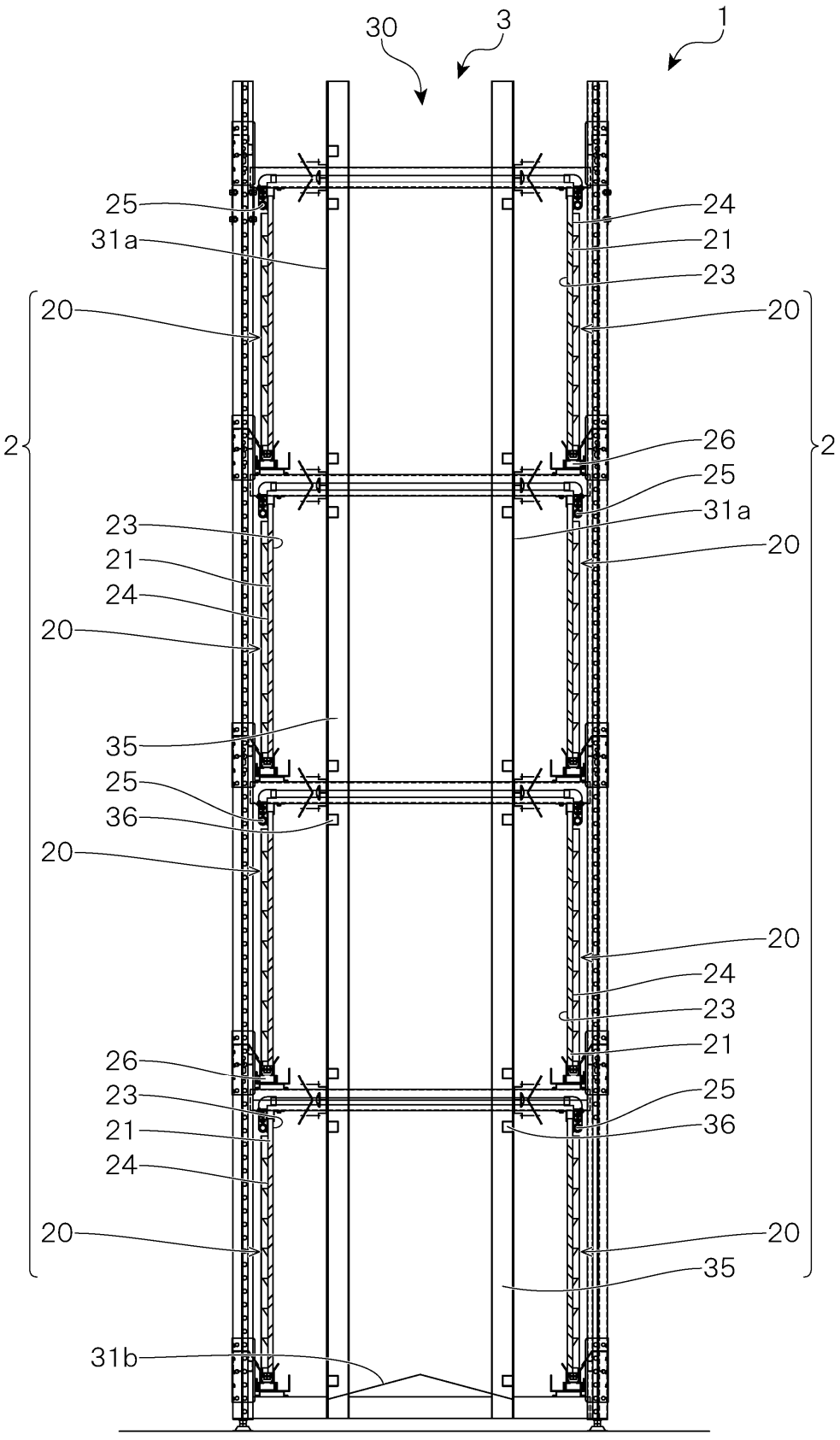
30
3
1
25
31a
24
21
23
20
20
2
2
26
25
31a
23
21
24
20
20
35
25
36
20
20
24
23
21
26
23
21
24
25
36
20
20
35
31b

FIG.2

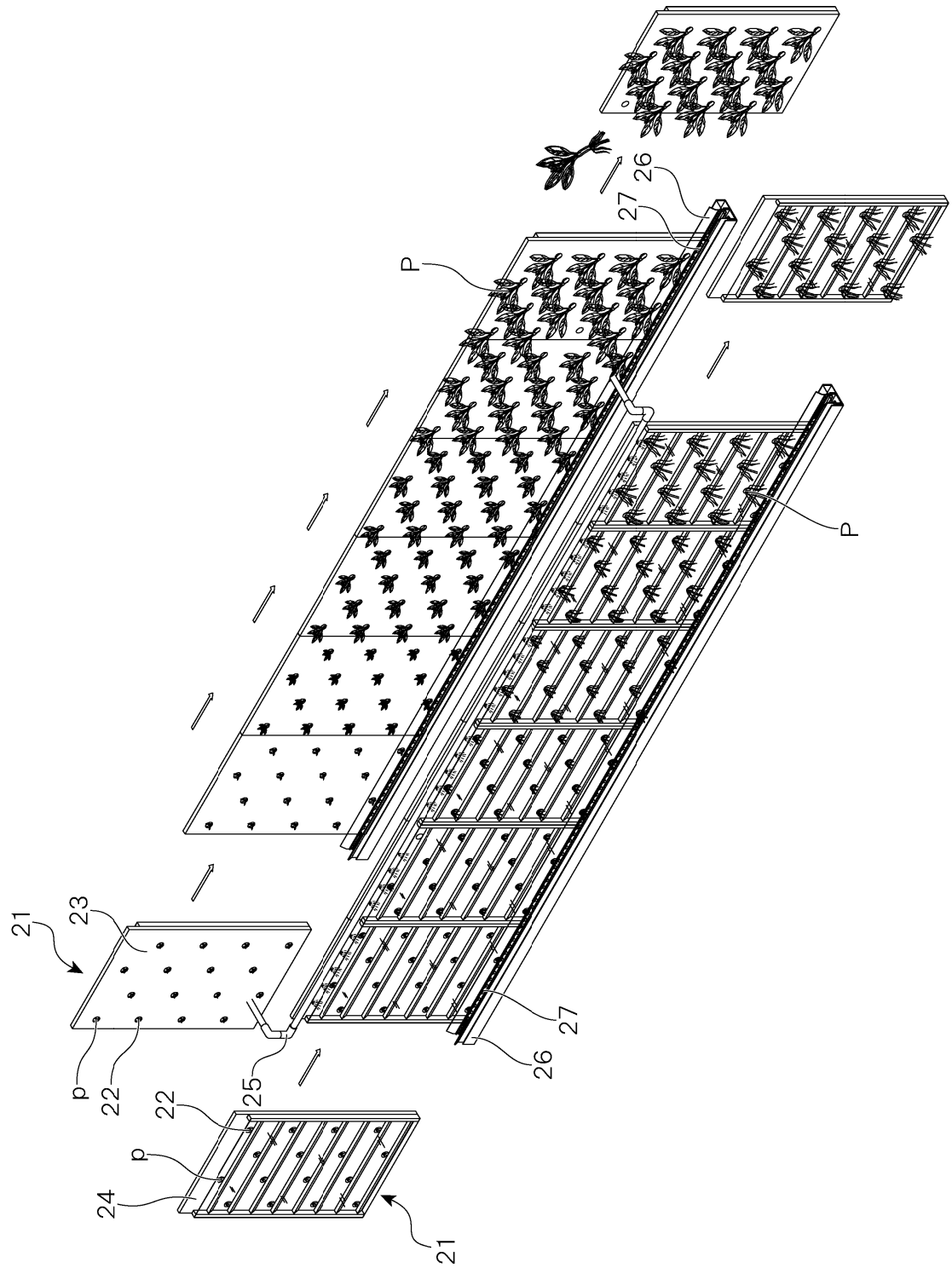

FIG.3

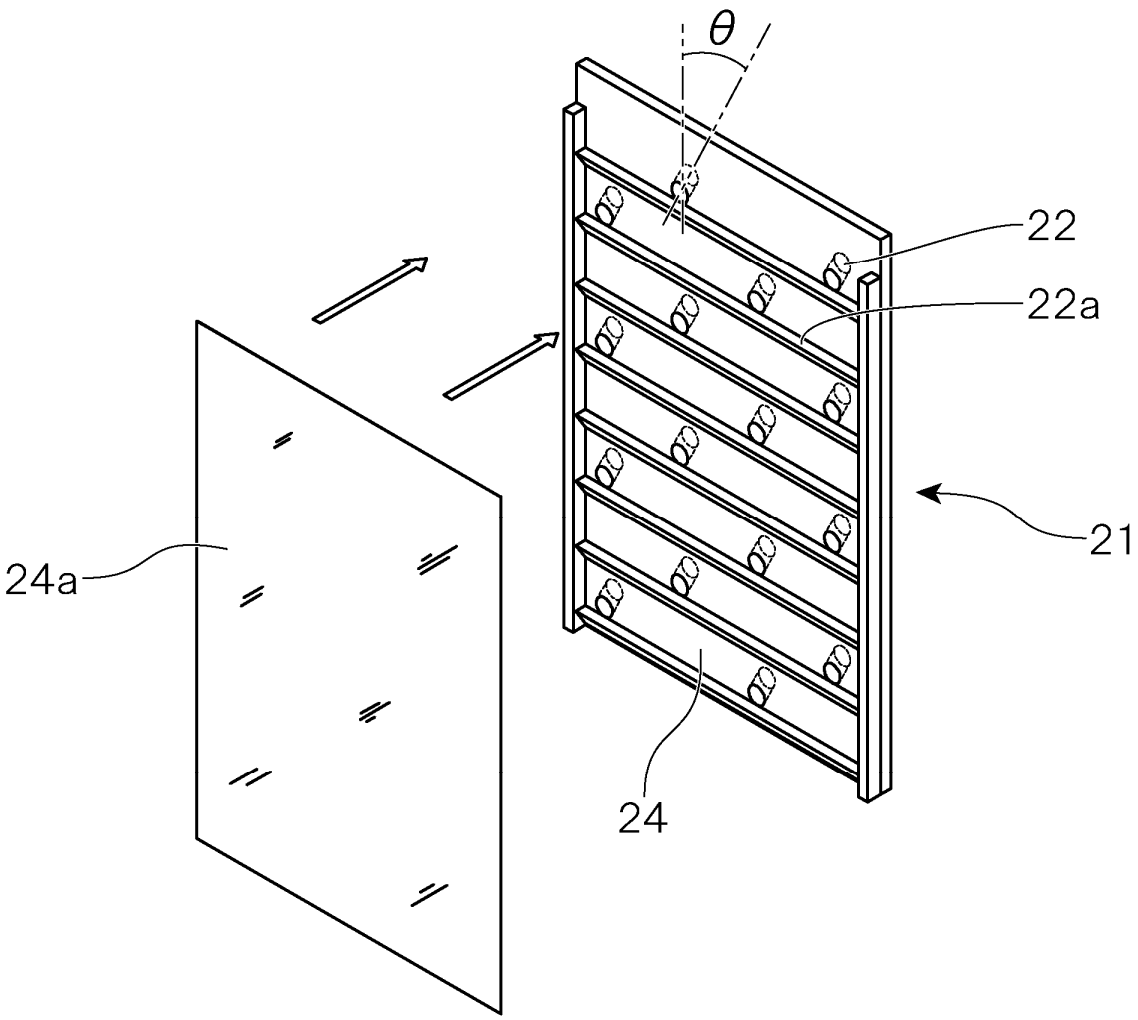

FIG.4

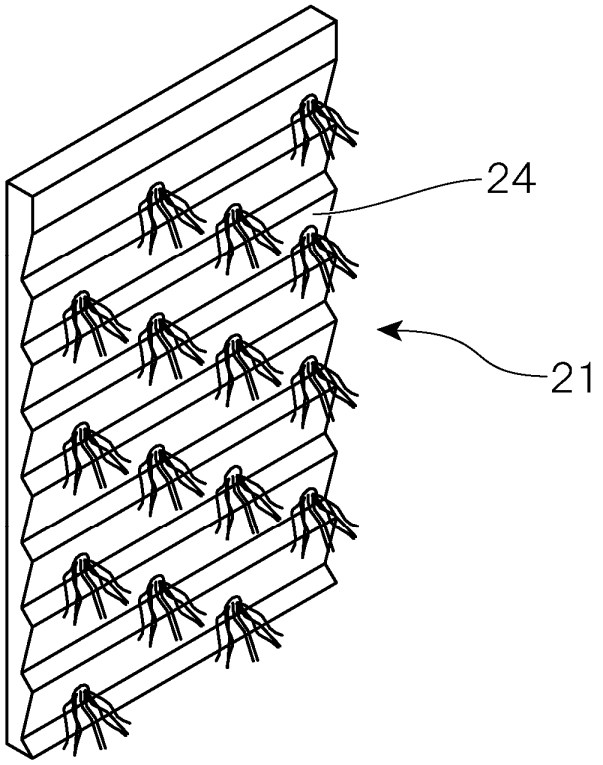

FIG.5

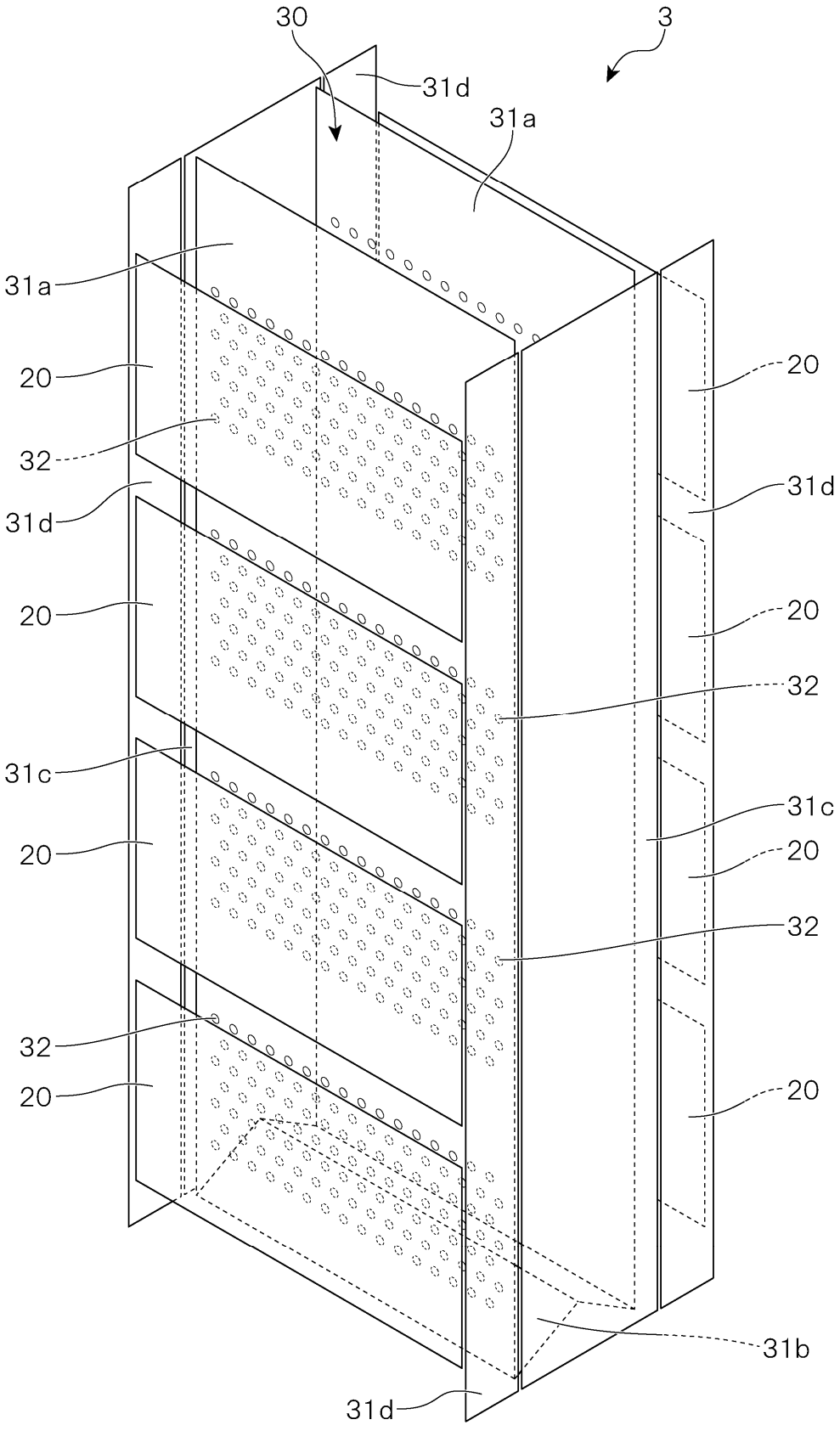

FIG.6

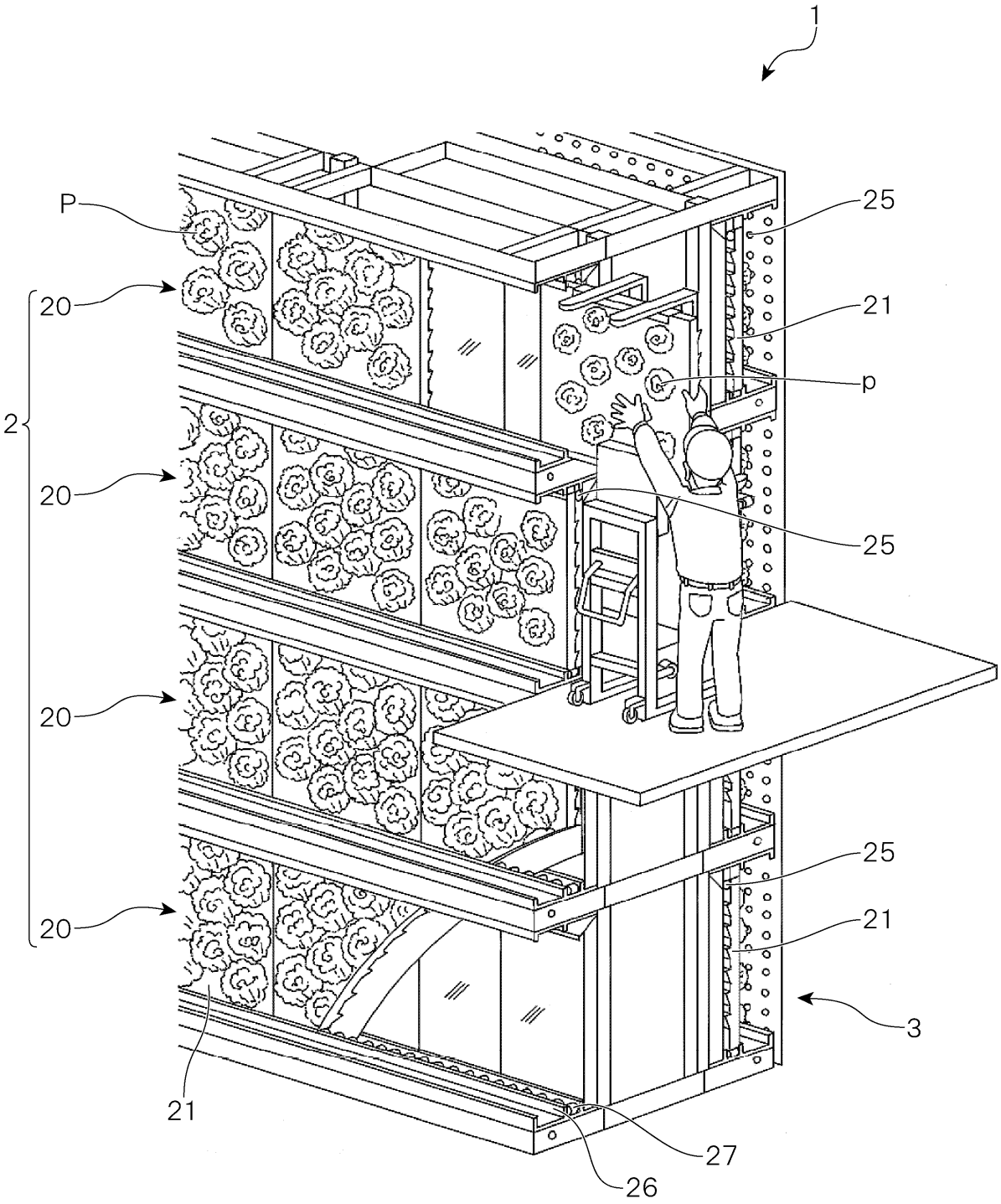

FIG.7

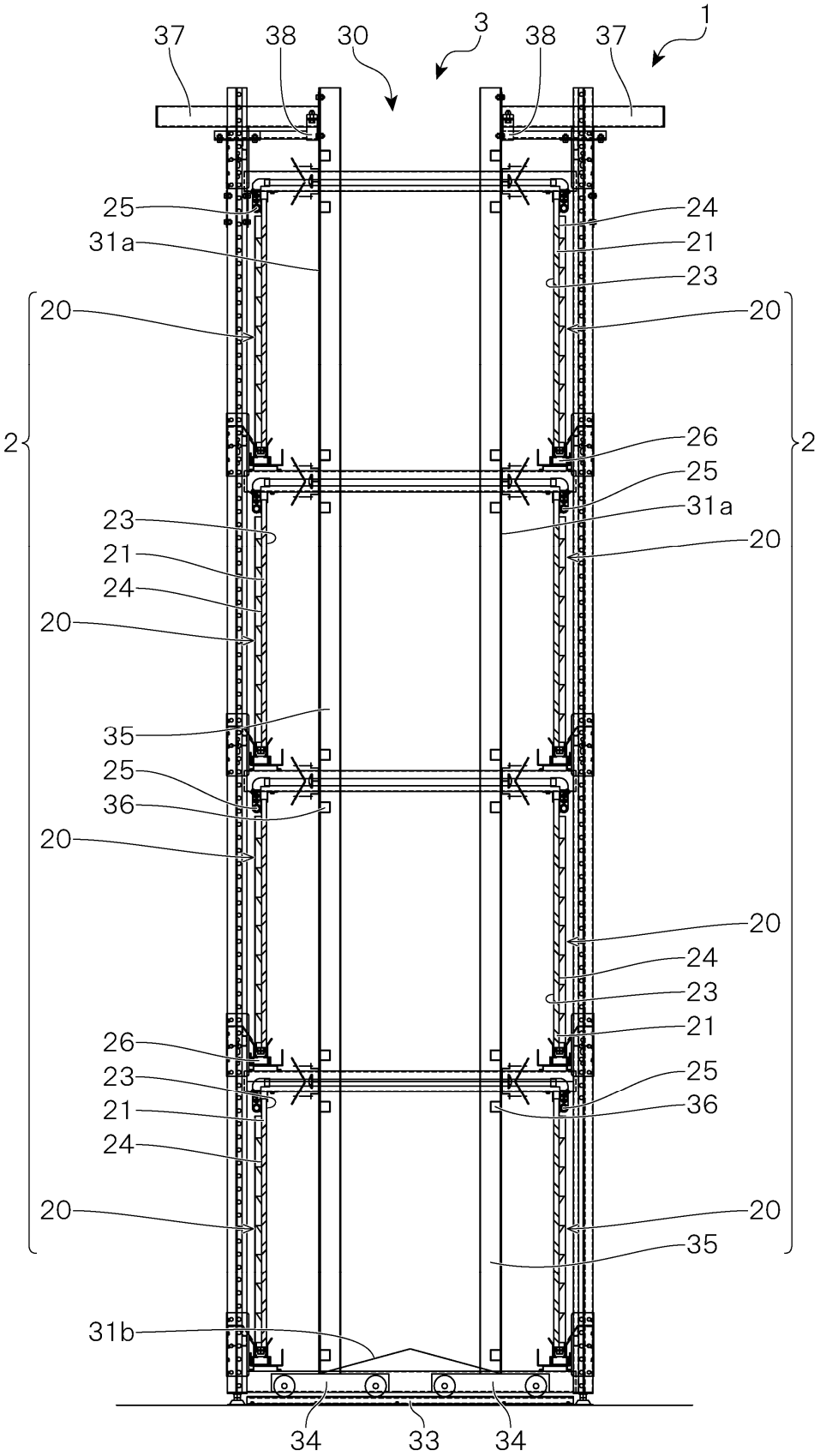
37
38
30
3
38
37
1
25
31a
24
21
23
20
20
2
2
26
25
31a
20
23
21
24
20
35
25
36
20
20
24
23
21
26
23
21
24
25
36
20
20
35
31b
34
33
34

FIG.8

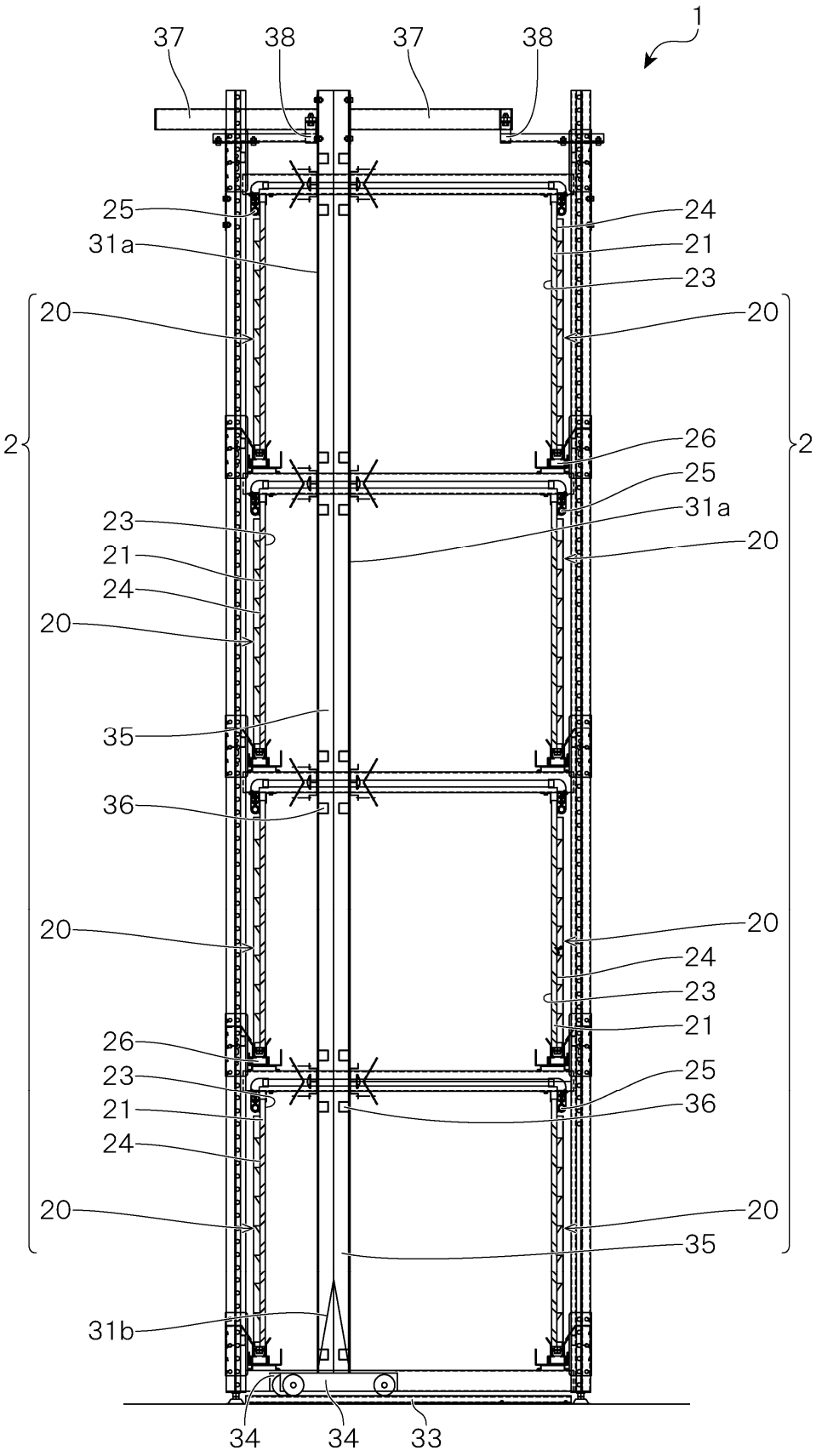
1
37
38
37
38
25
31a
24
21
23
20
20
2
2
26
25
31a
23
21
24
20
20
35
36
20
20
24
23
21
26
23
21
24
25
36
20
20
35
31b
34
34
33