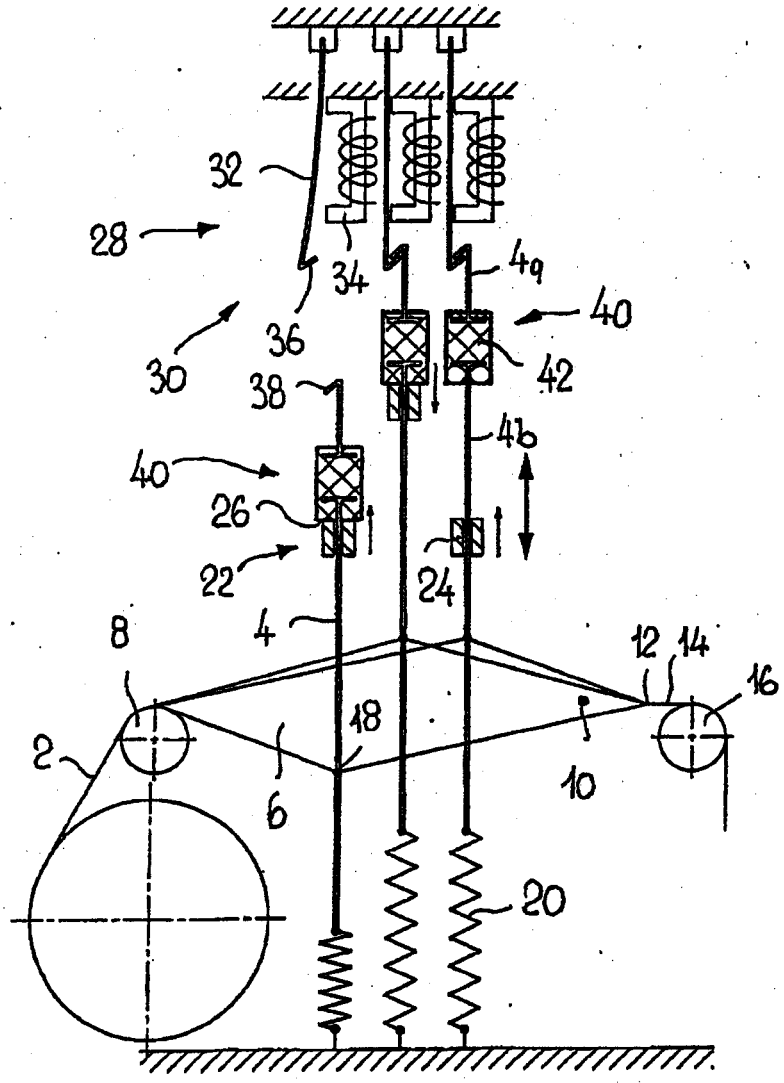

Fig. 1

Fig. 5



Fig. 2

Fig. 4

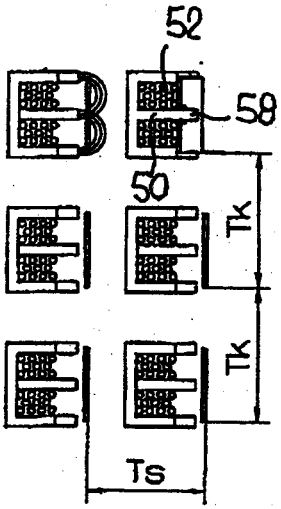

Fig. 3

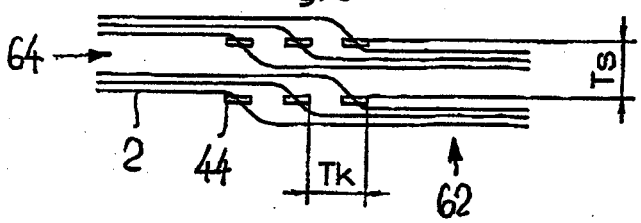

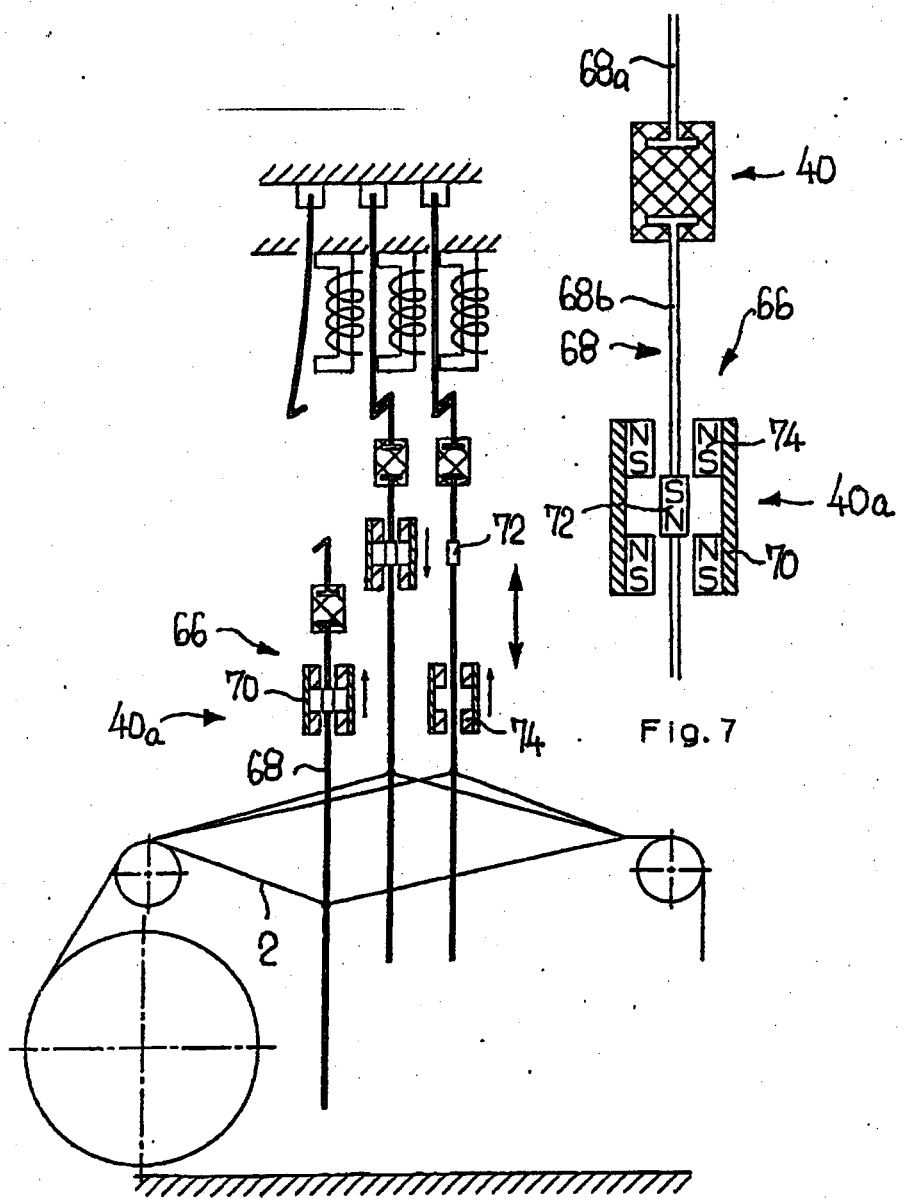

Fig. 7

Fig. 6