(12) 特許協力条約に基づいて公開された国際出願

(19) 世界知的所有権機関
国際事務局

(43) 国際公開日
2015 年 5 月 28 日(28.05.2015)

WIPO | PCT

(10) 国際公開番号
WO 2015/076360 A1

(51) 国際特許分類:
G01R 31/26 (2014.01) *H01R 13/18* (2006.01)
G01R 1/073 (2006.01) *H01R 33/76* (2006.01)

(21) 国際出願番号: PCT/JP2014/080860

(22) 国際出願日: 2014 年 11 月 21 日(21.11.2014)

(25) 国際出願の言語: 日本語

(26) 国際公開の言語: 日本語

(30) 優先権データ:
特願 2013-242365 2013 年 11 月 22 日(22.11.2013) JP

(71) 出願人: 日本発條株式会社(NHK SPRING CO., LTD.) [JP/JP]; 〒2360004 神奈川県横浜市金沢区福浦３丁目１０番地 Kanagawa (JP).

(72) 発明者: 山田 佳男(YAMADA, Yoshio); 〒3994301 長野県上伊那郡宮田村３１３１番地 日本発條株式会社内 Nagano (JP). 谷 幸央(TANI, Yoshihisa); 〒3994301 長野県上伊那郡宮田村３１３１番地 日本発條株式会社内 Nagano (JP). 広中 浩平(HIRONAKA, Kouhei); 〒3994301 長野県上伊那郡宮田村３１３１番地 日本発條株式会社内 Nagano (JP). 仁平 崇(NIDAIRA, Takashi); 〒3994301 長野県上伊那郡宮田村３１３１番地 日本発條株式会社内 Nagano (JP). 米田 知広(YONEDA, Tomohiro); 〒3994301 長野県上伊那郡宮田村３１３１番地 日本発條株式会社内 Nagano (JP).

(74) 代理人: 酒井 宏明(SAKAI, Hiroaki); 〒1006020 東京都千代田区霞が関三丁目２番５号 霞が関ビルディング 酒井国際特許事務所 Tokyo (JP).

(81) 指定国 (表示のない限り、全ての種類の国内保護が可能): AE, AG, AL, AM, AO, AT, AU, AZ, BA, BB, BG, BH, BN, BR, BW, BY, BZ, CA, CH, CL, CN, CO, CR, CU, CZ, DE, DK, DM, DO, DZ, EC, EE, EG, ES, FI, GB, GD, GE, GH, GM, GT, HN, HR, HU, ID, IL, IN, IR, IS, JP, KE, KG, KN, KP, KR, KZ, LA, LC, LK, LR, LS, LU, LY, MA, MD, ME, MG, MK, MN, MW, MX, MY, MZ, NA, NG, NI, NO, NZ, OM, PA, PE, PG, PH, PL, PT, QA, RO, RS, RU, RW, SA, SC, SD, SE, SG, SK, SL, SM, ST, SV, SY, TH, TJ, TM, TN, TR, TT, TZ, UA, UG, US, UZ, VC, VN, ZA, ZM, ZW.

(84) 指定国 (表示のない限り、全ての種類の広域保護が可能): ARIPO (BW, GH, GM, KE, LR, LS, MW, MZ, NA, RW, SD, SL, ST, SZ, TZ, UG, ZM, ZW), ユーラシア (AM, AZ, BY, KG, KZ, RU, TJ, TM), ヨーロッパ (AL, AT, BE, BG, CH, CY, CZ, DE, DK, EE, ES, FI, FR, GB, GR, HR, HU, IE, IS, IT, LT, LU, LV, MC, MK, MT, NL, NO, PL, PT, RO, RS, SE, SI, SK, SM, TR), OAPI (BF, BJ, CF, CG, CI, CM, GA, GN, GQ, GW, KM, ML, MR, NE, SN, TD, TG).

[続葉有]

(54) **Title**: SOCKET ATTACHING STRUCTURE AND SPRING MEMBER

(54) 発明の名称 : ソケット取付構造およびばね部材

[図4]

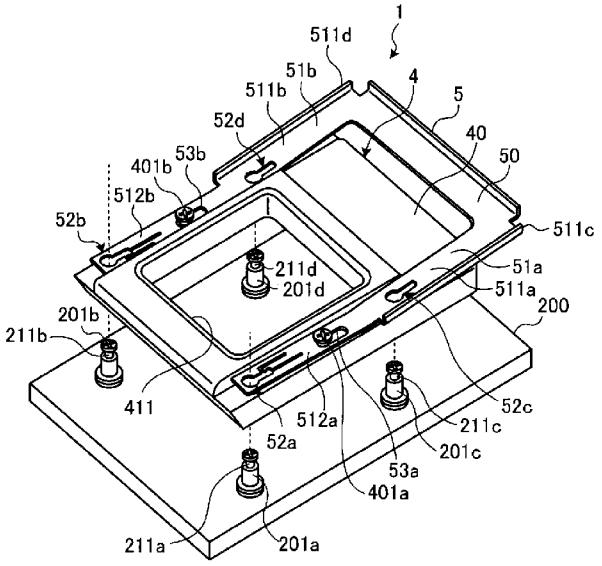

(57) **Abstract**: This socket attaching structure is provided with: a plurality of supporting members, which extend from a main surface of a substrate, and which are respectively inserted into inserting holes that are provided in a holder member; and a plate-like spring member (plate spring (5)) attached to the supporting members in a state wherein the holder member placed on the substrate is pressed to the substrate side. The spring member (plate spring (5)) has formed therein first through holes (through holes (52a-52d)), which penetrate the spring member in the plate thickness direction, and which are capable of having the supporting members inserted therein, and the spring member has a fixing section, which forms a part of a side wall of at least one first through hole among the first through holes (through holes (52a-52d)), and which holds and fixes the supporting member.

(57) 要約: 本発明にかかるソケット取付構造は、基板の主面から延出し、ホルダ部材に設けられた挿通孔にそれぞれ挿通される複数の支持部材と、基板上に載置されたホルダ部材を基板側に付勢した状態で、複数の支持部材に取り付けられる板状のばね部材（板ばね５）と、を備え、ばね部材（板ばね５）には、板厚方向に貫通し、支持部材を挿通可能な第１貫通孔（貫通孔５２ａ～５２ｄ）が形成され、複数の第１貫通孔（貫通孔５２ａ～５２ｄ）のうちの少なくとも一つの第１貫通孔の側壁の一部をなし、支持部材を保持して固定する固定部を有する。

WO 2015/076360 A1

添付公開書類:

— 国際調査報告（条約第 21 条(3)）