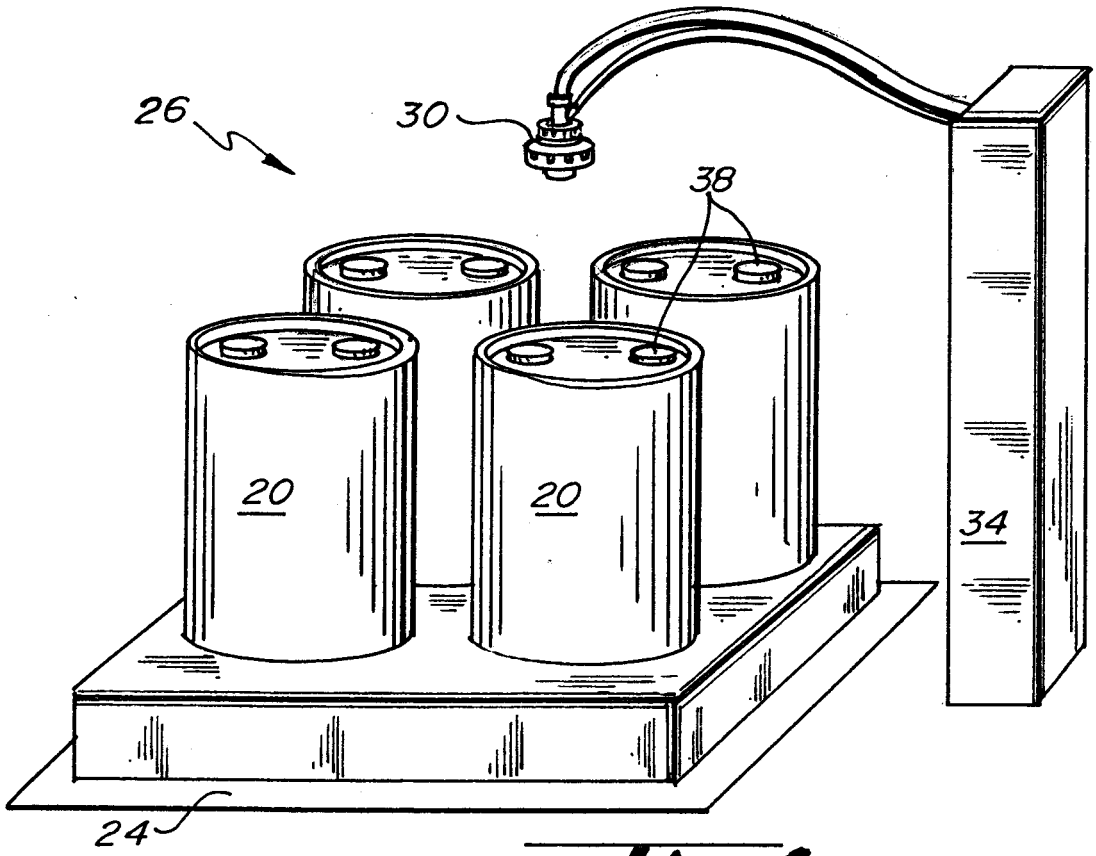

Fig. 1.

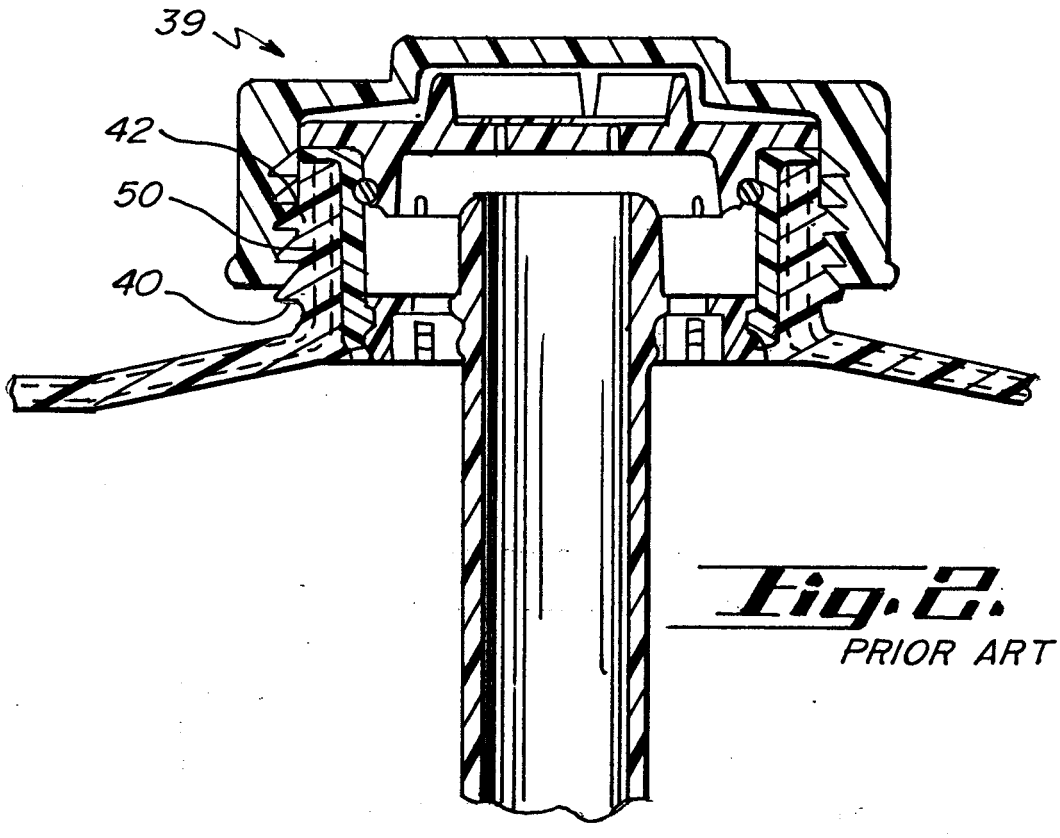

Fig. 2.
PRIOR ART

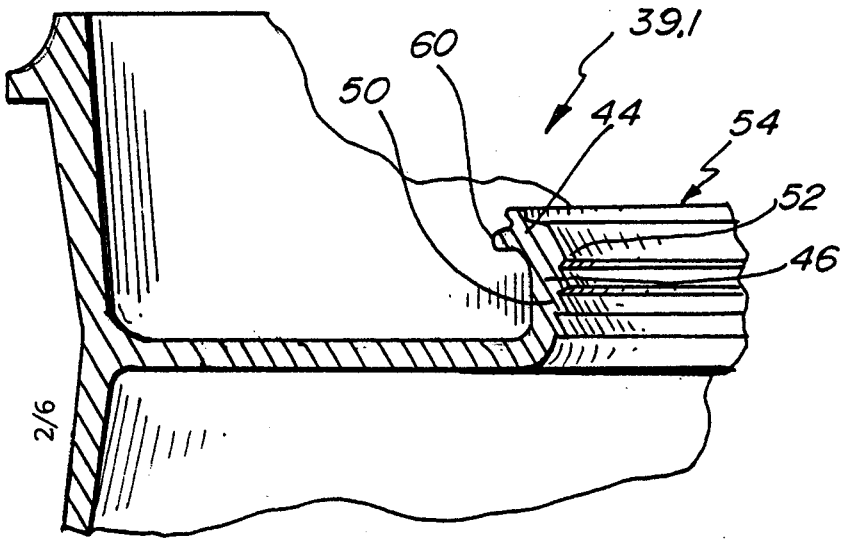

Fig. 3.
PRIOR ART

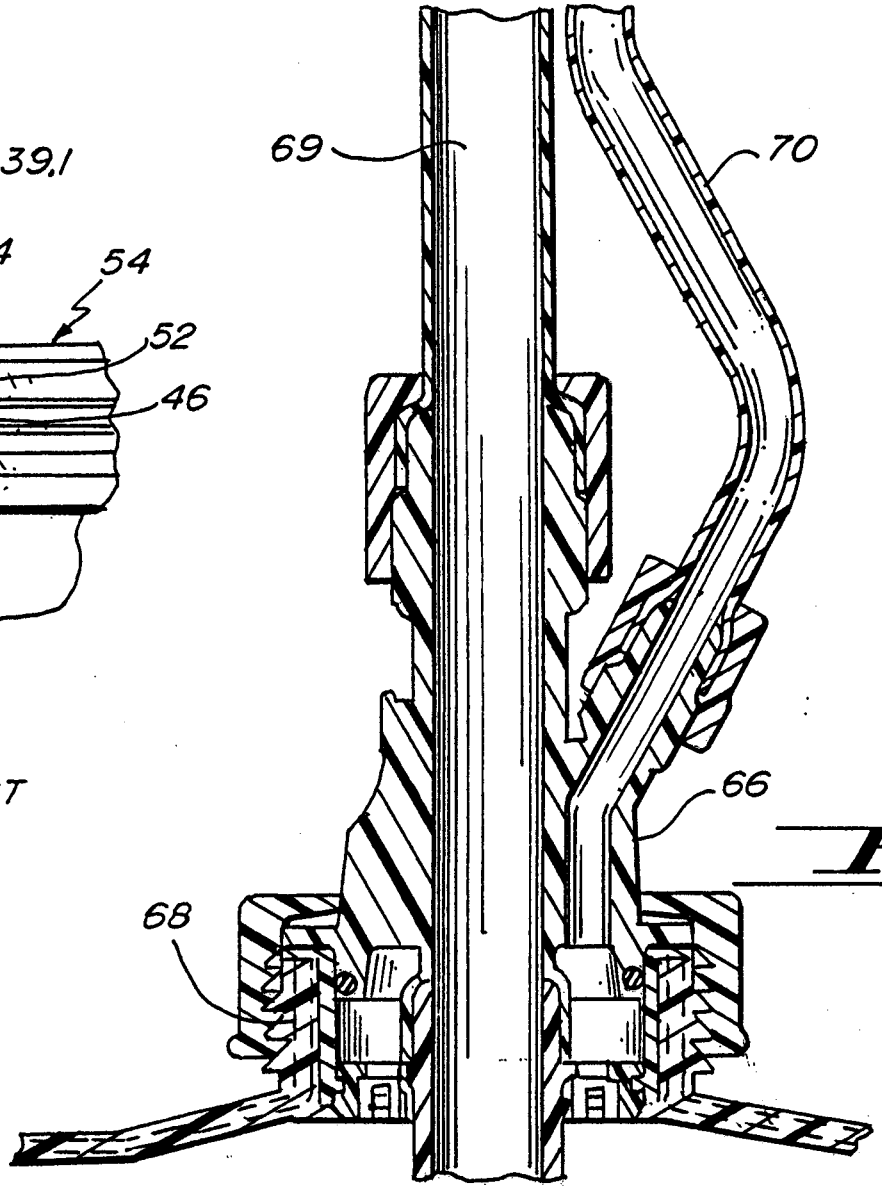

Fig. 4.
PRIOR ART

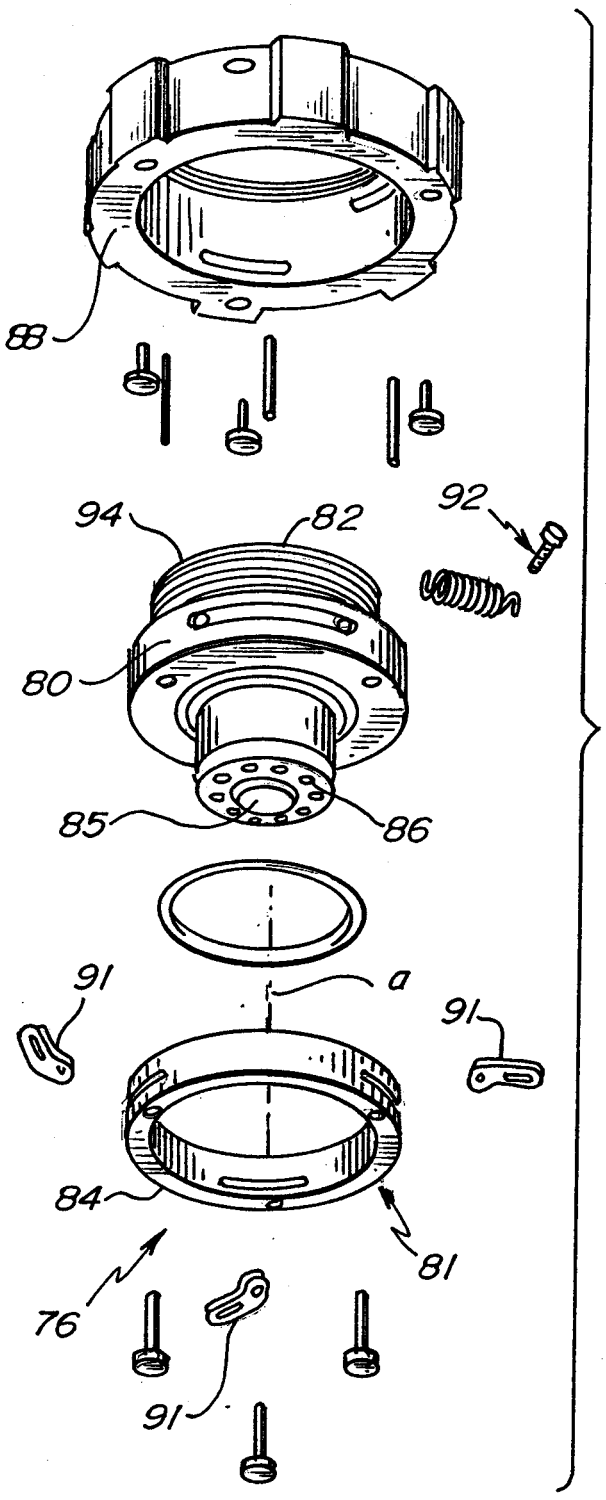

Fig. 5.

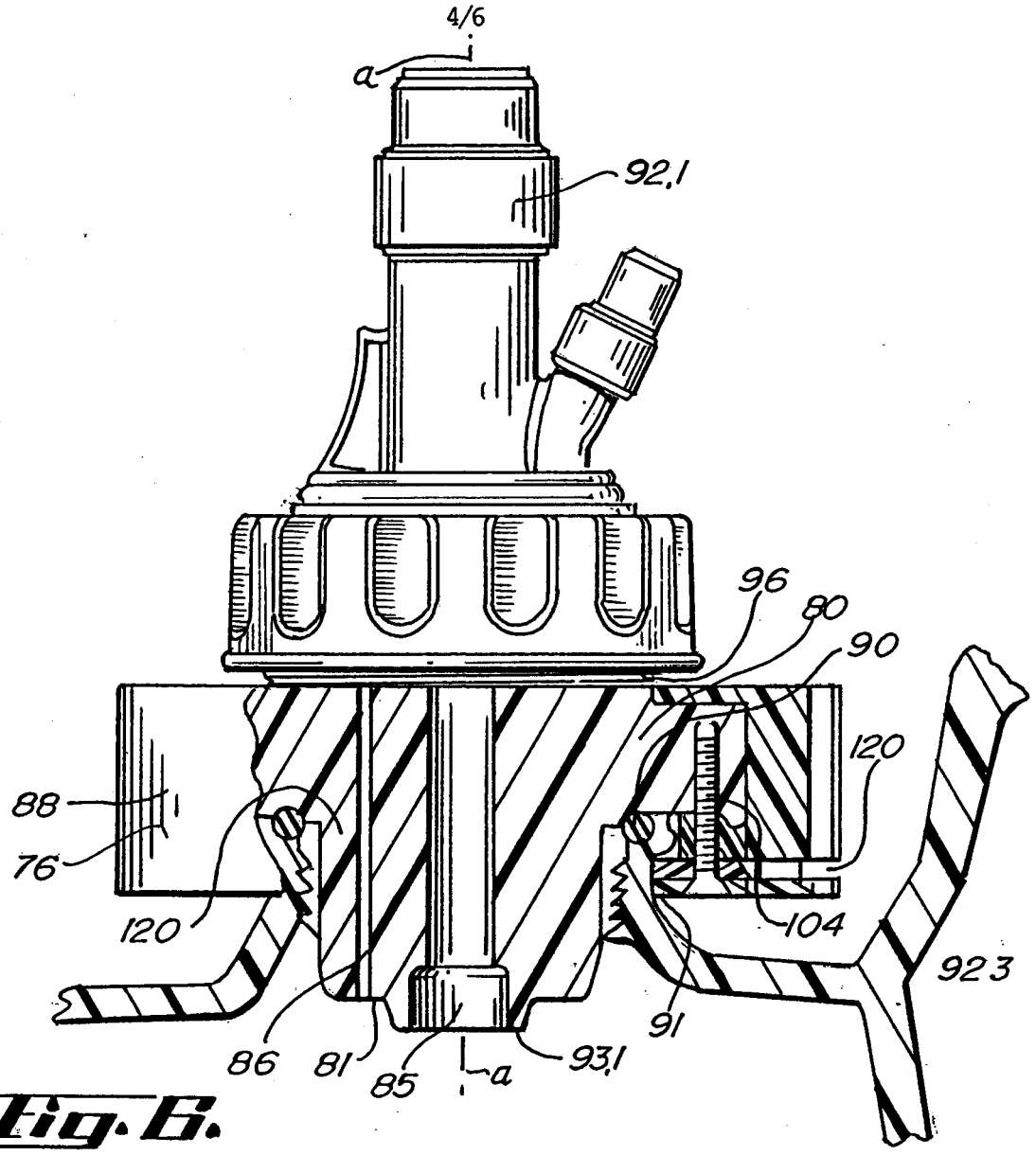
a
92.1
96
80
90
120
88
76
120
104
923
91
86
81
85
a
93.1

Fig. 6.

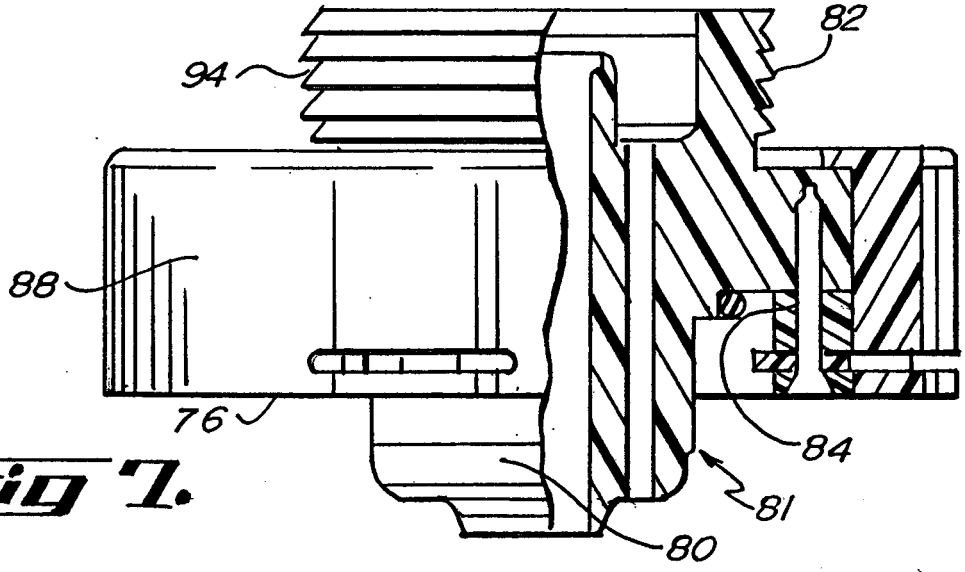
82
94
88
76
84
81
80

Fig 7.

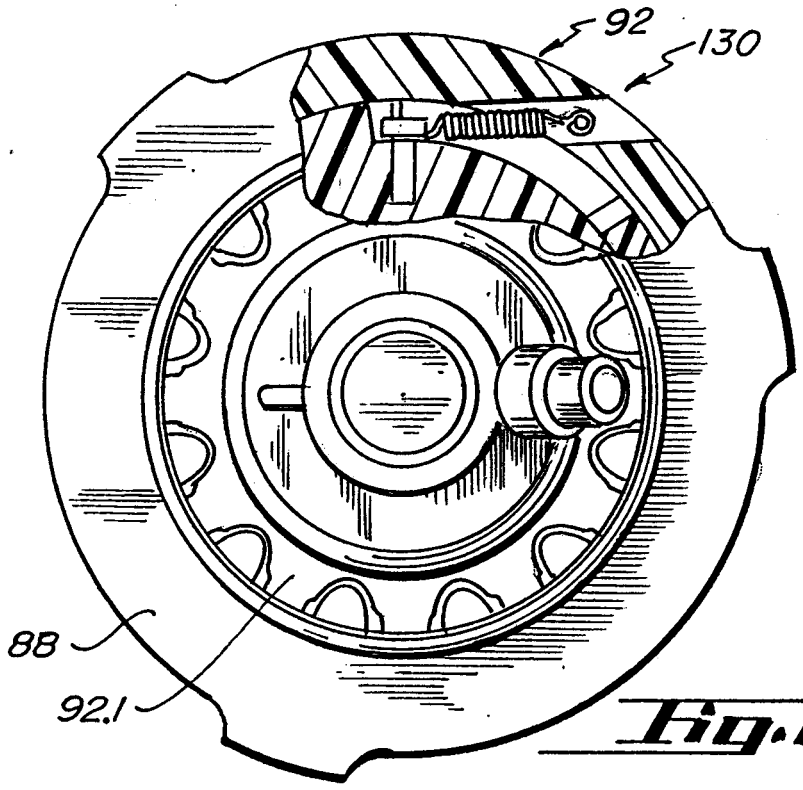

Fig. 8.

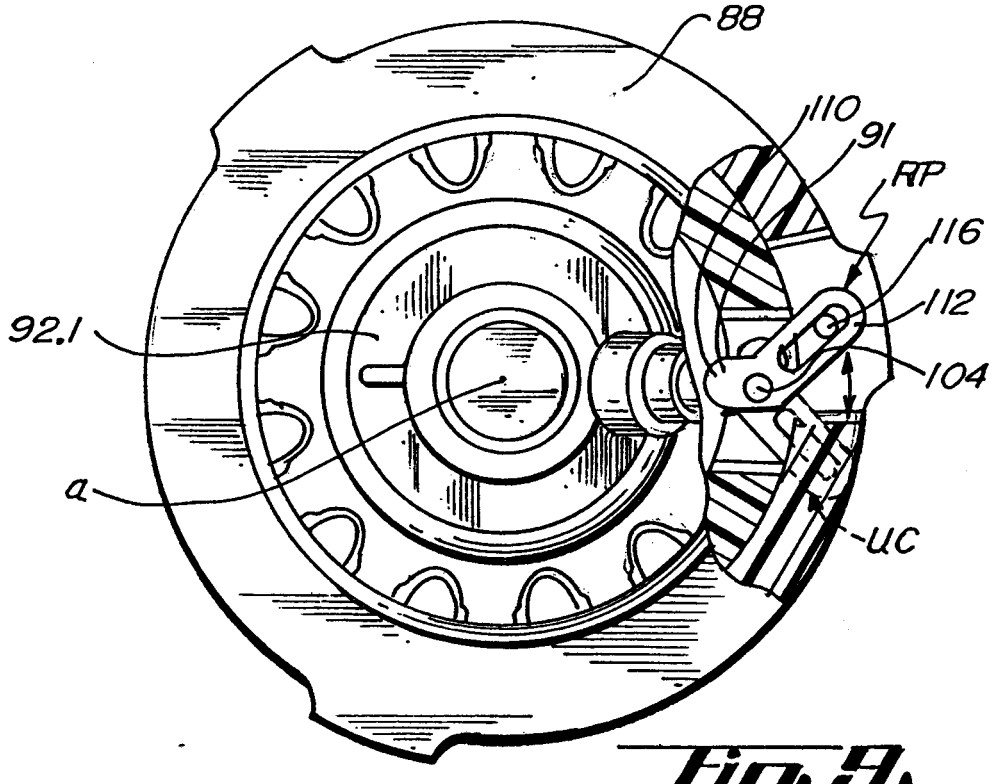

Fig. 9.

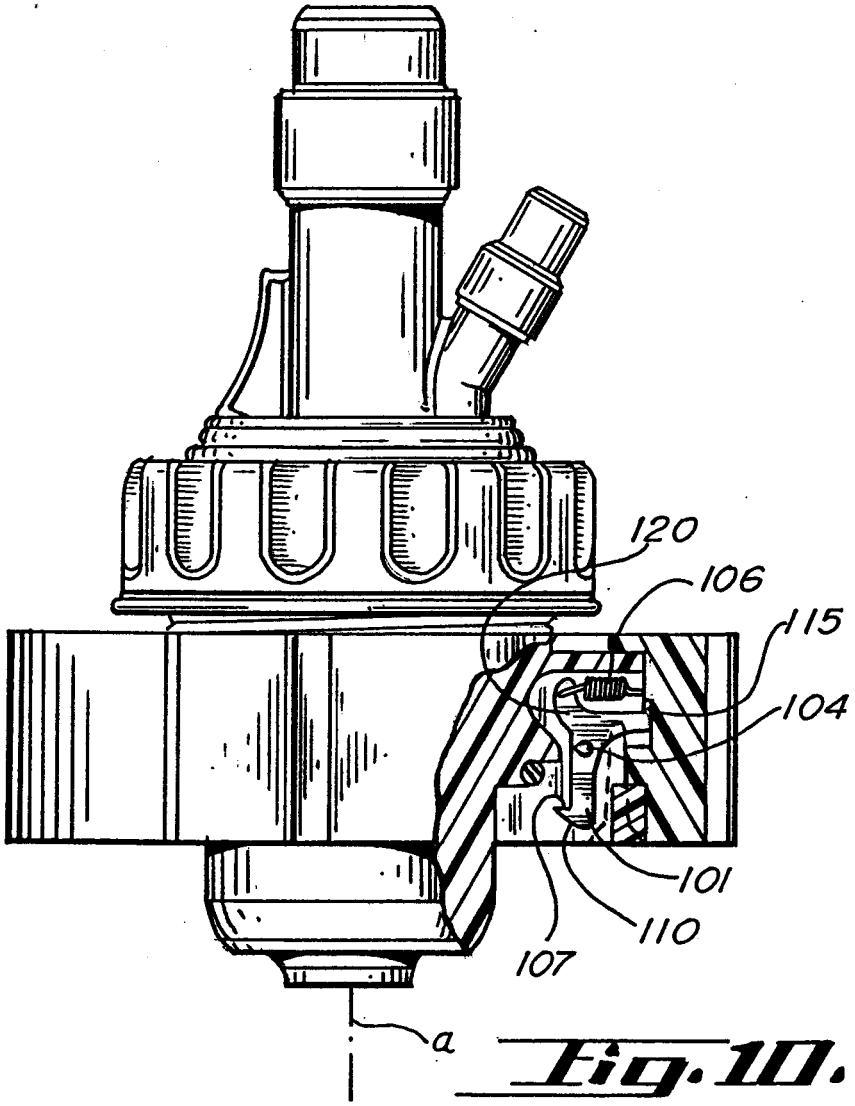

Fig. 10.