FIG. 1A
(PRIOR ART)

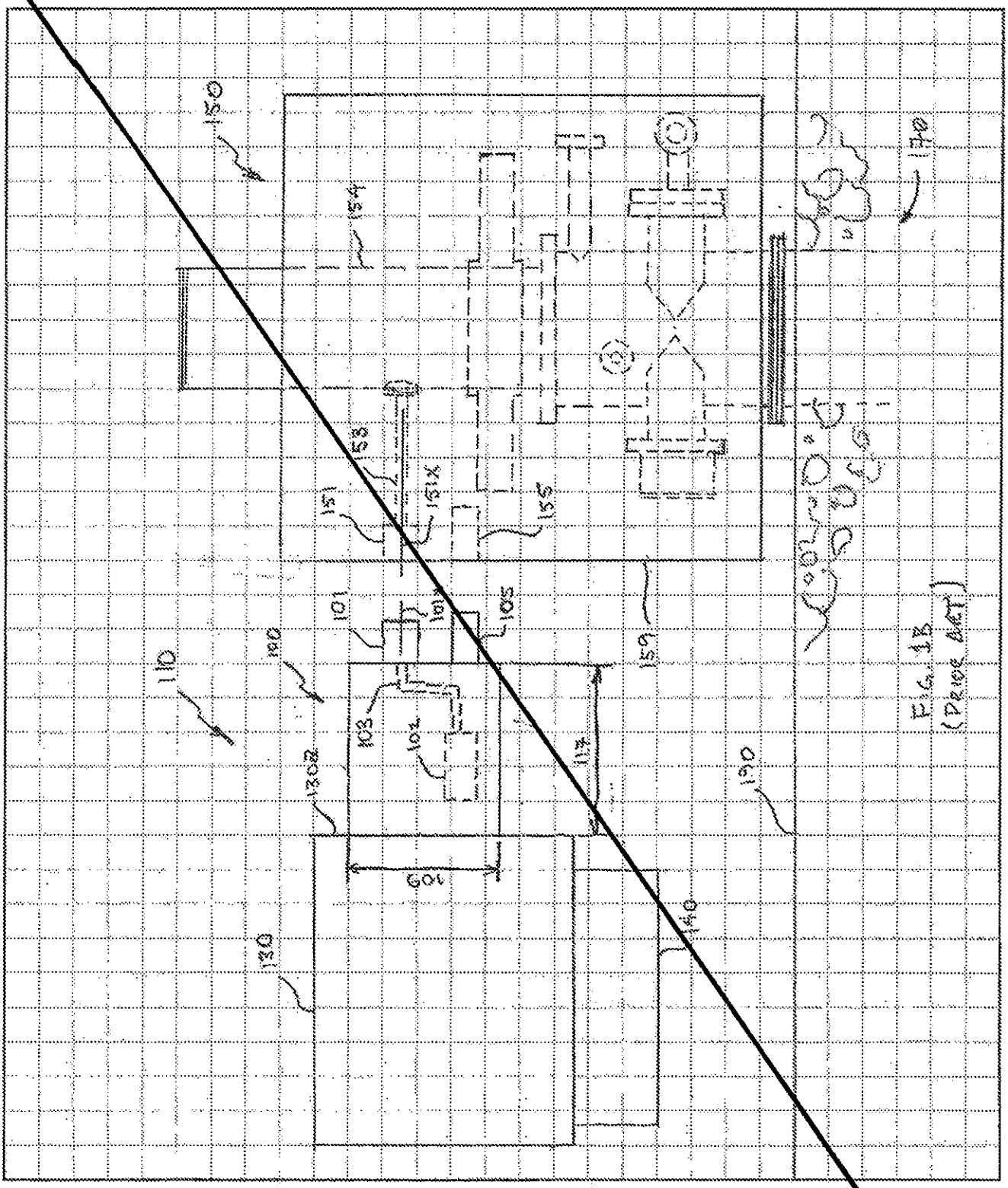

FIG. 1B
(PRIOR ART)

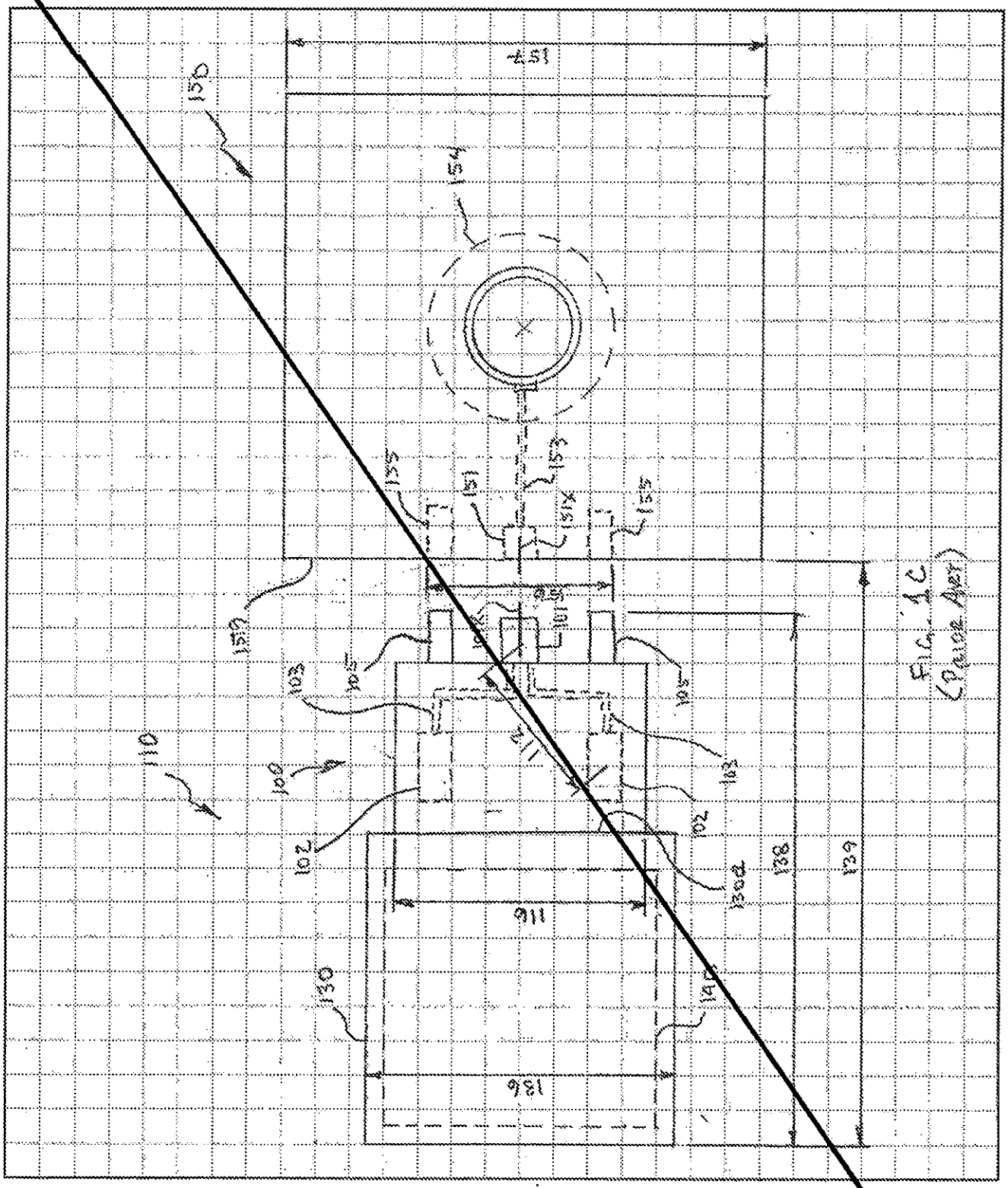

FIG. 1C
(PRIOR ART)

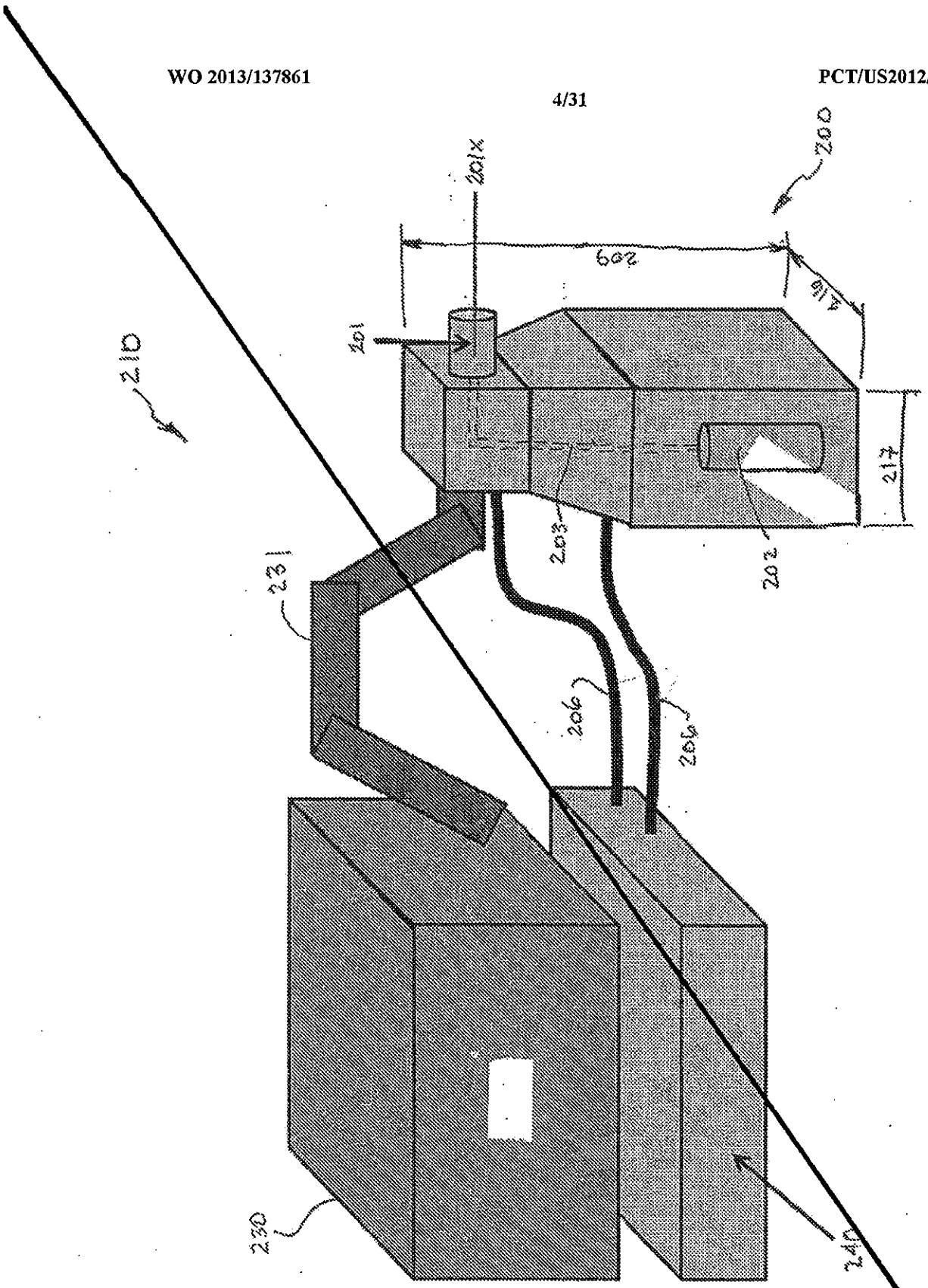

Fig. 2A
(prior art)

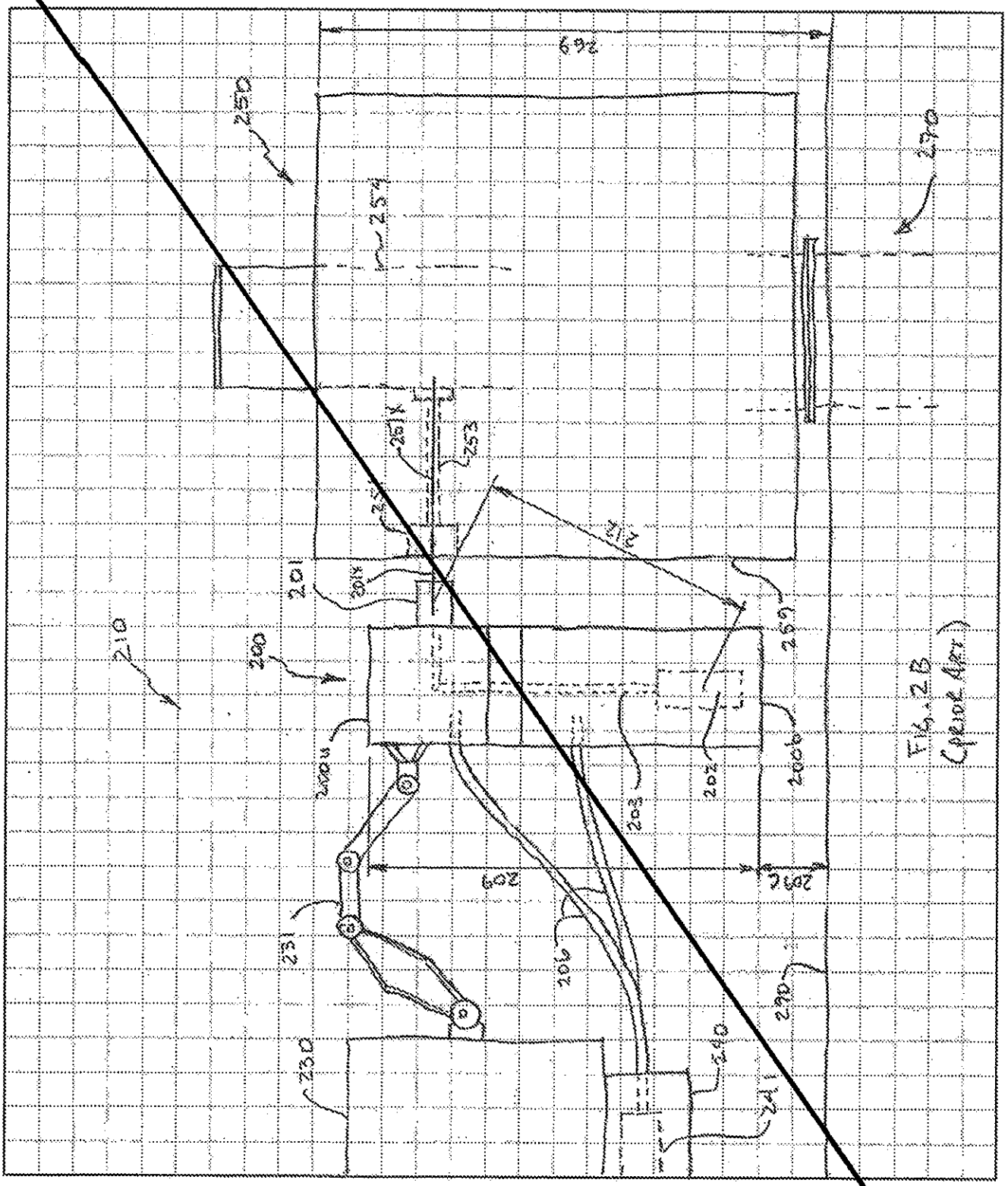

Fig. 2B
(Prior Art)

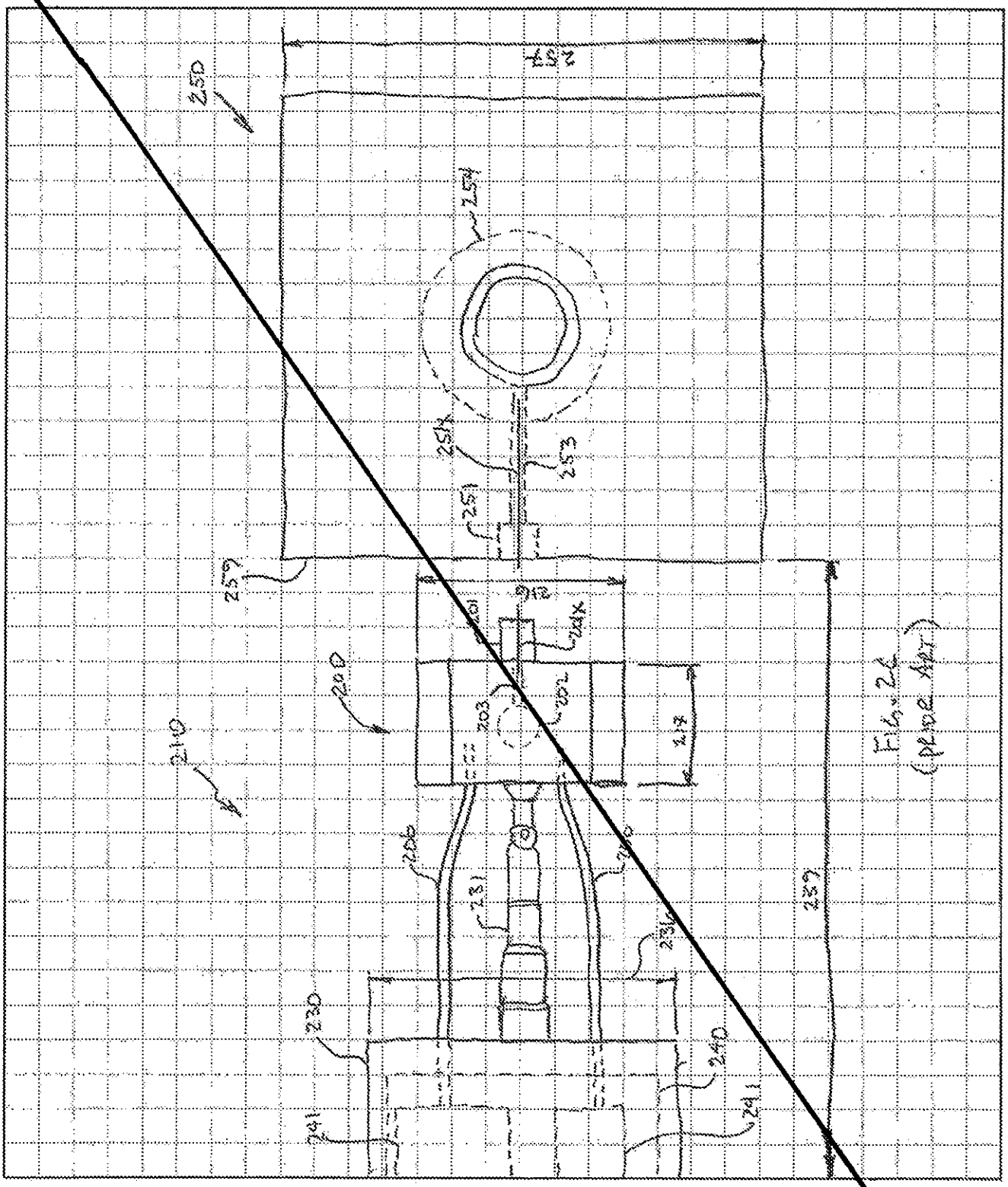

Fig. 24
(Prior Art)

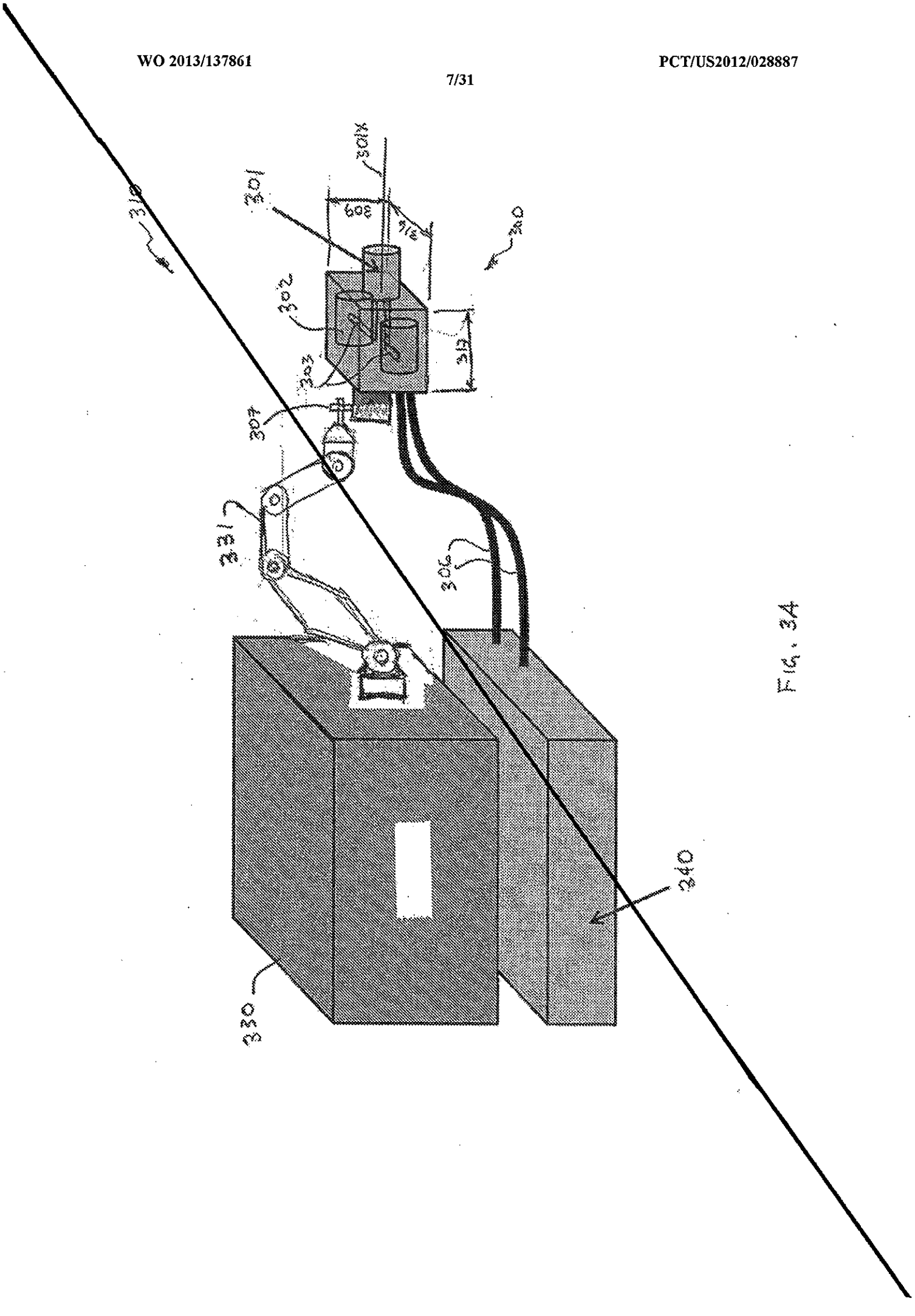

Fig. 34

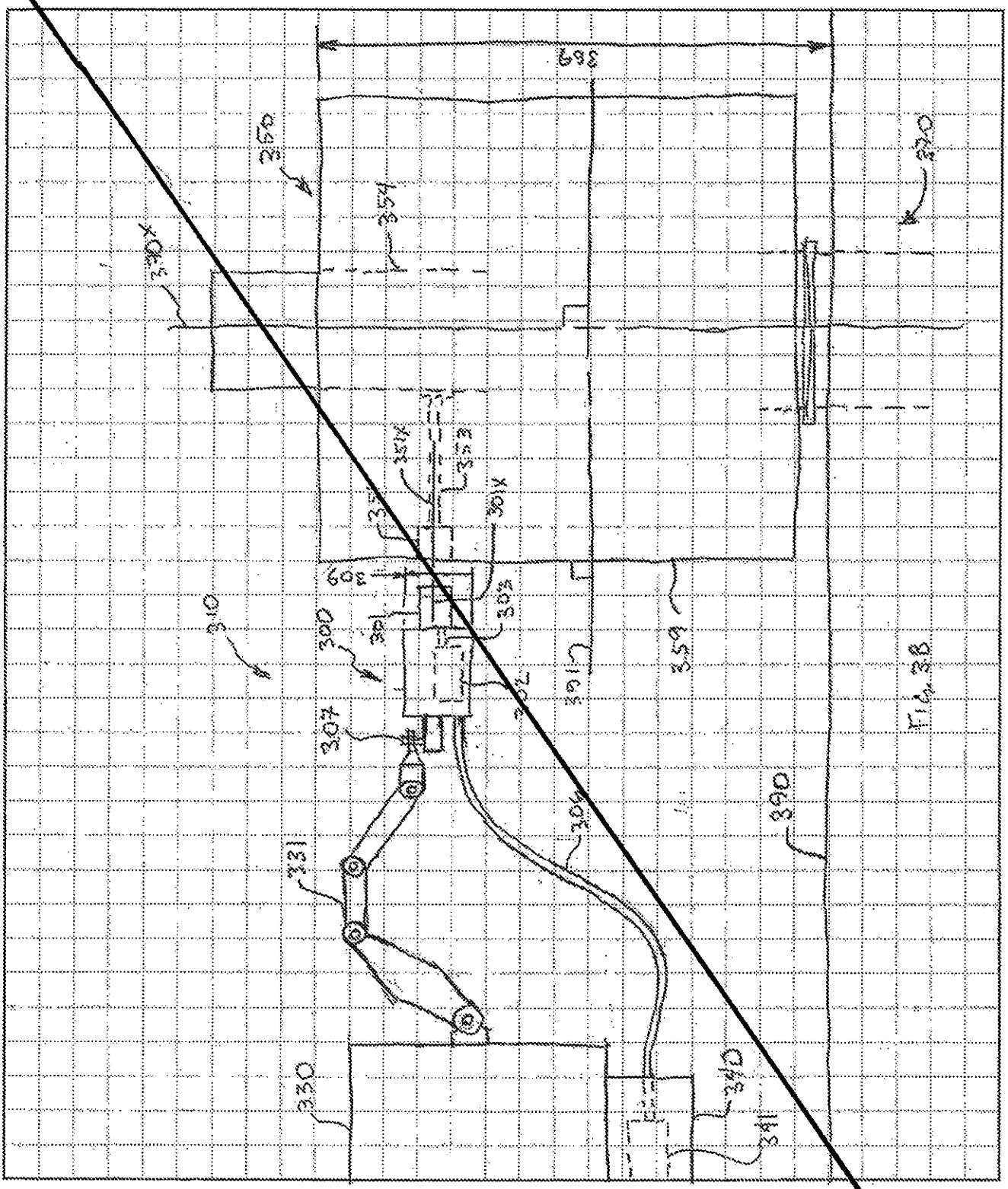
369
350
354
370
370X
351X
353
301X
309
303
301
310
300
302
391
359
307
306
390
331
330
340
341

Fig. 3B

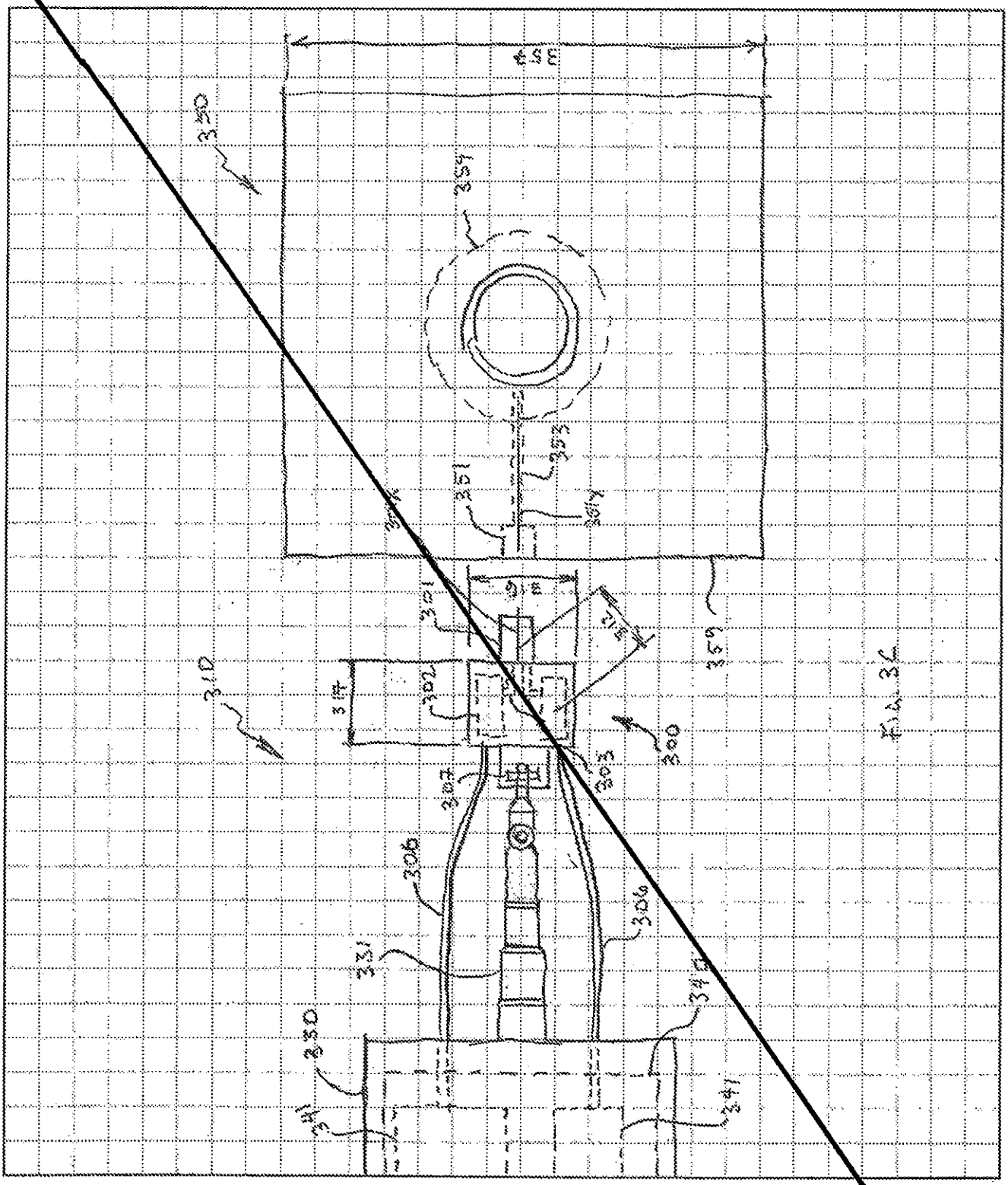

FIG. 3C

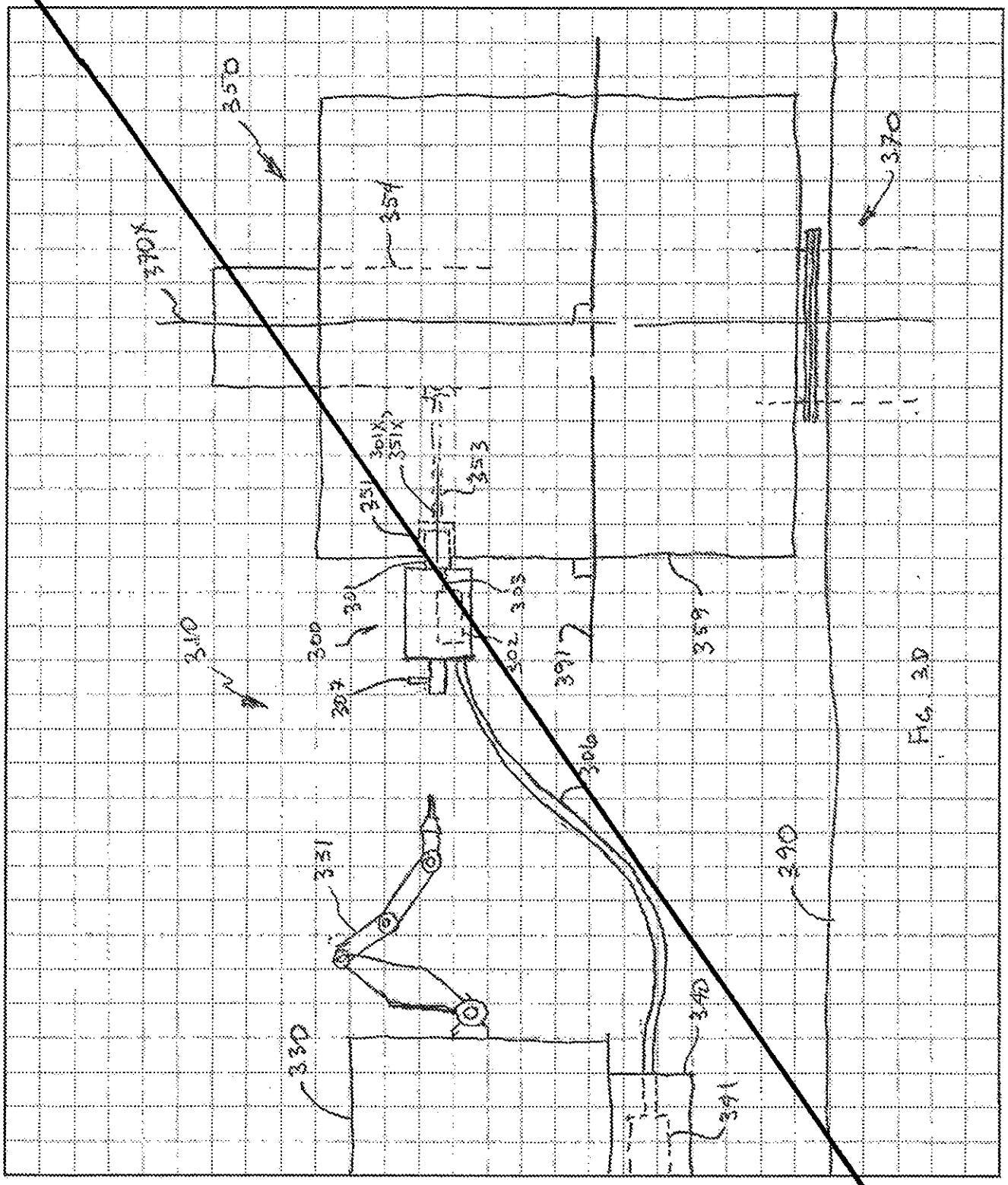

FIG. 3D

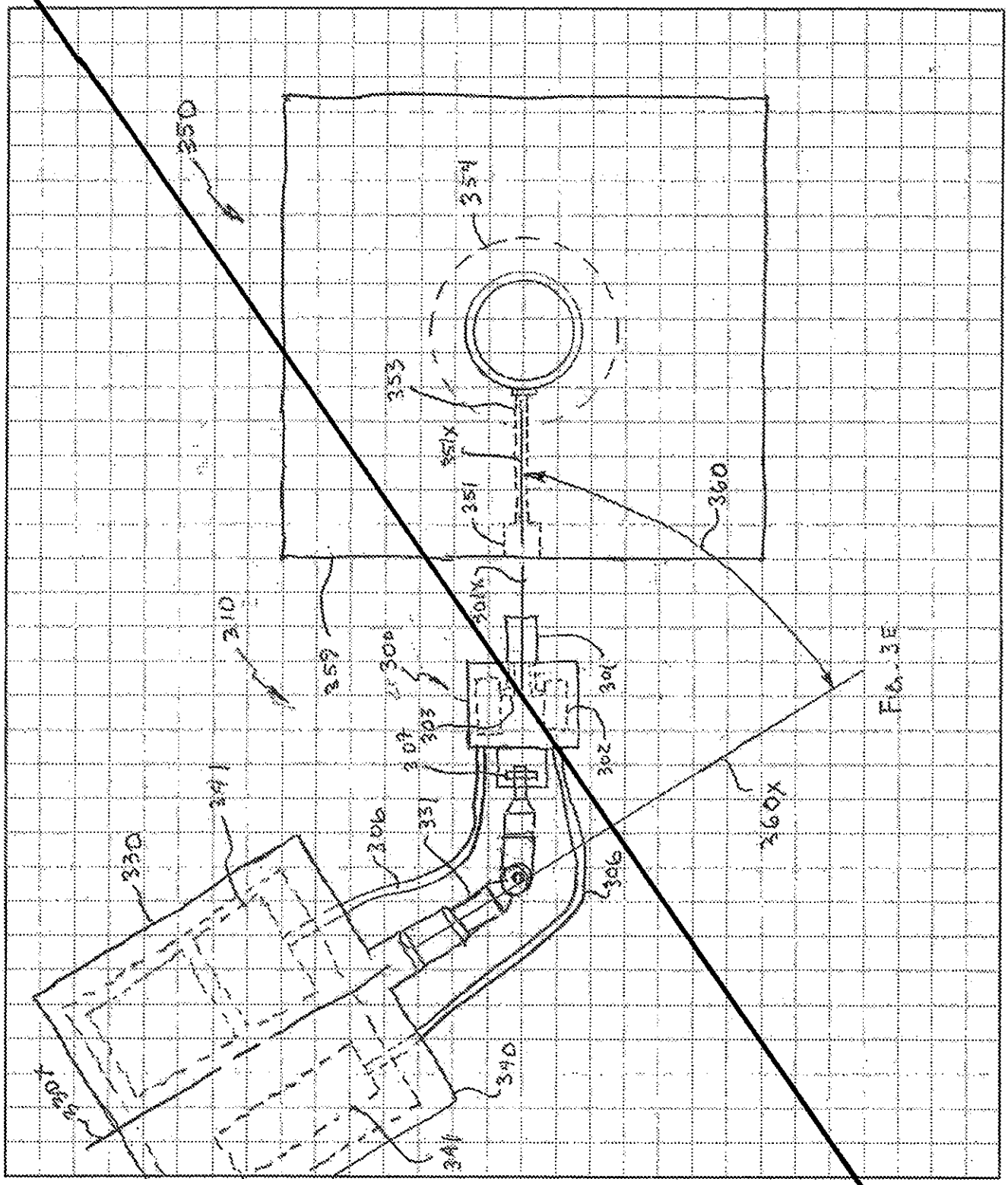
350
354
353
351X
351
360
359
310
301X
300
301
303
302
307
341
330
306
331
360X
340
340X
341

Fig. 3E

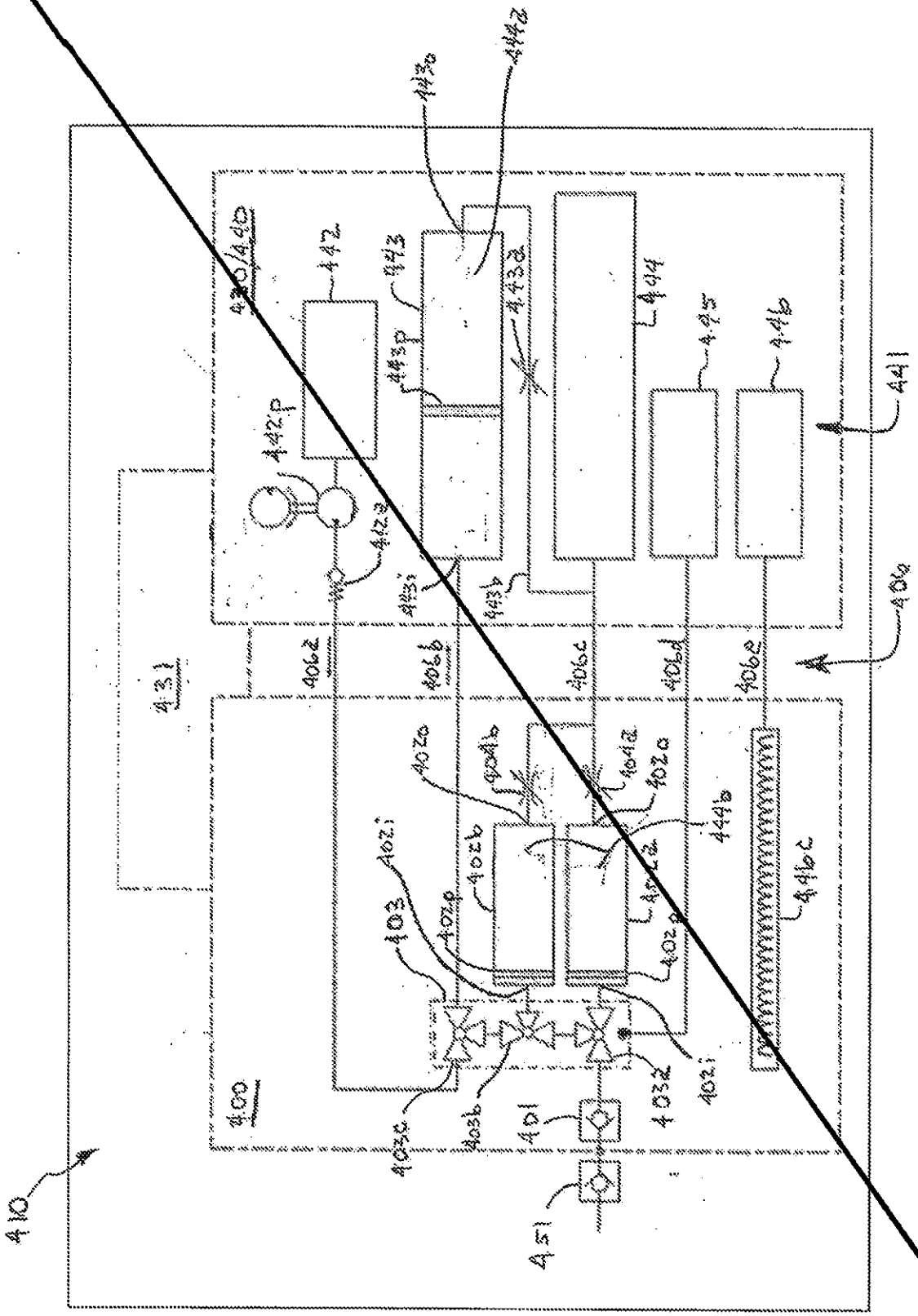
410
400
401
451
402
402a
402b
402c
402d
402e
402f
402g
402h
402i
403
403a
403b
403c
404a
404b
404c
404d
404e
406
406a
406b
406c
406d
406e
431
441
442
442a
442p
443
443a
443b
443p
443o
443i
444
444a
444b
445
446
446c

FIG. 4A

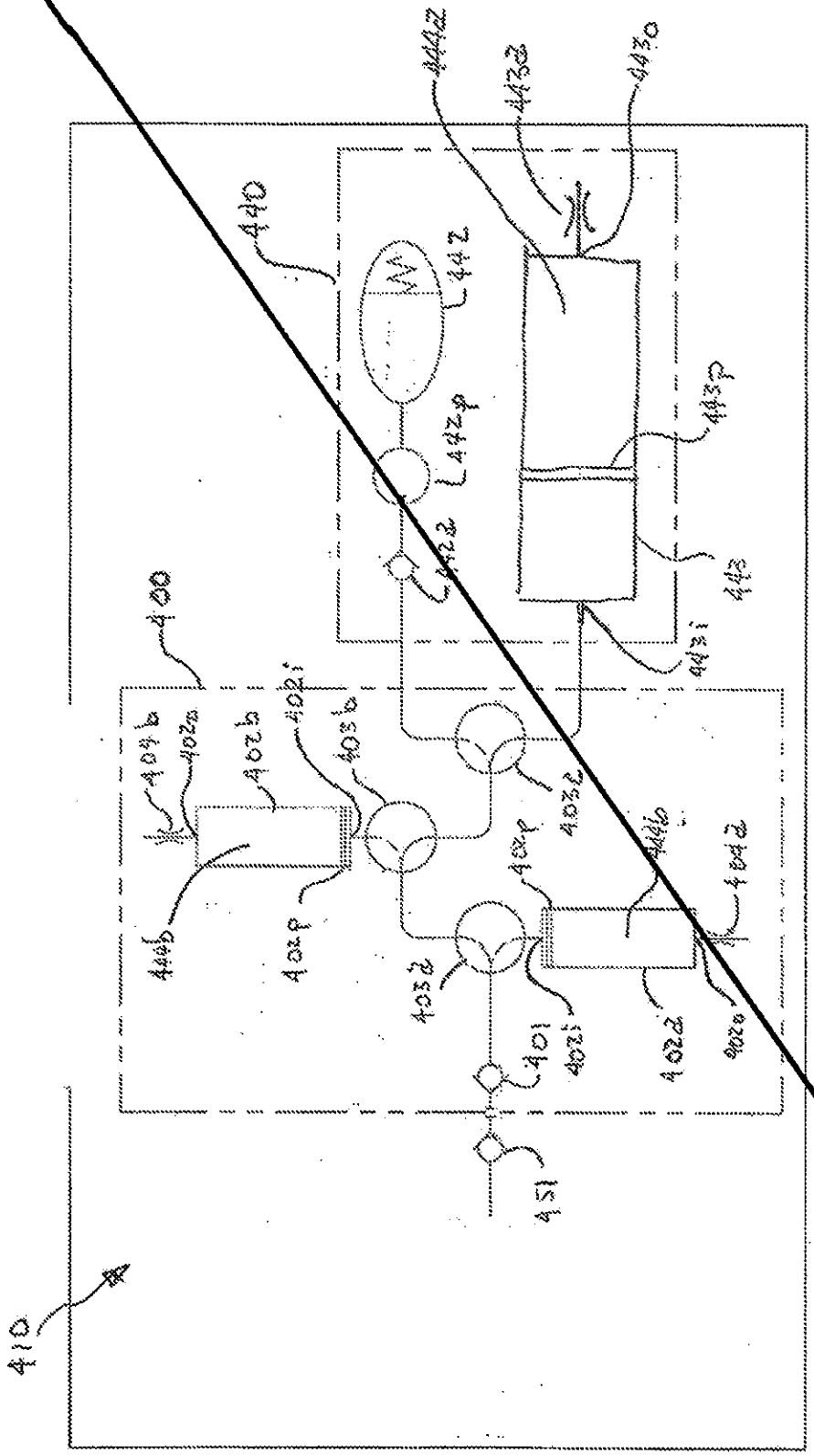
410
400
440
442
442p
442a
443
443p
443i
443a
444a
444b
444c
444d
402a
402b
402i
402p
402d
403a
403b
403c
403d
404a
404b
401
451

FIG. 4B

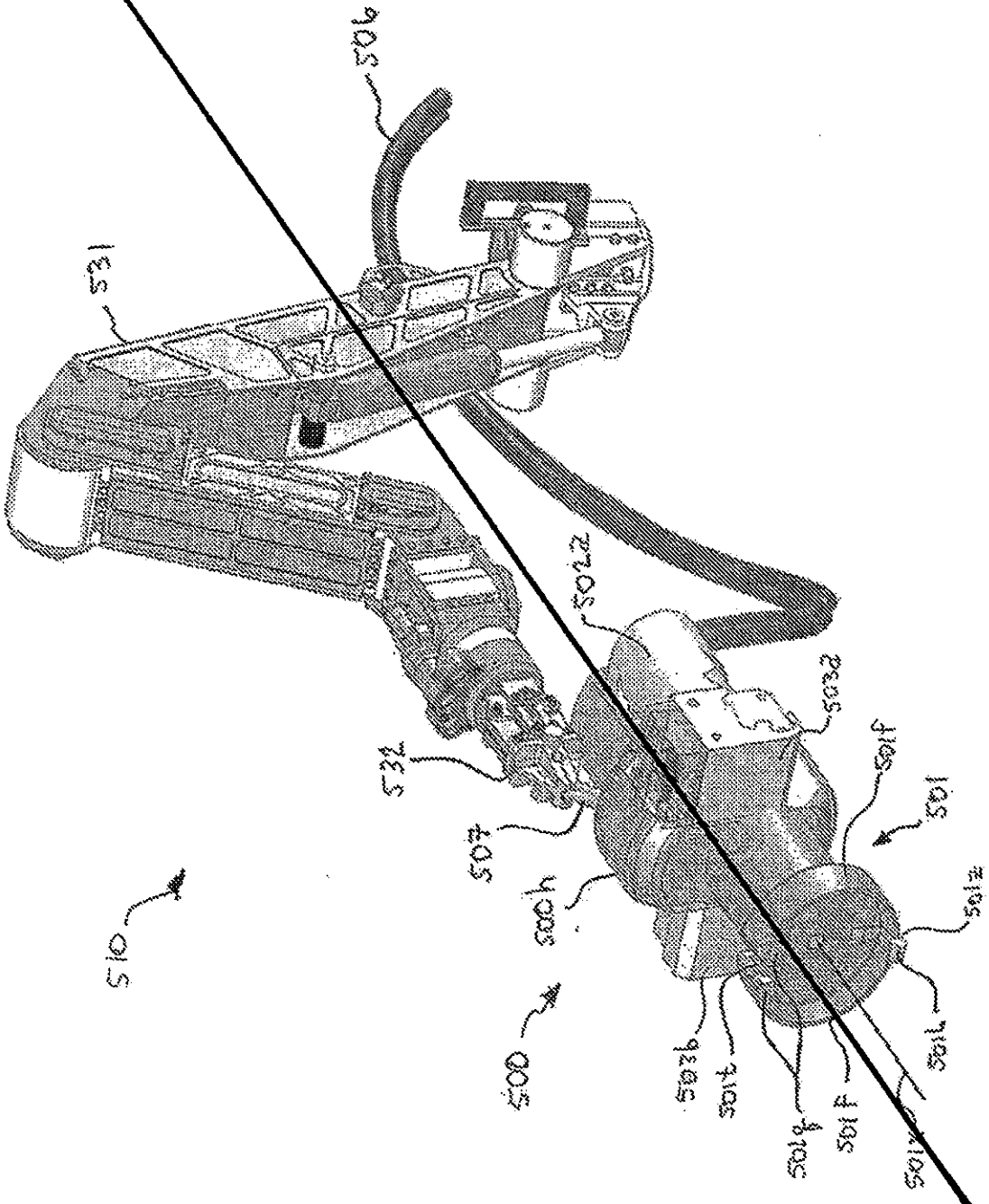
506
531
502a
503a
532
507
500h
501f
501
501z
510
500
503b
501t
501g
501f
501x
501L

Fig. 5A

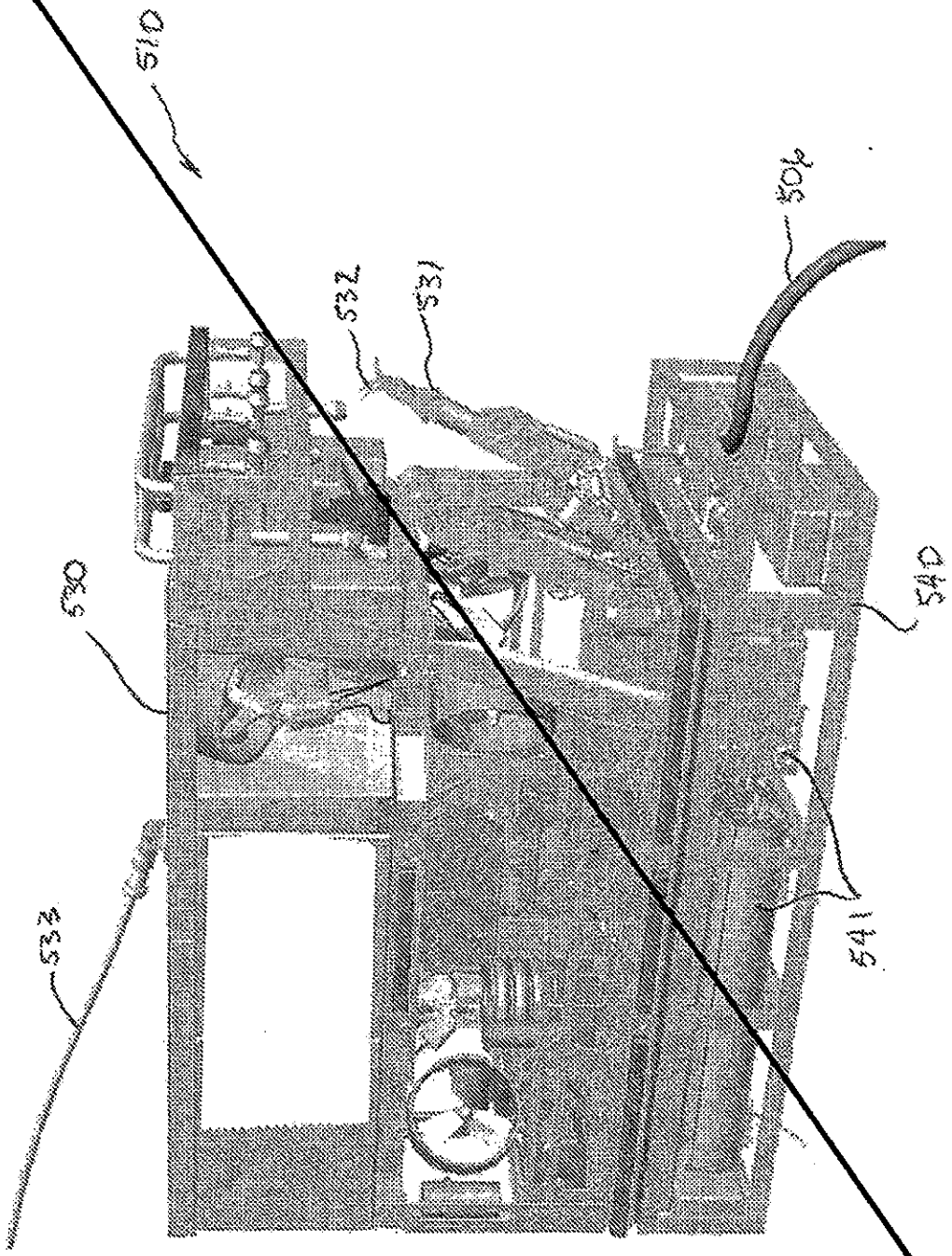

FIG. 5B

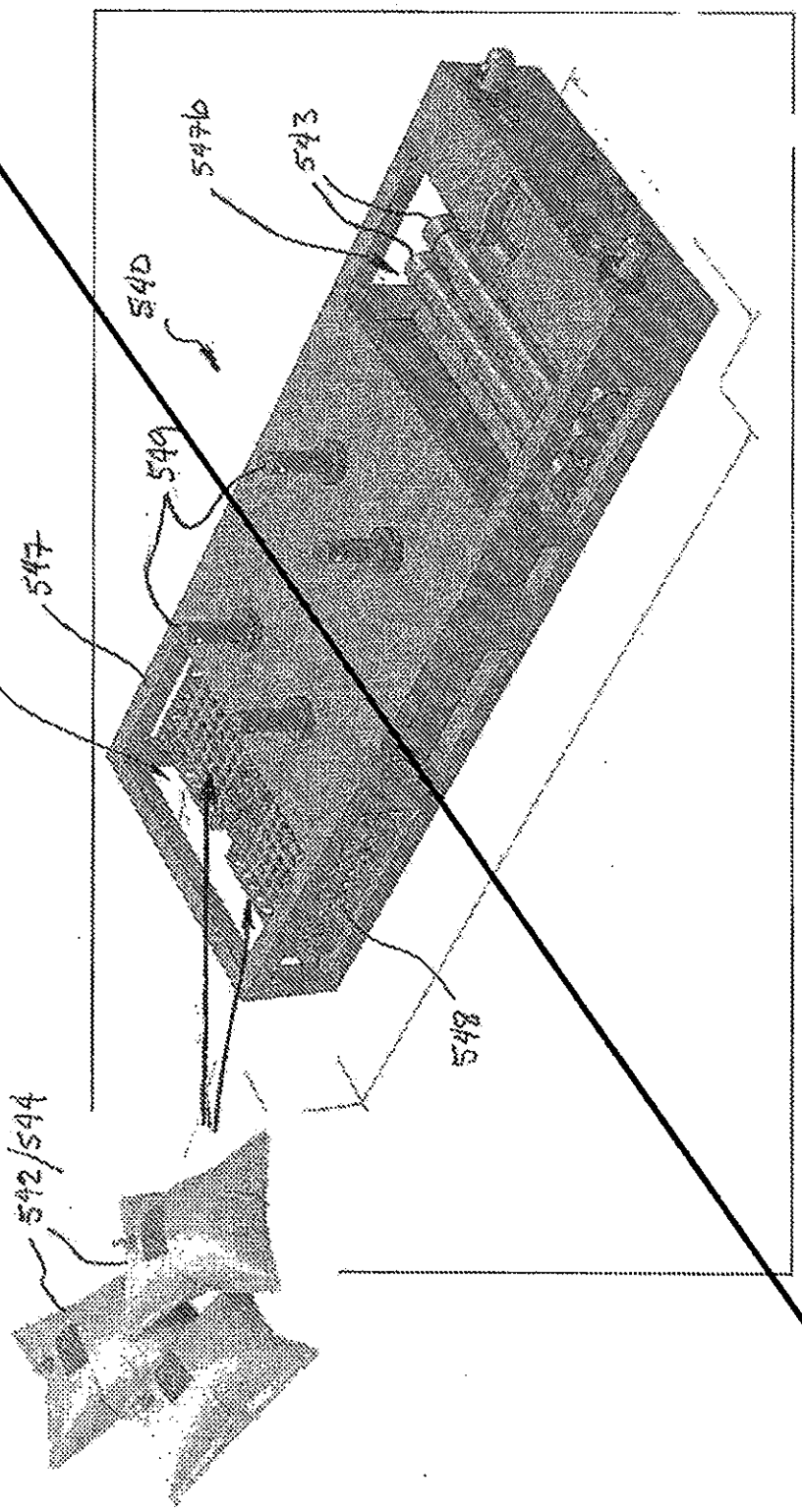

FIG. 5C

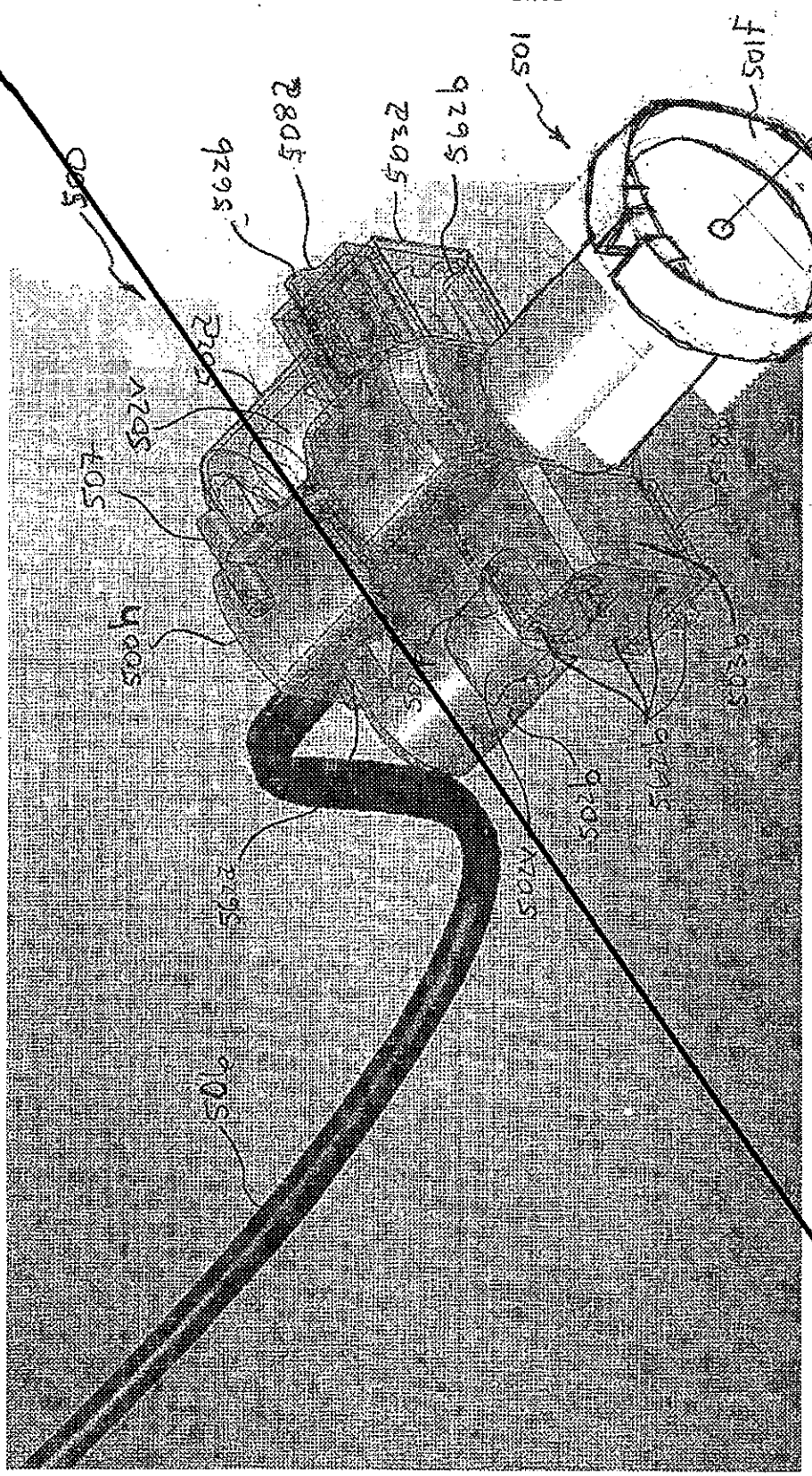
501
501F
501X
Q
5082
5032
9795
9796
9795
9795
9795

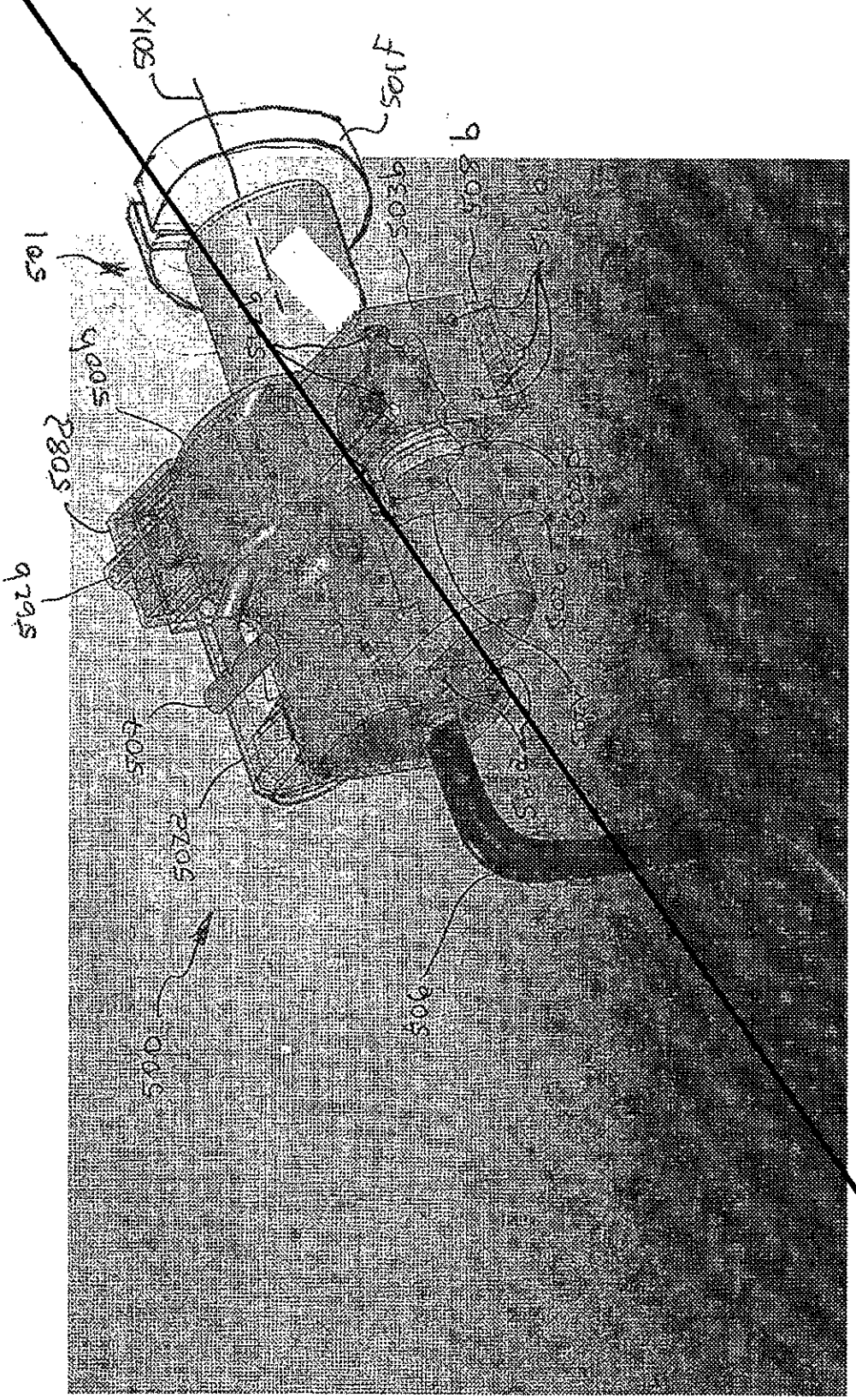

Fig. 5E

502a
502b
502c
502d
502e
502f
502g
502h
502i
502j
502k
502l
502m
502n
502o
502p
502q
502r
502s
502t
502u
502v
502w
502x
502y
502z
502aa
502ab
502ac
502ad
502ae
502af
502ag
502ah
502ai
502aj
502ak
502al
502am
502an
502ao
502ap
502aq
502ar
502as
502at
502au
502av
502aw
502ax
502ay
502az
502ba
502bb
502bc
502bd
502be
502bf
502bg
502bh
502bi
502bj
502bk
502bl
502bm
502bn
502bo
502bp
502bq
502br
502bs
502bt
502bu
502bv
502bw
502bx
502by
502bz
502ca
502cb
502cc
502cd
502ce
502cf
502cg
502ch
502ci
502cj
502ck
502cl
502cm
502cn
502co
502cp
502cq
502cr
502cs
502ct
502cu
502cv
502cw
502cx
502cy
502cz
502da
502db
502dc
502dd
502de
502df
502dg
502dh
502di
502dj
502dk
502dl
502dm
502dn
502do
502dp
502dq
502dr
502ds
502dt
502du
502dv
502dw
502dx
502dy
502dz
502ea
502eb
502ec
502ed
502ee
502ef
502eg
502eh
502ei
502ej
502ek
502el
502em
502en
502eo
502ep
502eq
502er
502es
502et
502eu
502ev
502ew
502ex
502ey
502ez
502fa
502fb
502fc
502fd
502fe
502ff
502fg
502fh
502fi
502fj
502fk
502fl
502fm
502fn
502fo
502fp
502fq
502fr
502fs
502ft
502fu
502fv
502fw
502fx
502fy
502fz
502ga
502gb
502gc
502gd
502ge
502gf
502gg
502gh
502gi
502gj
502gk
502gl
502gm
502gn
502go
502gp
502gq
502gr
502gs
502gt
502gu
502gv
502gw
502gx
502gy
502gz
502ha
502hb
502hc
502hd
502he
502hf
502hg
502hh
502hi
502hj
502hk
502hl
502hm
502hn
502ho
502hp
502hq
502hr
502hs
502ht
502hu
502hv
502hw
502hx
502hy
502hz
502ia
502ib
502ic
502id
502ie
502if
502ig
502ih
502ii
502ij
502ik
502il
502im
502in
502io
502ip
502iq
502ir
502is
502it
502iu
502iv
502iw
502ix
502iy
502iz
502ja
502jb
502jc
502jd
502je
502jf
502jg
502jh
502ji
502jj
502jk
502jl
502jm
502jn
502jo
502jp
502jq
502jr
502js
502jt
502ju
502jv
502jw
502jx
502jy
502jz
502ka
502kb
502kc
502kd
502ke
502kf
502kg
502kh
502ki
502kj
502kk
502kl
502km
502kn
502ko
502kp
502kq
502kr
502ks
502kt
502ku
502kv
502kw
502kx
502ky
502kz
502la
502lb
502lc
502ld
502le
502lf
502lg
502lh
502li
502lj
502lk
502ll
502lm
502ln
502lo
502lp
502lq
502lr
502ls
502lt
502lu
502lv
502lw
502lx
502ly
502lz
502ma
502mb
502mc
502md
502me
502mf
502mg
502mh
502mi
502mj
502mk
502ml
502mm
502mn
502mo
502mp
502mq
502mr
502ms
502mt
502mu
502mv
502mw
502mx
502my
502mz
502na
502nb
502nc
502nd
502ne
502nf
502ng
502nh
502ni
502nj
502nk
502nl
502nm
502nn
502no
502np
502nq
502nr
502ns
502nt
502nu
502nv
502nw
502nx
502ny
502nz
502oa
502ob
502oc
502od
502oe
502of
502og
502oh
502oi
502oj
502ok
502ol
502om
502on
502oo
502op
502oq
502or
502os
502ot
502ou
502ov
502ow
502ox
502oy
502oz
502pa
502pb
502pc
502pd
502pe
502pf
502pg
502ph
502pi
502pj
502pk
502pl
502pm
502pn
502po
502pp
502pq
502pr
502ps
502pt
502pu
502pv
502pw
502px
502py
502pz
502qa
502qb
502qc
502qd
502qe
502qf
502qg
502qh
502qi
502qj
502qk
502ql
502qm
502qn
502qo
502qp
502qq
502qr
502qs
502qt
502qu
502qv
502qw
502qx
502qy
502qz
502ra
502rb
502rc
502rd
502re
502rf
502rg
502rh
502ri
502rj
502rk
502rl
502rm
502rn
502ro
502rp
502rq
502rr
502rs
502rt
502ru
502rv
502rw
502rx
502ry
502rz
502sa
502sb
502sc
502sd
502se
502sf
502sg
502sh
502si
502sj
502sk
502sl
502sm
502sn
502so
502sp
502sq
502sr
502ss
502st
502su
502sv
502sw
502sx
502sy
502sz
502ta
502tb
502tc
502td
502te
502tf
502tg
502th
502ti
502tj
502tk
502tl
502tm
502tn
502to
502tp
502tq
502tr
502ts
502tt
502tu
502tv
502tw
502tx
502ty
502tz
502ua
502ub
502uc
502ud
502ue
502uf
502ug
502uh
502ui
502uj
502uk
502ul
502um
502un
502uo
502up
502uq
502ur
502us
502ut
502uu
502uv
502uw
502ux
502uy
502uz
502va
502vb
502vc
502vd
502ve
502vf
502vg
502vh
502vi
502vj
502vk
502vl
502vm
502vn
502vo
502vp
502vq
502vr
502vs
502vt
502vu
502vv
502vw
502vx
502vy
502vz
502wa
502wb
502wc
502wd
502we
502wf
502wg
502wh
502wi
502wj
502wk
502wl
502wm
502wn
502wo
502wp
502wq
502wr
502ws
502wt
502wu
502wv
502ww
502wx
502wy
502wz
502xa
502xb
502xc
502xd
502xe
502xf
502xg
502xh
502xi
502xj
502xk
502xl
502xm
502xn
502xo
502xp
502xq
502xr
502xs
502xt
502xu
502xv
502xw
502xx
502xy
502xz
502ya
502yb
502yc
502yd
502ye
502yf
502yg
502yh
502yi
502yj
502yk
502yl
502ym
502yn
502yo
502yp
502yq
502yr
502ys
502yt
502yu
502yv
502yw
502yx
502yy
502yz
502za
502zb
502zc
502zd
502ze
502zf
502zg
502zh
502zi
502zj
502zk
502zl
502zm
502zn
502zo
502zp
502zq
502zr
502zs
502zt
502zu
502zv
502zw
502zx
502zy
502zz

Fig. 5F

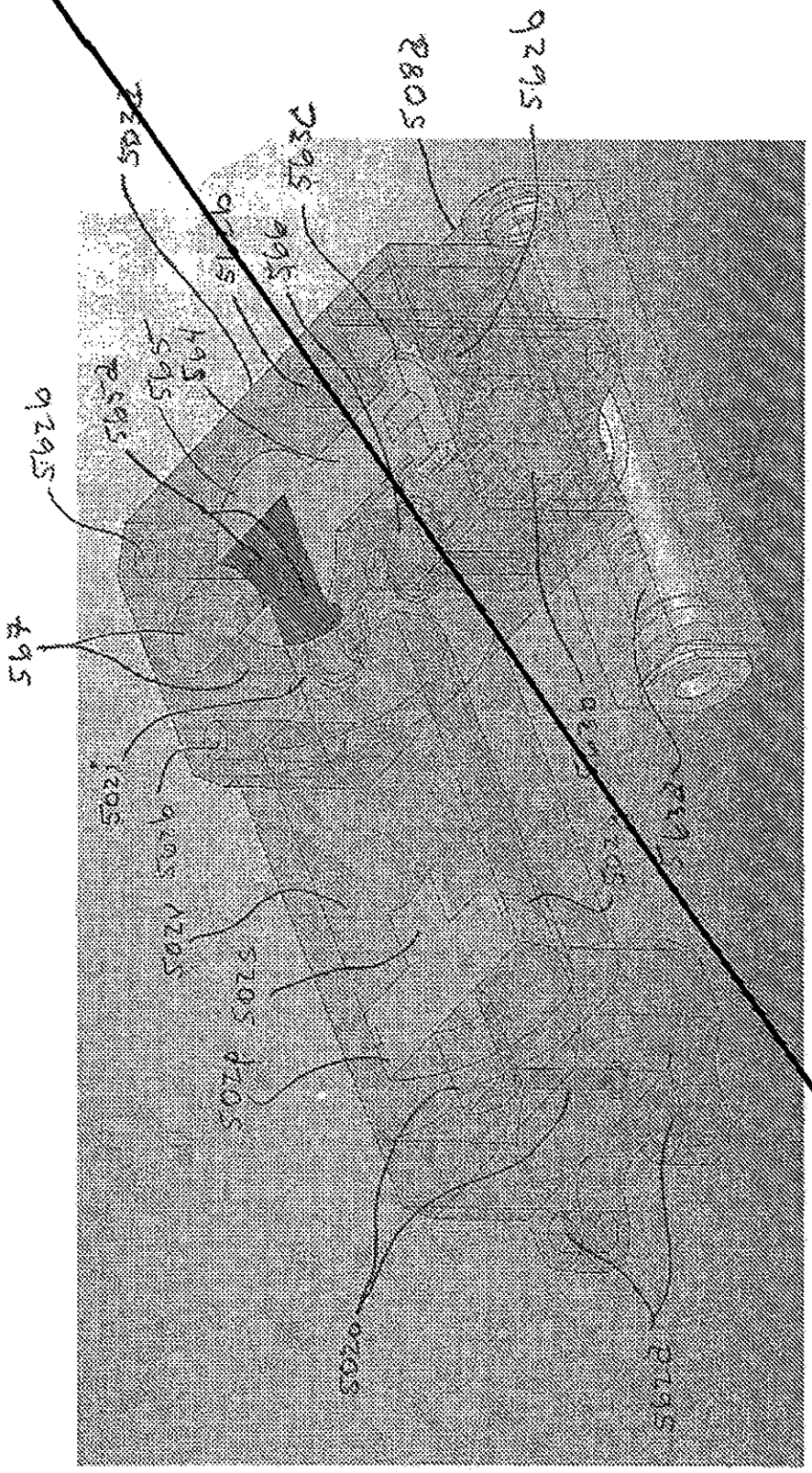
5022
5082
5626
5635
5146
5148
5295
5202
5205
5207
5208
5210
5212
5214
5215
5216
5218
5220
5222
5224
5225
5226
5228
5230
5232
5234
5236
5238
5240
5242
5244
5246
5248
5250
5252
5254
5256
5258
5260
5262
5264
5266
5268
5270
5272
5274
5276
5278
5280
5282
5284
5286
5288
5290
5292
5294
5296
5298
5300
5302
5304
5306
5308
5310
5312
5314
5316
5318
5320
5322
5324
5326
5328
5330
5332
5334
5336
5338
5340
5342
5344
5346
5348
5350
5352
5354
5356
5358
5360
5362
5364
5366
5368
5370
5372
5374
5376
5378
5380
5382
5384
5386
5388
5390
5392
5394
5396
5398
5400
5402
5404
5406
5408
5410
5412
5414
5416
5418
5420
5422
5424
5426
5428
5430
5432
5434
5436
5438
5440
5442
5444
5446
5448
5450
5452
5454
5456
5458
5460
5462
5464
5466
5468
5470
5472
5474
5476
5478
5480
5482
5484
5486
5488
5490
5492
5494
5496
5498
5500
5502
5504
5506
5508
5510
5512
5514
5516
5518
5520
5522
5524
5526
5528
5530
5532
5534
5536
5538
5540
5542
5544
5546
5548
5550
5552
5554
5556
5558
5560
5562
5564
5566
5568
5570
5572
5574
5576
5578
5580
5582
5584
5586
5588
5590
5592
5594
5596
5598
5600
5602
5604
5606
5608
5610
5612
5614
5616
5618
5620
5622
5624
5626
5628
5630
5632
5634
5636
5638
5640
5642
5644
5646
5648
5650
5652
5654
5656
5658
5660
5662
5664
5666
5668
5670
5672
5674
5676
5678
5680
5682
5684
5686
5688
5690
5692
5694
5696
5698
5700
5702
5704
5706
5708
5710
5712
5714
5716
5718
5720
5722
5724
5726
5728
5730
5732
5734
5736
5738
5740
5742
5744
5746
5748
5750
5752
5754
5756
5758
5760
5762
5764
5766
5768
5770
5772
5774
5776
5778
5780
5782
5784
5786
5788
5790
5792
5794
5796
5798
5800
5802
5804
5806
5808
5810
5812
5814
5816
5818
5820
5822
5824
5826
5828
5830
5832
5834
5836
5838
5840
5842
5844
5846
5848
5850
5852
5854
5856
5858
5860
5862
5864
5866
5868
5870
5872
5874
5876
5878
5880
5882
5884
5886
5888
5890
5892
5894
5896
5898
5900
5902
5904
5906
5908
5910
5912
5914
5916
5918
5920
5922
5924
5926
5928
5930
5932
5934
5936
5938
5940
5942
5944
5946
5948
5950
5952
5954
5956
5958
5960
5962
5964
5966
5968
5970
5972
5974
5976
5978
5980
5982
5984
5986
5988
5990
5992
5994
5996
5998
6000
6002
6004
6006
6008
6010
6012
6014
6016
6018
6020
6022
6024
6026
6028
6030
6032
6034
6036
6038
6040
6042
6044
6046
6048
6050
6052
6054
6056
6058
6060
6062
6064
6066
6068
6070
6072
6074
6076
6078
6080
6082
6084
6086
6088
6090
6092
6094
6096
6098
6100
6102
6104
6106
6108
6110
6112
6114
6116
6118
6120
6122
6124
6126
6128
6130
6132
6134
6136
6138
6140
6142
6144
6146
6148
6150
6152
6154
6156
6158
6160
6162
6164
6166
6168
6170
6172
6174
6176
6178
6180
6182
6184
6186
6188
6190
6192
6194
6196
6198
6200
6202
6204
6206
6208
6210
6212
6214
6216
6218
6220
6222
6224
6226
6228
6230
6232
6234
6236
6238
6240
6242
6244
6246
6248
6250
6252
6254
6256
6258
6260
6262
6264
6266
6268
6270
6272
6274
6276
6278
6280
6282
6284
6286
6288
6290
6292
6294
6296
6298
6300
6302
6304
6306
6308
6310
6312
6314
6316
6318
6320
6322
6324
6326
6328
6330
6332
6334
6336
6338
6340
6342
6344
6346
6348
6350
6352
6354
6356
6358
6360
6362
6364
6366
6368
6370
6372
6374
6376
6378
6380
6382
6384
6386
6388
6390
6392
6394
6396
6398
6400
6402
6404
6406
6408
6410
6412
6414
6416
6418
6420
6422
6424
6426
6428
6430
6432
6434
6436
6438
6440
6442
6444
6446
6448
6450
6452
6454
6456
6458
6460
6462
6464
6466
6468
6470
6472
6474
6476
6478
6480
6482
6484
6486
6488
6490
6492
6494
6496
6498
6500
6502
6504
6506
6508
6510
6512
6514
6516
6518
6520
6522
6524
6526
6528
6530
6532
6534
6536
6538
6540
6542
6544
6546
6548
6550
6552
6554
6556
6558
6560
6562
6564
6566
6568
6570
6572
6574
6576
6578
6580
6582
6584
6586
6588
6590
6592
6594
6596
6598
6600
6602
6604
6606
6608
6610
6612
6614
6616
6618
6620
6622
6624
6626
6628
6630
6632
6634
6636
6638
6640
6642
6644
6646
6648
6650
6652
6654
6656
6658
6660
6662
6664
6666
6668
6670
6672
6674
6676
6678
6680
6682
6684
6686
6688
6690
6692
6694
6696
6698
6700
6702
6704
6706
6708
6710
6712
6714
6716
6718
6720
6722
6724
6726
6728
6730
6732
6734
6736
6738
6740
6742
6744
6746
6748
6750
6752
6754
6756
6758
6760
6762
6764
6766
6768
6770
6772
6774
6776
6778
6780
6782
6784
6786
6788
6790
6792
6794
6796
6798
6800
6802
6804
6806
6808
6810
6812
6814
6816
6818
6820
6822
6824
6826
6828
6830
6832
6834
6836
6838
6840
6842
6844
6846
6848
6850
6852
6854
6856
6858
6860
6862
6864
6866
6868
6870
6872
6874
6876
6878
6880
6882
6884
6886
6888
6890
6892
6894
6896
6898
6900
6902
6904
6906
6908
6910
6912
6914
6916
6918
6920
6922
6924
6926
6928
6930
6932
6934
6936
6938
6940
6942
6944
6946
6948
6950
6952
6954
6956
6958
6960
6962
6964
6966
6968
6970
6972
6974
6976
6978
6980
6982
6984
6986
6988
6990
6992
6994
6996
6998
7000
7002
7004
7006
7008
7010
7012
7014
7016
7018
7020
7022
7024
7026
7028
7030
7032
7034
7036
7038
7040
7042
7044
7046
7048
7050
7052
7054
7056
7058
7060
7062
7064
7066
7068
7070
7072
7074
7076
7078
7080
7082
7084
7086
7088
7090
7092
7094
7096
7098
7100
7102
7104
7106
7108
7110
7112
7114
7116
7118
7120
7122
7124
7126
7128
7130
7132
7134
7136
7138
7140
7142
7144
7146
7148
7150
7152
7154
7156
7158
7160
7162
7164
7166
7168
7170
7172
7174
7176
7178
7180
7182
7184
7186
7188
7190
7192
7194
7196
7198
7200
7202
7204
7206
7208
7210
7212
7214
7216
7218
7220
7222
7224
7226
7228
7230
7232
7234
7236
7238
7240
7242
7244
7246
7248
7250
7252
7254
7256
7258
7260
7262
7264
7266
7268
7270
7272
7274
7276
7278
7280
7282
7284
7286
7288
7290
7292
7294
7296
7298
7300
7302
7304
7306
7308
7310
7312
7314
7316
7318
7320
7322
7324
7326
7328
7330
7332
7334
7336
7338
7340
7342
7344
7346
7348
7350
7352
7354
7356
7358
7360
7362
7364
7366
7368
7370
7372
7374
7376
7378
7380
7382
7384
7386
7388
7390
7392
7394
7396
7398
7400
7402
7404
7406
7408
7410
7412
7414
7416
7418
7420
7422
7424
7426
7428
7430
7432
7434
7436
7438
7440
7442
7444
7446
7448
7450
7452
7454
7456
7458
7460
7462
7464
7466
7468
7470
7472
7474
7476
7478
7480
7482
7484
7486
7488
7490
7492
7494
7496
7498
7500
7502
7504
7506
7508
7510
7512
7514
7516
7518
7520
7522
7524
7526
7528
7530
7532
7534
7536
7538
7540
7542
7544
7546
7548
7550
7552
7554
7556
7558
7560
7562
7564
7566
7568
7570
7572
7574
7576
7578
7580
7582
7584
7586
7588
7590
7592
7594
7596
7598
7600
7602
7604
7606
7608
7610
7612
7614
7616
7618
7620
7622
7624
7626
7628
7630
7632
7634
7636
7638
7640
7642
7644
7646
7648
7650
7652
7654
7656
7658
7660
7662
7664
7666
7668
7670
7672
7674
7676
7678
7680
7682
7684
7686
7688
7690
7692
7694
7696
7698
7700
7702
7704
7706
7708
7710
7712
7714
7716
7718
7720
7722
7724
7726
7728
7730
7732
7734
7736
7738
7740
7742
7744
7746
7748
7750
7752
7754
7756
7758
7760
7762
7764
7766
7768
7770
7772
7774
7776
7778
7780
7782
7784
7786
7788
7790
7792
7794
7796
7798
7800
7802
7804
7806
7808
7810
7812
7814
7816
7818
7820
7822
7824
7826
7828
7830
7832
7834
7836
7838
7840
7842
7844
7846
7848
7850
7852
7854
7856
7858
7860
7862
7864
7866
7868
7870
7872
7874
7876
7878
7880
7882
7884
7886
7888
7890
7892
7894
7896
7898
7900
7902
7904
7906
7908
7910
7912
7914
7916
7918
7920
7922
7924
7926
7928
7930
7932
7934
7936
7938
7940
7942
7944
7946
7948
7950
7952
7954
7956
7958
7960
7962
7964
7966
7968
7970
7972
7974
7976
7978
7980
7982
7984
7986
7988
7990
7992
7994
7996
7998
8000
8002
8004
8006
8008
8010
8012
8014
8016
8018
8020
8022
8024
8026
8028
8030
8032
8034
8036
8038
8040
8042
8044
8046
8048
8050
8052
8054
8056
8058
8060
8062
8064
8066
8068
8070
8072
8074
8076
8078
8080
8082
8084
8086
8088
8090
8092
8094
8096
8098
8100
8102
8104
8106
8108
8110
8112
8114
8116
8118
8120
8122
8124
8126
8128
8130
8132
8134
8136
8138
8140
8142
8144
8146
8148
8150
8152
8154
8156
8158
8160
8162
8164
8166
8168
8170
8172
8174
8176
8178
8180
8182
8184
8186
8188
8190
8192
8194
8196
8198
8200
8202
8204
8206
8208
8210
8212
8214
8216
8218
8220
8222
8224
8226
8228
8230
8232
8234
8236
8238
8240
8242
8244
8246
8248
8250
8252
8254
8256
8258
8260
8262
8264
8266
8268
8270
8272
8274
8276
8278
8280
8282
8284
8286
8288
8290
8292
8294
8296
8298
8300
8302
8304
8306
8308
8310
8312
8314
8316
8318
8320
8322
8324
8326
8328
8330
8332
8334
8336
8338
8340
8342
8344
8346
8348
8350
8352
8354
8356
8358
8360
8362
8364
8366
8368
8370
8372
8374
8376
8378
8380
8382
8384
8386
8388
8390
8392
8394
8396
8398
8400
8402
8404
8406
8408
8410
8412
8414
8416
8418
8420
8422
8424
8426
8428
8430
8432
8434
8436
8438
8440
8442
8444
8446
8448
8450
8452
8454
8456
8458
8460
8462
8464
8466
8468
8470
8472
8474
8476
8478
8480
8482
8484
8486
8488
8490
8492
8494
8496
8498
8500
8502
8504
8506
8508
8510
8512
8514
8516
8518
8520
8522
8524
8526
8528
8530
8532
8534
8536
8538
8540
8542
8544
8546
8548
8550
8552
8554
8556
8558
8560
8562
8564
8566
8568
8570
8572
8574
8576
8578
8580
8582
8584
8586
8588
8590
8592
8594
8596
8598
8600
8602
8604
8606
8608
8610
8612
8614
8616
8618
8620
8622
8624
8626
8628
8630
8632
8634
8636
8638
8640
8642
8644
8646
8648
8650
8652
8654
8656
8658
8660
8662
8664
8666
8668
8670
8672
8674
8676
8678
8680
8682
8684
8686
8688
8690
8692
8694
8696
8698
8700
8702
8704
8706
8708
8710
8712
8714
8716
8718
8720
8722
8724
8726
8728
8730
8732
8734
8736
8738
8740
8742
8744
8746
8748
8750
8752
8754
8756
8758
8760
8762
8764
8766
8768
8770
8772
8774
8776
8778
8780
8782
8784
8786
8788
8790
8792
8794
8796
8798
8800
8802
8804
8806
8808
8810
8812
8814
8816
8818
8820
8822
8824
8826
8828
8830
8832
8834
8836
8838
8840
8842
8844
8846
8848
8850
8852
8854
8856
8858
8860
8862
8864
8866
8868
8870
8872
8874
8876
8878
8880
8882
8884
8886
8888
8890
8892
8894
8896
8898
8900
8902
8904
8906
8908
8910
8912
8914
8916
8918
8920
8922
8924
8926
8928
8930
8932
8934
8936
8938
8940
8942
8944
8946
8948
8950
8952
8954
8956
8958
8960
8962
8964
8966
8968
8970
8972
8974
8976
8978
8980
8982
8984
8986
8988
8990
8992
8994
8996
8998
9000
9002
9004
9006
9008
9010
9012
9014
9016
9018
9020
9022
9024
9026
9028
9030
9032
9034
9036
9038
9040
9042
9044
9046
9048
9050
9052
9054
9056
9058
9060
9062
9064
9066
9068
9070
9072
9074
9076
9078
9080
9082
9084
9086
9088
9090
9092
9094
9096
9098
9100
9102
9104
9106
9108
9110
9112
9114
9116
9118
9120
9122
9124
9126
9128
9130
9132
9134
9136
9138
9140
9142
9144
9146
9148
9150
9152
9154
9156
9158
9160
9162
9164
9166
9168
9170
9172
9174
9176
9178
9180
9182
9184
9186
9188
9190
9192
9194
9196
9198
9200
9202
9204
9206
9208
9210
9212
9214
9216
9218
9220
9222
9224
9226
9228
9230
9232
9234
9236
9238
9240
9242
9244
9246
9248
9250
9252
9254
9256
9258
9260
9262
9264
9266
9268
9270
9272
9274
9276
9278
9280
9282
9284
9286
9288
9290
9292
9294
9296
9298
9300
9302
9304
9306
9308
9310
9312
9314
9316
9318
9320
9322
9324
9326
9328
9330
9332
9334
9336
9338
9340
9342
9344
9346
9348
9350
9352
9354
9356
9358
9360
9362
9364
9366
9368
9370
9372
9374
9376
9378
9380
9382
9384
9386
9388
9390
9392
9394
9396
9398
9400
9402
9404
9406
9408
9410
9412
9414
9416
9418
9420
9422
9424
9426
9428
9430
9432
9434
9436
9438
9440
9442
9444
9446
9448
9450
9452
9454
9456
9458
9460
9462
9464
9466
9468
9470
9472
9474
9476
9478
9480
9482
9484
9486
9488
9490
9492
9494
9496
9498
9500
9502
9504
9506
9508
9510
9512
9514
9516
9518
9520
9522
9524
9526
9528
9530
9532
9534
9536
9538
9540
9542
9544
9546
9548
9550
9552
9554
9556
9558
9560
9562
9564
9566
9568
9570
9572
9574
9576
9578
9580
9582
9584
9586
9588
9590
9592
9594
9596
9598
9600
9602
9604
9606
9608
9610
9612
9614
9616
9618
9620
9622
9624
9626
9628
9630
9632
9634
9636
9638
9640
9642
9644
9646
9648
9650
9652
9654
9656
9658
9660
9662
9664
9666
9668
9670
9672
9674
9676
9678
9680
9682
9684
9686
9688
9690
9692
9694
9696
9698
9700
9702
9704
9706
9708
9710
9712
9714
9716
9718
9720
9722
9724
9726
9728
9730
9732
9734
9736
9738
9740
9742
9744
9746
9748
9750
9752
9754
9756
9758
9760
9762
9764
9766
9768
9770
9772
9774
9776
9778
9780
9782
9784
9786
9788
9790
9792
9794
9796
9798
9800
9802
9804
9806
9808
9810
9812
9814
9816
9818
9820
9822
9824
9826
9828
9830
9832
9834
9836
9838
9840
9842
9844
9846
9848
9850
9852
9854
9856
9858
9860
9862
9864
9866
9868
9870
9872
9874
9876
9878
9880
9882
9884
9886
9888
9890
9892
9894
9896
9898
9900
9902
9904
9906
9908
9910
9912
9914
9916
9918
9920
9922
9924
9926
9928
9930
9932
9934
9936
9938
9940
9942
9944
9946
9948
9950
9952
9954
9956
9958
9960
9962
9964
9966
9968
9970
9972
9974
9976
9978
9980
9982
9984
9986
9988
9990
9992
9994
9996
9998
10000

FIG. 5G

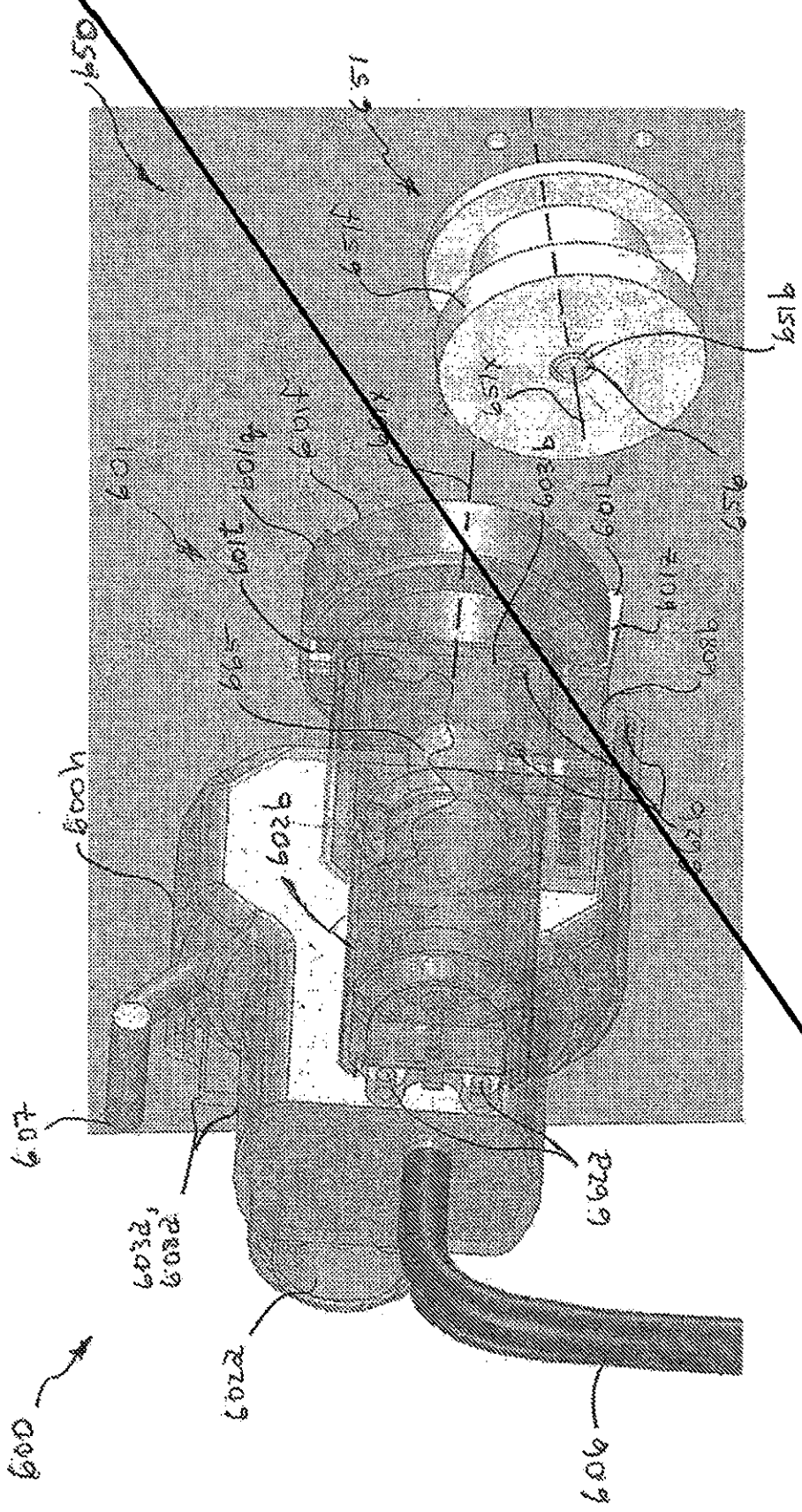
600
602a
602b
602c
602d
604
606
607
609
610
612
614
616
618
620
622
624
626
628
630
632
634
636
638
640
642
644
646
648
650
651
651a
651b
651c
651d
651e
651f
651g
651h
651i
651j
651k
651l
651m
651n
651o
651p
651q
651r
651s
651t
651u
651v
651w
651x
651y
651z
652
654
656
658
660
662
664
666
668
670
672
674
676
678
680
682
684
686
688
690
692
694
696
698
700
702
704
706
708
710
712
714
716
718
720
722
724
726
728
730

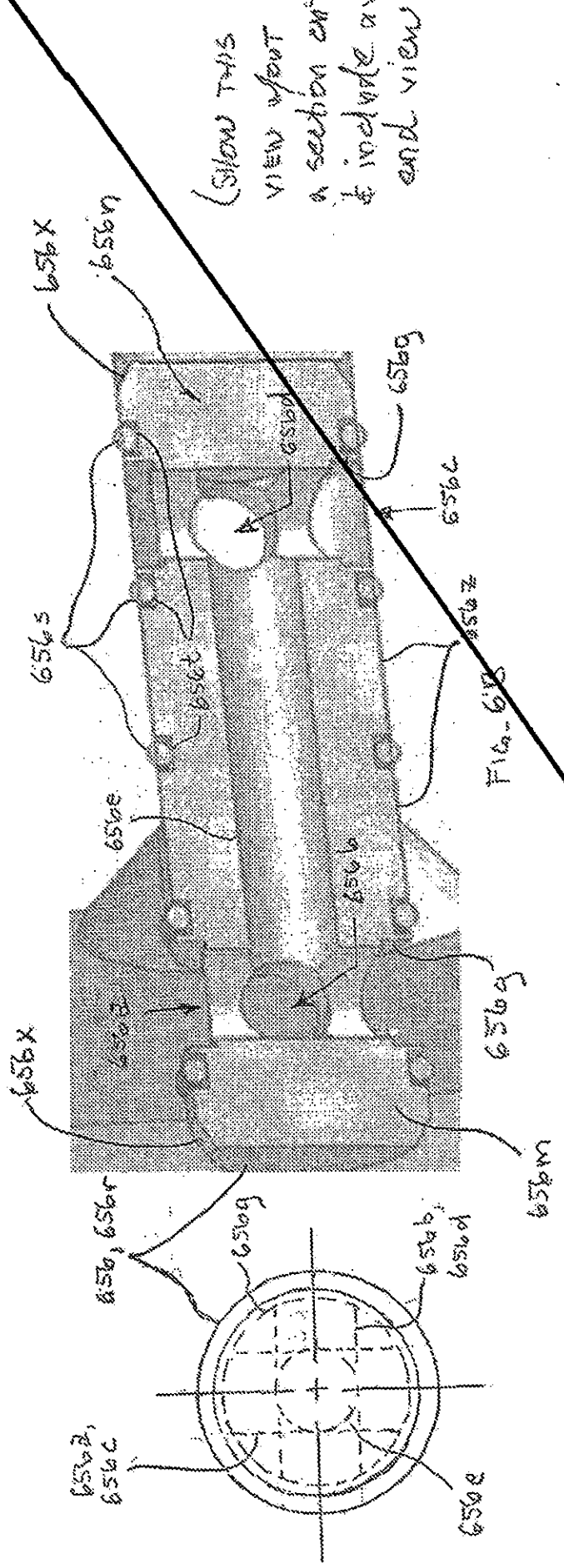
(Show this view w/out a section cut, & include an end view)
656x
656n
656g
656d
656c
656s
656t
656z
656e
656b
656a
656g
656x
656m
656, 656r
656g
656b, 656d
656a, 656c
656e

FIG. 6B

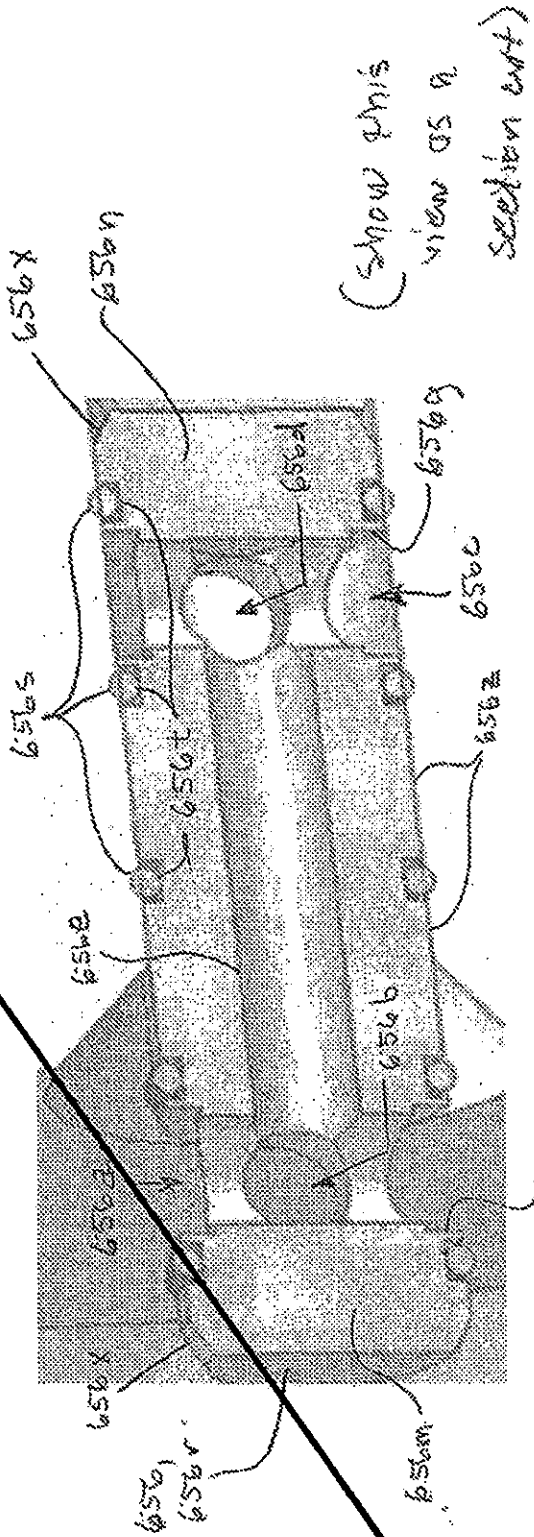
(Show this view as a section cut)
656x
656n
656g
656d
656c
656s
656t
656z
656e
656b
656a
656g
656x
656m
656, 656r

FIG. 6C.

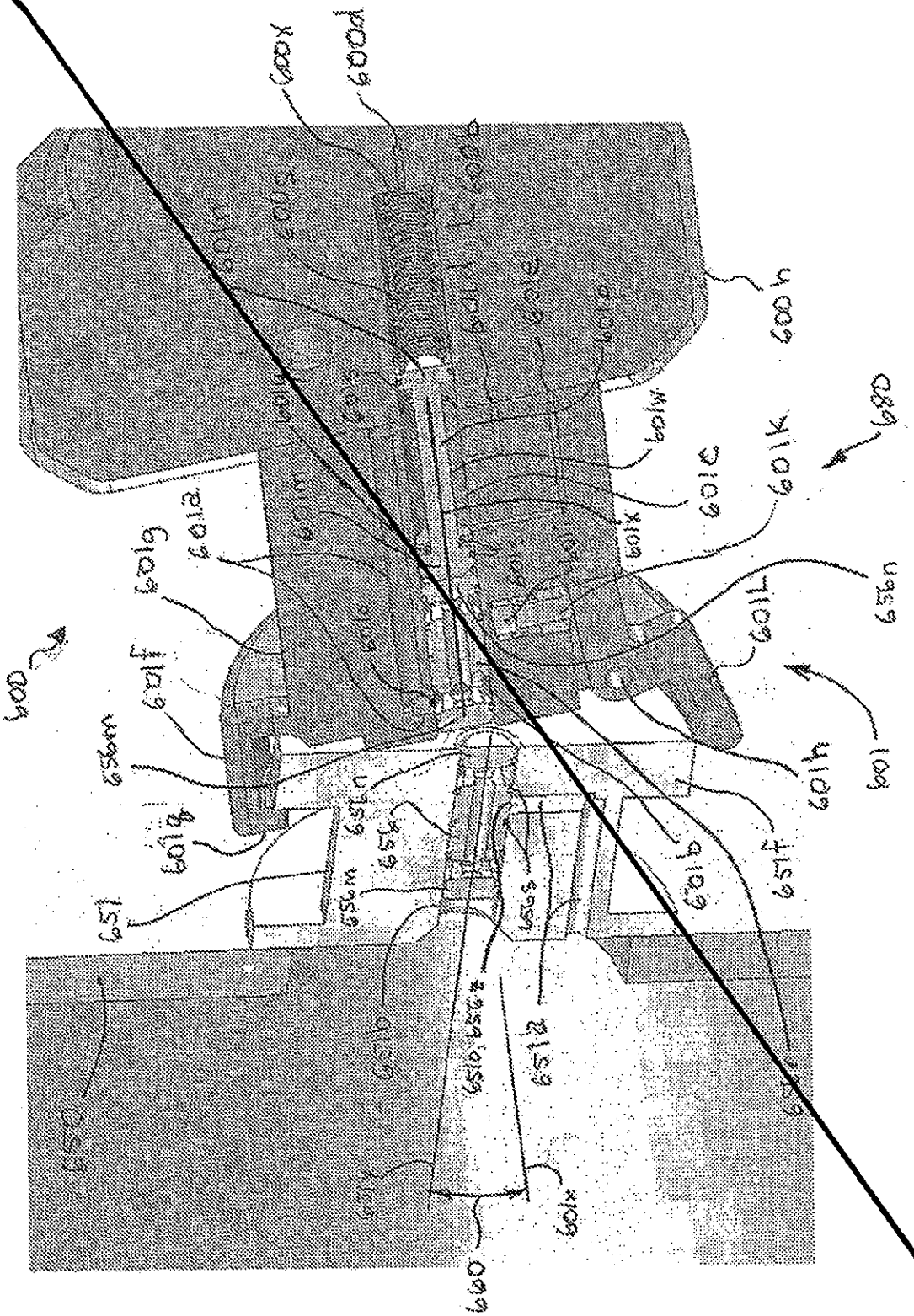
600
600x
600d
600h
601K
601E
601L
601h
601
601f
601g
601a
601b
601c
601d
601e
601i
601j
601k
601l
601m
601n
601o
601p
601q
601r
601s
601t
601u
601v
601w
601x
601y
601z
650
651
651f
651g
651h
651i
651j
651k
651l
651m
651n
651o
651p
651q
651r
651s
651t
651u
651v
651w
651x
651y
651z
652
653
654
655
656
657
658
659
660
661
662
663
664
665
666
667
668
669
670
671
672
673
674
675
676
677
678
679
680
681
682
683
684
685
686
687
688
689
690
691
692
693
694
695
696
697
698
699
700
701
702
703
704
705
706
707
708
709
710
711
712
713
714
715
716
717
718
719
720
721
722
723
724
725
726
727
728
729
730
731
732
733
734
735
736
737
738
739
740
741
742
743
744
745
746
747
748
749
750
751
752
753
754
755
756
757
758
759
760
761
762
763
764
765
766
767
768
769
770
771
772
773
774
775
776
777
778
779
780
781
782
783
784
785
786
787
788
789
790
791
792
793
794
795
796
797
798
799
800
801
802
803
804
805
806
807
808
809
810
811
812
813
814
815
816
817
818
819
820
821
822
823
824
825
826
827
828
829
830
831
832
833
834
835
836
837
838
839
840
841
842
843
844
845
846
847
848
849
850
851
852
853
854
855
856
857
858
859
860
861
862
863
864
865
866
867
868
869
870
871
872
873
874
875
876
877
878
879
880
881
882
883
884
885
886
887
888
889
890
891
892
893
894
895
896
897
898
899
900
901
902
903
904
905
906
907
908
909
910
911
912
913
914
915
916
917
918
919
920
921
922
923
924
925
926
927
928
929
930
931
932
933
934
935
936
937
938
939
940
941
942
943
944
945
946
947
948
949
950
951
952
953
954
955
956
957
958
959
960
961
962
963
964
965
966
967
968
969
970
971
972
973
974
975
976
977
978
979
980
981
982
983
984
985
986
987
988
989
990
991
992
993
994
995
996
997
998
999
1000

Fig. 6D

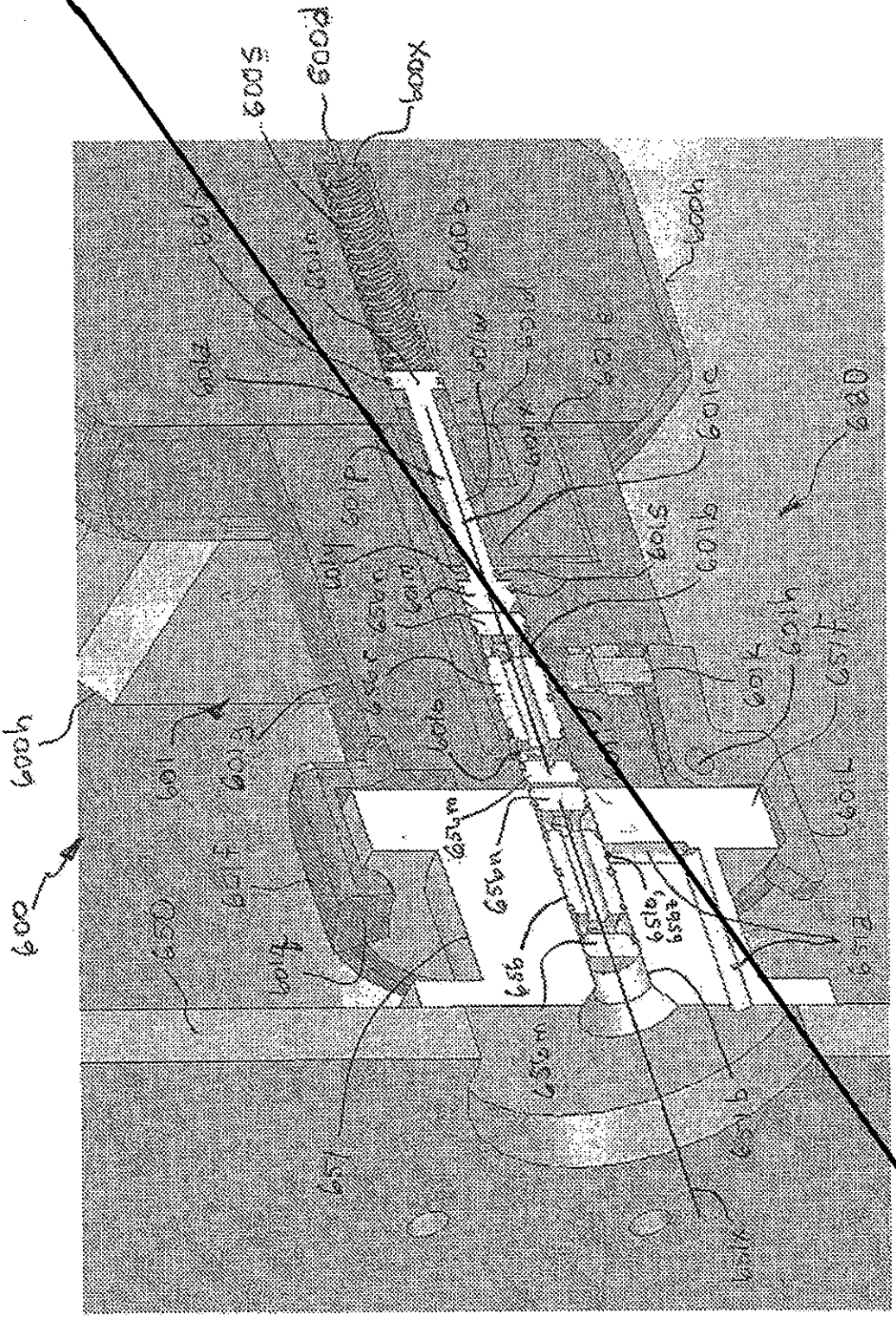
600
600h
600d
600x
600s
600a
600b
600c
600e
600f
600g
600h
600i
600j
600k
600l
600m
600n
600o
600p
600q
600r
600s
600t
600u
600v
600w
600x
600y
600z
650
650a
650b
650c
650d
650e
650f
650g
650h
650i
650j
650k
650l
650m
650n
650o
650p
650q
650r
650s
650t
650u
650v
650w
650x
650y
650z

FIG. 6E

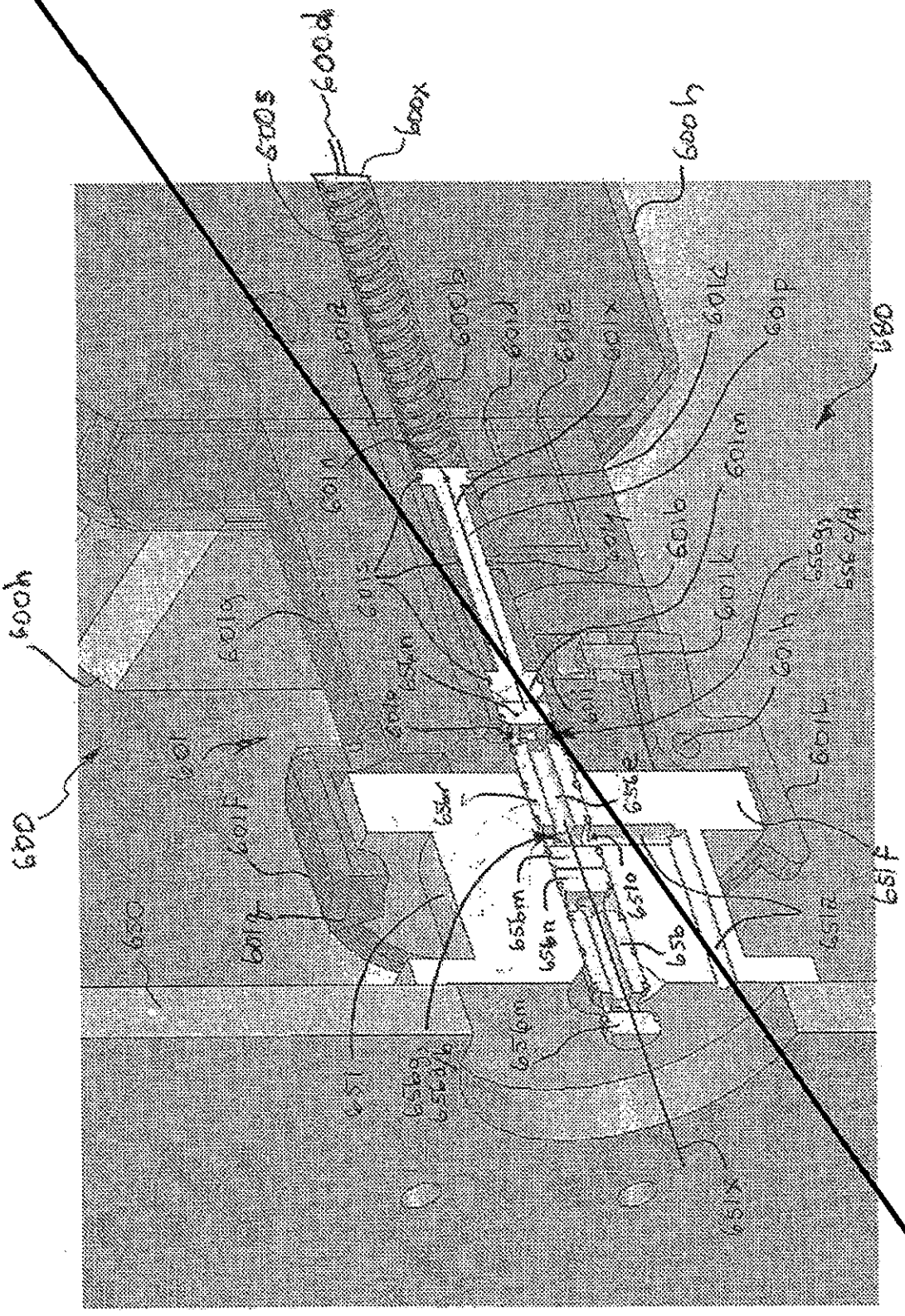

Fig. 6F

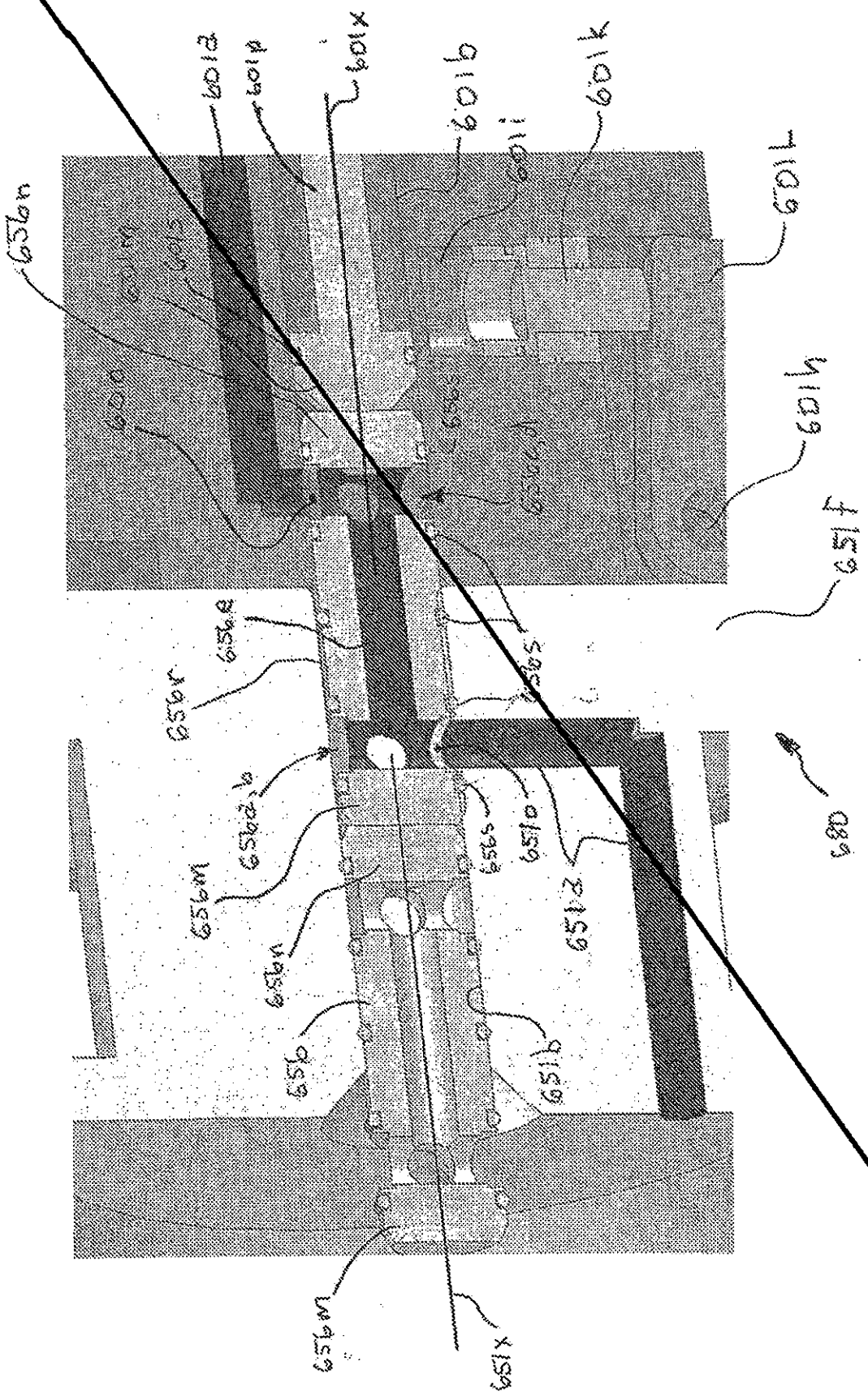
601a
601b
601c
601d
601e
601f
601g
601h
601i
601j
601k
601x
651a
651b
651c
651d
651e
651f
651g
651h
651i
651j
651k
651x
656a
656b
656c
656d
656e
656f
656g
656h
656i
656j
656k
656l
656m
656n
680

FIG. 6G

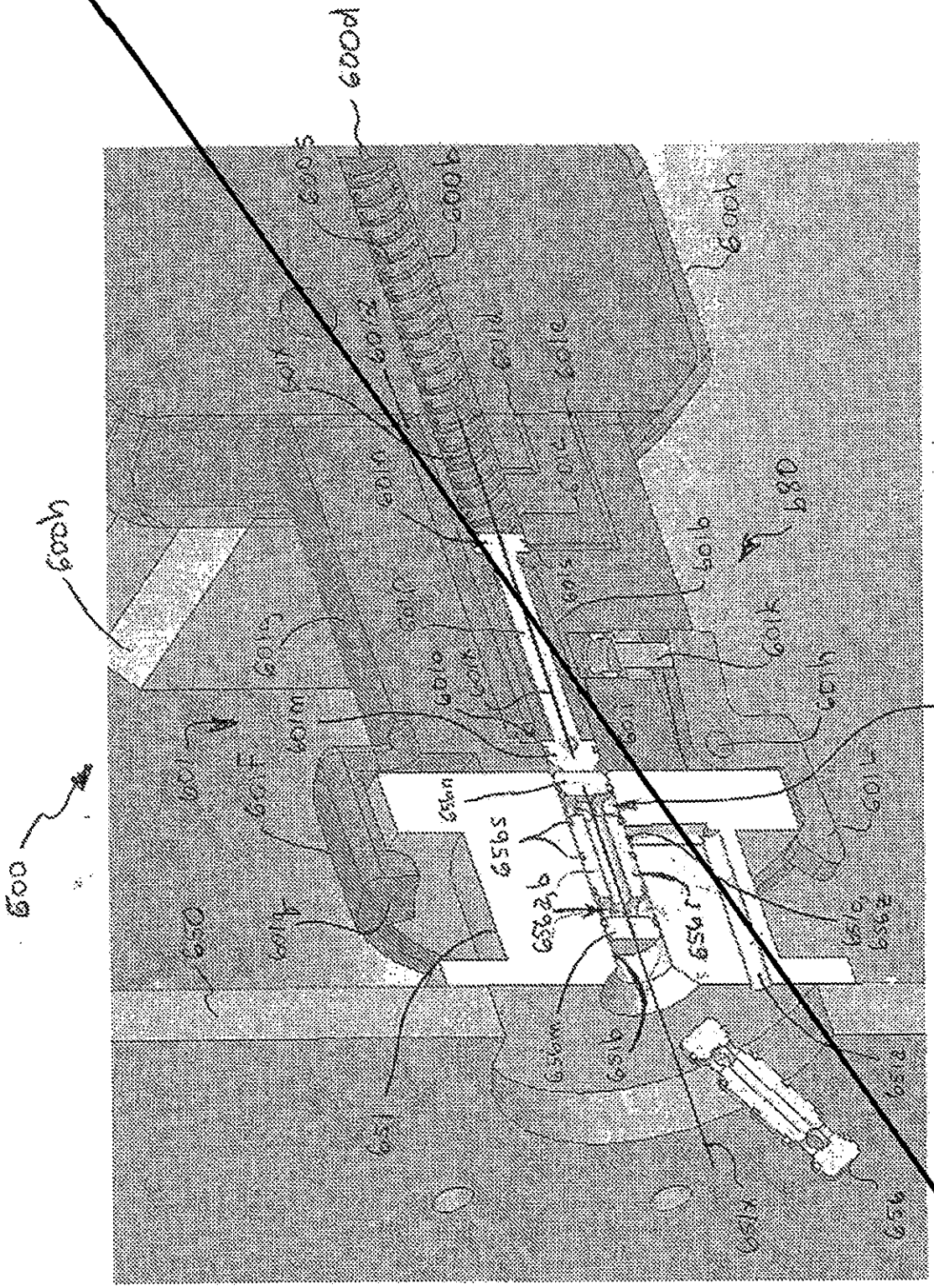
600
600d
600h
650c,d
650a,b
650
650
650

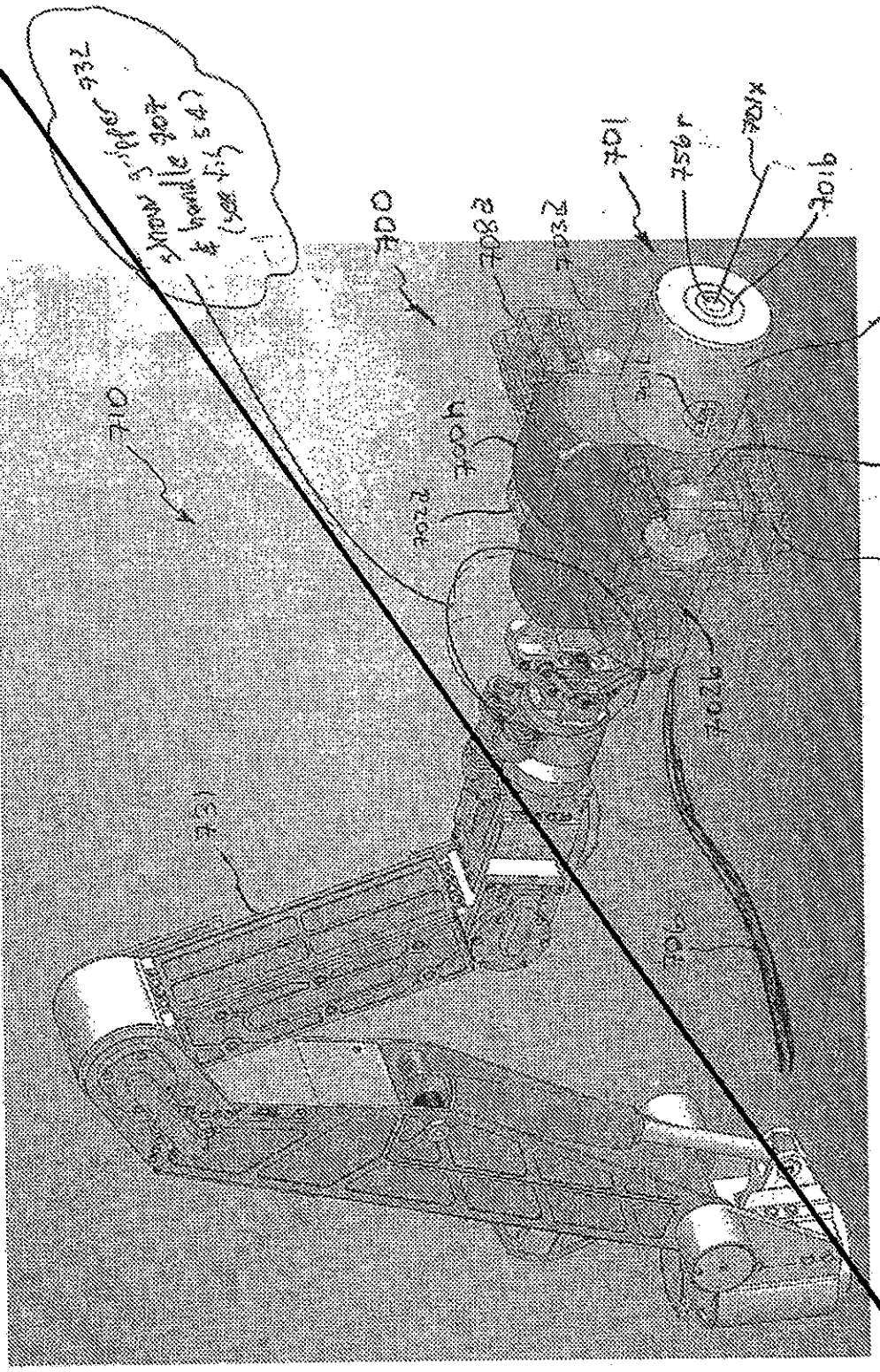
700
701
701a
701b
701c
702a
702b
703a
703b
703c
704
706
708
710
731
732

FIG. 7A



Fig. 7B

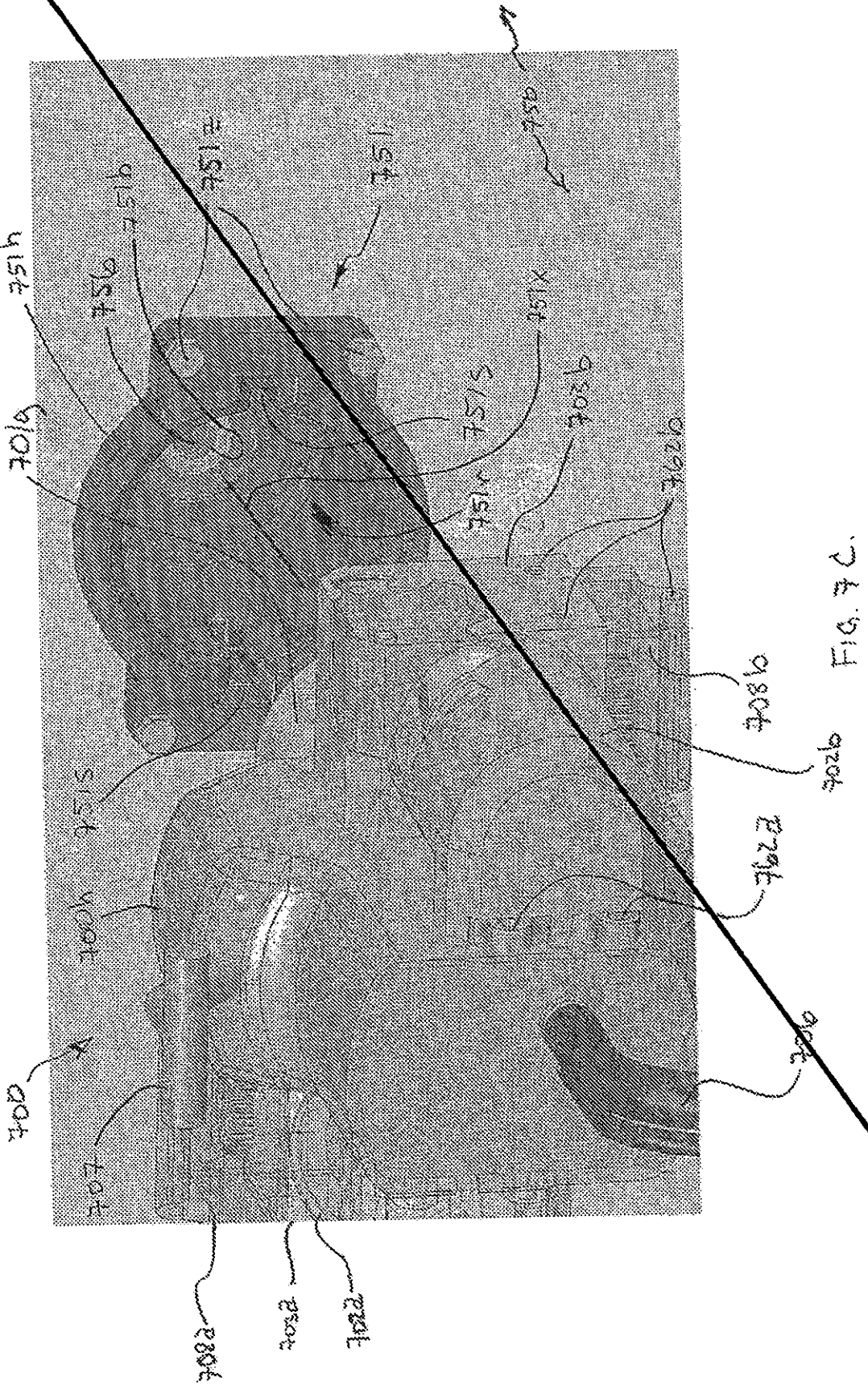
400
402
404
406
408
410
412
414
416
418
420
422
424
426
428
430
432
434
436
438
440
442
444
446
448
450
452
454
456
458
460
462
464
466
468
470
472
474
476
478
480
482
484
486
488
490
492
494
496
498
500
502
504
506
508
510
512
514
516
518
520
522
524
526
528
530
532
534
536
538
540
542
544
546
548
550
552
554
556
558
560
562
564
566
568
570
572
574
576
578
580
582
584
586
588
590
592
594
596
598
600
602
604
606
608
610
612
614
616
618
620
622
624
626
628
630
632
634
636
638
640
642
644
646
648
650
652
654
656
658
660
662
664
666
668
670
672
674
676
678
680
682
684
686
688
690
692
694
696
698
700
702
704
706
708
710
712
714
716
718
720
722
724
726
728
730
732
734
736
738
740
742
744
746
748
750
752
754
756
758
760
762
764
766
768
770
772
774
776
778
780
782
784
786
788
790
792
794
796
798
800
802
804
806
808
810
812
814
816
818
820
822
824
826
828
830
832
834
836
838
840
842
844
846
848
850
852
854
856
858
860
862
864
866
868
870
872
874
876
878
880
882
884
886
888
890
892
894
896
898
900
902
904
906
908
910
912
914
916
918
920
922
924
926
928
930
932
934
936
938
940
942
944
946
948
950
952
954
956
958
960
962
964
966
968
970
972
974
976
978
980
982
984
986
988
990
992
994
996
998
1000
1002
1004
1006
1008
1010
1012
1014
1016
1018
1020
1022
1024
1026
1028
1030
1032
1034
1036
1038
1040
1042
1044
1046
1048
1050
1052
1054
1056
1058
1060
1062
1064
1066
1068
1070
1072
1074
1076
1078
1080
1082
1084
1086
1088
1090
1092
1094
1096
1098
1100
1102
1104
1106
1108
1110
1112
1114
1116
1118
1120
1122
1124
1126
1128
1130
1132
1134
1136
1138
1140
1142
1144
1146
1148
1150
1152
1154
1156
1158
1160
1162
1164
1166
1168
1170
1172
1174
1176
1178
1180
1182
1184
1186
1188
1190
1192
1194
1196
1198
1200
1202
1204
1206
1208
1210
1212
1214
1216
1218
1220
1222
1224
1226
1228
1230
1232
1234
1236
1238
1240
1242
1244
1246
1248
1250
1252
1254
1256
1258
1260
1262
1264
1266
1268
1270
1272
1274
1276
1278
1280
1282
1284
1286
1288
1290
1292
1294
1296
1298
1300
1302
1304
1306
1308
1310
1312
1314
1316
1318
1320
1322
1324
1326
1328
1330
1332
1334
1336
1338
1340
1342
1344
1346
1348
1350
1352
1354
1356
1358
1360
1362
1364
1366
1368
1370
1372
1374
1376
1378
1380
1382
1384
1386
1388
1390
1392
1394
1396
1398
1400
1402
1404
1406
1408
1410
1412
1414
1416
1418
1420
1422
1424
1426
1428
1430
1432
1434
1436
1438
1440
1442
1444
1446
1448
1450
1452
1454
1456
1458
1460
1462
1464
1466
1468
1470
1472
1474
1476
1478
1480
1482
1484
1486
1488
1490
1492
1494
1496
1498
1500
1502
1504
1506
1508
1510
1512
1514
1516
1518
1520
1522
1524
1526
1528
1530
1532
1534
1536
1538
1540
1542
1544
1546
1548
1550
1552
1554
1556
1558
1560
1562
1564
1566
1568
1570
1572
1574
1576
1578
1580
1582
1584
1586
1588
1590
1592
1594
1596
1598
1600
1602
1604
1606
1608
1610
1612
1614
1616
1618
1620
1622
1624
1626
1628
1630
1632
1634
1636
1638
1640
1642
1644
1646
1648
1650
1652
1654
1656
1658
1660
1662
1664
1666
1668
1670
1672
1674
1676
1678
1680
1682
1684
1686
1688
1690
1692
1694
1696
1698
1700
1702
1704
1706
1708
1710
1712
1714
1716
1718
1720
1722
1724
1726
1728
1730
1732
1734
1736
1738
1740
1742
1744
1746
1748
1750
1752
1754
1756
1758
1760
1762
1764
1766
1768
1770
1772
1774
1776
1778
1780
1782
1784
1786
1788
1790
1792
1794
1796
1798
1800
1802
1804
1806
1808
1810
1812
1814
1816
1818
1820
1822
1824
1826
1828
1830
1832
1834
1836
1838
1840
1842
1844
1846
1848
1850
1852
1854
1856
1858
1860
1862
1864
1866
1868
1870
1872
1874
1876
1878
1880
1882
1884
1886
1888
1890
1892
1894
1896
1898
1900
1902
1904
1906
1908
1910
1912
1914
1916
1918
1920
1922
1924
1926
1928
1930
1932
1934
1936
1938
1940
1942
1944
1946
1948
1950
1952
1954
1956
1958
1960
1962
1964
1966
1968
1970
1972
1974
1976
1978
1980
1982
1984
1986
1988
1990
1992
1994
1996
1998
2000
2002
2004
2006
2008
2010
2012
2014
2016
2018
2020
2022
2024
2026
2028
2030
2032
2034
2036
2038
2040
2042
2044
2046
2048
2050
2052
2054
2056
2058
2060
2062
2064
2066
2068
2070
2072
2074
2076
2078
2080
2082
2084
2086
2088
2090
2092
2094
2096
2098
2100
2102
2104
2106
2108
2110
2112
2114
2116
2118
2120
2122
2124
2126
2128
2130
2132
2134
2136
2138
2140
2142
2144
2146
2148
2150
2152
2154
2156
2158
2160
2162
2164
2166
2168
2170
2172
2174
2176
2178
2180
2182
2184
2186
2188
2190
2192
2194
2196
2198
2200
2202
2204
2206
2208
2210
2212
2214
2216
2218
2220
2222
2224
2226
2228
2230
2232
2234
2236
2238
2240
2242
2244
2246
2248
2250
2252
2254
2256
2258
2260
2262
2264
2266
2268
2270
2272
2274
2276
2278
2280
2282
2284
2286
2288
2290
2292
2294
2296
2298
2300
2302
2304
2306
2308
2310
2312
2314
2316
2318
2320
2322
2324
2326
2328
2330
2332
2334
2336
2338
2340
2342
2344
2346
2348
2350
2352
2354
2356
2358
2360
2362
2364
2366
2368
2370
2372
2374
2376
2378
2380
2382
2384
2386
2388
2390
2392
2394
2396
2398
2400
2402
2404
2406
2408
2410
2412
2414
2416
2418
2420
2422
2424
2426
2428
2430
2432
2434
2436
2438
2440
2442
2444
2446
2448
2450
2452
2454
2456
2458
2460
2462
2464
2466
2468
2470
2472
2474
2476
2478
2480
2482
2484
2486
2488
2490
2492
2494
2496
2498
2500
2502
2504
2506
2508
2510
2512
2514
2516
2518
2520
2522
2524
2526
2528
2530
2532
2534
2536
2538
2540
2542
2544
2546
2548
2550
2552
2554
2556
2558
2560
2562
2564
2566
2568
2570
2572
2574
2576
2578
2580
2582
2584
2586
2588
2590
2592
2594
2596
2598
2600
2602
2604
2606
2608
2610
2612
2614
2616
2618
2620
2622
2624
2626
2628
2630
2632
2634
2636
2638
2640
2642
2644
2646
2648
2650
2652
2654
2656
2658
2660
2662
2664
2666
2668
2670
2672
2674
2676
2678
2680
2682
2684
2686
2688
2690
2692
2694
2696
2698
2700
2702
2704
2706
2708
2710
2712
2714
2716
2718
2720
2722
2724
2726
2728
2730
2732
2734
2736
2738
2740
2742
2744
2746
2748
2750
2752
2754
2756
2758
2760
2762
2764
2766
2768
2770
2772
2774
2776
2778
2780
2782
2784
2786
2788
2790
2792
2794
2796
2798
2800
2802
2804
2806
2808
2810
2812
2814
2816
2818
2820
2822
2824
2826
2828
2830
2832
2834
2836
2838
2840
2842
2844
2846
2848
2850
2852
2854
2856
2858
2860
2862
2864
2866
2868
2870
2872
2874
2876
2878
2880
2882
2884
2886
2888
2890
2892
2894
2896
2898
2900
2902
2904
2906
2908
2910
2912
2914
2916
2918
2920
2922
2924
2926
2928
2930
2932
2934
2936
2938
2940
2942
2944
2946
2948
2950
2952
2954
2956
2958
2960
2962
2964
2966
2968
2970
2972
2974
2976
2978
2980
2982
2984
2986
2988
2990
2992
2994
2996
2998
3000
3002
3004
3006
3008
3010
3012
3014
3016
3018
3020
3022
3024
3026
3028
3030
3032
3034
3036
3038
3040
3042
3044
3046
3048
3050
3052
3054
3056
3058
3060
3062
3064
3066
3068
3070
3072
3074
3076
3078
3080
3082
3084
3086
3088
3090
3092
3094
3096
3098
3100
3102
3104
3106
3108
3110
3112
3114
3116
3118
3120
3122
3124
3126
3128
3130
3132
3134
3136
3138
3140
3142
3144
3146
3148
3150
3152
3154
3156
3158
3160
3162
3164
3166
3168
3170
3172
3174
3176
3178
3180
3182
3184
3186
3188
3190
3192
3194
3196
3198
3200
3202
3204
3206
3208
3210
3212
3214
3216
3218
3220
3222
3224
3226
3228
3230
3232
3234
3236
3238
3240
3242
3244
3246
3248
3250
3252
3254
3256
3258
3260
3262
3264
3266
3268
3270
3272
3274
3276
3278
3280
3282
3284
3286
3288
3290
3292
3294
3296
3298
3300
3302
3304
3306
3308
3310
3312
3314
3316
3318
3320
3322
3324
3326
3328
3330
3332
3334
3336
3338
3340
3342
3344
3346
3348
3350
3352
3354
3356
3358
3360
3362
3364
3366
3368
3370
3372
3374
3376
3378
3380
3382
3384
3386
3388
3390
3392
3394
3396
3398
3400
3402
3404
3406
3408
3410
3412
3414
3416
3418
3420
3422
3424
3426
3428
3430
3432
3434
3436
3438
3440
3442
3444
3446
3448
3450
3452
3454
3456
3458
3460
3462
3464
3466
3468
3470
3472
3474
3476
3478
3480
3482
3484
3486
3488
3490
3492
3494
3496
3498
3500
3502
3504
3506
3508
3510
3512
3514
3516
3518
3520
3522
3524
3526
3528
3530
3532
3534
3536
3538
3540
3542
3544
3546
3548
3550
3552
3554
3556
3558
3560
3562
3564
3566
3568
3570
3572
3574
3576
3578
3580
3582
3584
3586
3588
3590
3592
3594
3596
3598
3600
3602
3604
3606
3608
3610
3612
3614
3616
3618
3620
3622
3624
3626
3628
3630
3632
3634
3636
3638
3640
3642
3644
3646
3648
3650
3652
3654
3656
3658
3660
3662
3664
3666
3668
3670
3672
3674
3676
3678
3680
3682
3684
3686
3688
3690
3692
3694
3696
3698
3700
3702
3704
3706
3708
3710
3712
3714
3716
3718
3720
3722
3724
3726
3728
3730
3732
3734
3736
3738
3740
3742
3744
3746
3748
3750
3752
3754
3756
3758
3760
3762
3764
3766
3768
3770
3772
3774
3776
3778
3780
3782
3784
3786
3788
3790
3792
3794
3796
3798
3800
3802
3804
3806
3808
3810
3812
3814
3816
3818
3820
3822
3824
3826
3828
3830
3832
3834
3836
3838
3840
3842
3844
3846
3848
3850
3852
3854
3856
3858
3860
3862
3864
3866
3868
3870
3872
3874
3876
3878
3880
3882
3884
3886
3888
3890
3892
3894
3896
3898
3900
3902
3904
3906
3908
3910
3912
3914
3916
3918
3920
3922
3924
3926
3928
3930
3932
3934
3936
3938
3940
3942
3944
3946
3948
3950
3952
3954
3956
3958
3960
3962
3964
3966
3968
3970
3972
3974
3976
3978
3980
3982
3984
3986
3988
3990
3992
3994
3996
3998
4000
4002
4004
4006
4008
4010
4012
4014
4016
4018
4020
4022
4024
4026
4028
4030
4032
4034
4036
4038
4040
4042
4044
4046
4048
4050
4052
4054
4056
4058
4060
4062
4064
4066
4068
4070
4072
4074
4076
4078
4080
4082
4084
4086
4088
4090
4092
4094
4096
4098
4100
4102
4104
4106
4108
4110
4112
4114
4116
4118
4120
4122
4124
4126
4128
4130
4132
4134
4136
4138
4140
4142
4144
4146
4148
4150
4152
4154
4156
4158
4160
4162
4164
4166
4168
4170
4172
4174
4176
4178
4180
4182
4184
4186
4188
4190
4192
4194
4196
4198
4200
4202
4204
4206
4208
4210
4212
4214
4216
4218
4220
4222
4224
4226
4228
4230
4232
4234
4236
4238
4240
4242
4244
4246
4248
4250
4252
4254
4256
4258
4260
4262
4264
4266
4268
4270
4272
4274
4276
4278
4280
4282
4284
4286
4288
4290
4292
4294
4296
4298
4300
4302
4304
4306
4308
4310
4312
4314
4316
4318
4320
4322
4324
4326
4328
4330
4332
4334
4336
4338
4340
4342
4344
4346
4348
4350
4352
4354
4356
4358
4360
4362
4364
4366
4368
4370
4372
4374
4376
4378
4380
4382
4384
4386
4388
4390
4392
4394
4396
4398
4400
4402
4404
4406
4408
4410
4412
4414
4416
4418
4420
4422
4424
4426
4428
4430
4432
4434
4436
4438
4440
4442
4444
4446
4448
4450
4452
4454
4456
4458
4460
4462
4464
4466
4468
4470
4472
4474
4476
4478
4480
4482
4484
4486
4488
4490
4492
4494
4496
4498
4500
4502
4504
4506
4508
4510
4512
4514
4516
4518
4520
4522
4524
4526
4528
4530
4532
4534
4536
4538
4540
4542
4544
4546
4548
4550
4552
4554
4556
4558
4560
4562
4564
4566
4568
4570
4572
4574
4576
4578
4580
4582
4584
4586
4588
4590
4592
4594
4596
4598
4600
4602
4604
4606
4608
4610
4612
4614
4616
4618
4620
4622
4624
4626
4628
4630
4632
4634
4636
4638
4640
4642
4644
4646
4648
4650
4652
4654
4656
4658
4660
4662
4664
4666
4668
4670
4672
4674
4676
4678
4680
4682
4684
4686
4688
4690
4692
4694
4696
4698
4700
4702
4704
4706
4708
4710
4712
4714
4716
4718
4720
4722
4724
4726
4728
4730
4732
4734
4736
4738
4740
4742
4744
4746
4748
4750
4752
4754
4756
4758
4760
4762
4764
4766
4768
4770
4772
4774
4776
4778
4780
4782
4784
4786
4788
4790
4792
4794
4796
4798
4800
4802
4804
4806
4808
4810
4812
4814
4816
4818
4820
4822
4824
4826
4828
4830
4832
4834
4836
4838
4840
4842
4844
4846
4848
4850
4852
4854
4856
4858
4860
4862
4864
4866
4868
4870
4872
4874
4876
4878
4880
4882
4884
4886
4888
4890
4892
4894
4896
4898
4900
4902
4904
4906
4908
4910
4912
4914
4916
4918
4920
4922
4924
4926
4928
4930
4932
4934
4936
4938
4940
4942
4944
4946
4948
4950
4952
4954
4956
4958
4960
4962
4964
4966
4968
4970
4972
4974
4976
4978
4980
4982
4984
4986
4988
4990
4992
4994
4996
4998
5000
5002
5004
5006
5008
5010
5012
5014
5016
5018
5020
5022
5024
5026
5028
5030
5032
5034
5036
5038
5040
5042
5044
5046
5048
5050
5052
5054
5056
5058
5060
5062
5064
5066
5068
5070
5072
5074
5076
5078
5080
5082
5084
5086
5088
5090
5092
5094
5096
5098
5100
5102
5104
5106
5108
5110
5112
5114
5116
5118
5120
5122
5124
5126
5128
5130
5132
5134
5136
5138
5140
5142
5144
5146
5148
5150
5152
5154
5156
5158
5160
5162
5164
5166
5168
5170
5172
5174
5176
5178
5180
5182
5184
5186
5188
5190
5192
5194
5196
5198
5200
5202
5204
5206
5208
5210
5212
5214
5216
5218
5220
5222
5224
5226
5228
5230
5232
5234
5236
5238
5240
5242
5244
5246
5248
5250
5252
5254
5256
5258
5260
5262
5264
5266
5268
5270
5272
5274
5276
5278
5280
5282
5284
5286
5288
5290
5292
5294
5296
5298
5300
5302
5304
5306
5308
5310
5312
5314
5316
5318
5320
5322
5324
5326
5328
5330
5332
5334
5336
5338
5340
5342
5344
5346
5348
5350
5352
5354
5356
5358
5360
5362
5364
5366
5368
5370
5372
5374
5376
5378
5380
5382
5384
5386
5388
5390
5392
5394
5396
5398
5400
5402
5404
5406
5408
5410
5412
5414
5416
5418
5420
5422
5424
5426
5428
5430
5432
5434
5436
5438
5440
5442
5444
5446
5448
5450
5452
5454
5456
5458
5460
5462
5464
5466
5468
5470
5472
5474
5476
5478
5480
5482
5484
5486
5488
5490
5492
5494
5496
5498
5500
5502
5504
5506
5508
5510
5512
5514
5516
5518
5520
5522
5524
5526
5528
5530
5532
5534
5536
5538
5540
5542
5544
5546
5548
5550
5552
5554
5556
5558
5560
5562
5564
5566
5568
5570
5572
5574
5576
5578
5580
5582
5584
5586
5588
5590
5592
5594
5596
5598
5600
5602
5604
5606
5608
5610
5612
5614
5616
5618
5620
5622
5624
5626
5628
5630
5632
5634
5636
5638
5640
5642
5644
5646
5648
5650
5652
5654
5656
5658
5660
5662
5664
5666
5668
5670
5672
5674
5676
5678
5680
5682
5684
5686
5688
5690
5692
5694
5696
5698
5700
5702
5704
5706
5708
5710
5712
5714
5716
5718
5720
5722
5724
5726
5728
5730
5732
5734
5736
5738
5740
5742
5744
5746
5748
5750
5752
5754
5756
5758
5760
5762
5764
5766
5768
5770
5772
5774
5776
5778
5780
5782
5784
5786
5788
5790
5792
5794
5796
5798
5800
5802
5804
5806
5808
5810
5812
5814
5816
5818
5820
5822
5824
5826
5828
5830
5832
5834
5836
5838
5840
5842
5844
5846
5848
5850
5852
5854
5856
5858
5860
5862
5864
5866
5868
5870
5872
5874
5876
5878
5880
5882
5884
5886
5888
5890
5892
5894
5896
5898
5900
5902
5904
5906
5908
5910
5912
5914
5916
5918
5920
5922
5924
5926
5928
5930
5932
5934
5936
5938
5940
5942
5944
5946
5948
5950
5952
5954
5956
5958
5960
5962
5964
5966
5968
5970
5972
5974
5976
5978
5980
5982
5984
5986
5988
5990
5992
5994
5996
5998
6000
6002
6004
6006
6008
6010
6012
6014
6016
6018
6020
6022
6024
6026
6028
6030
6032
6034
6036
6038
6040
6042
6044
6046
6048
6050
6052
6054
6056
6058
6060
6062
6064
6066
6068
6070
6072
6074
6076
6078
6080
6082
6084
6086
6088
6090
6092
6094
6096
6098
6100
6102
6104
6106
6108
6110
6112
6114
6116
6118
6120
6122
6124
6126
6128
6130
6132
6134
6136
6138
6140
6142
6144
6146
6148
6150
6152
6154
6156
6158
6160
6162
6164
6166
6168
6170
6172
6174
6176
6178
6180
6182
6184
6186
6188
6190
6192
6194
6196
6198
6200
6202
6204
6206
6208
6210
6212
6214
6216
6218
6220
6222
6224
6226
6228
6230
6232
6234
6236
6238
6240
6242
6244
6246
6248
6250
6252
6254
6256
6258
6260
6262
6264
6266
6268
6270
6272
6274
6276
6278
6280
6282
6284
6286
6288
6290
6292
6294
6296
6298
6300
6302
6304
6306
6308
6310
6312
6314
6316
6318
6320
6322
6324
6326
6328
6330
6332
6334
6336
6338
6340
6342
6344
6346
6348
6350
6352
6354
6356
6358
6360
6362
6364
6366
6368
6370
6372
6374
6376
6378
6380
6382
6384
6386
6388
6390
6392
6394
6396
6398
6400
6402
6404
6406
6408
6410
6412
6414
6416
6418
6420
6422
6424
6426
6428
6430
6432
6434
6436
6438
6440
6442
6444
6446
6448
6450
6452
6454
6456
6458
6460
6462
6464
6466
6468
6470
6472
6474
6476
6478
6480
6482
6484
6486
6488
6490
6492
6494
6496
6498
6500
6502
6504
6506
6508
6510
6512
6514
6516
6518
6520
6522
6524
6526
6528
6530
6532
6534
6536
6538
6540
6542
6544
6546
6548
6550
6552
6554
6556
6558
6560
6562
6564
6566
6568
6570
6572
6574
6576
6578
6580
6582
6584
6586
6588
6590
6592
6594
6596
6598
6600
6602
6604
6606
6608
6610
6612
6614
6616
6618
6620
6622
6624
6626
6628
6630
6632
6634
6636
6638
6640
6642
6644
6646
6648
6650
6652
6654
6656
6658
6660
6662
6664
6666
6668
6670
6672
6674
6676
6678
6680
6682
6684
6686
6688
6690
6692
6694
6696
6698
6700
6702
6704
6706
6708
6710
6712
6714
6716
6718
6720
6722
6724
6726
6728
6730
6732
6734
6736
6738
6740
6742
6744
6746
6748
6750
6752
6754
6756
6758
6760
6762
6764
6766
6768
6770
6772
6774
6776
6778
6780
6782
6784
6786
6788
6790
6792
6794
6796
6798
6800
6802
6804
6806
6808
6810
6812
6814
6816
6818
6820
6822
6824
6826
6828
6830
6832
6834
6836
6838
6840
6842
6844
6846
6848
6850
6852
6854
6856
6858
6860
6862
6864
6866
6868
6870
6872
6874
6876
6878
6880
6882
6884
6886
6888
6890
6892
6894
6896
6898
6900
6902
6904
6906
6908
6910
6912
6914
6916
6918
6920
6922
6924
6926
6928
6930
6932
6934
6936
6938
6940
6942
6944
6946
6948
6950
6952
6954
6956
6958
6960
6962
6964
6966
6968
6970
6972
6974
6976
6978
6980
6982
6984
6986
6988
6990
6992
6994
6996
6998
7000
7002
7004
7006
7008
7010
7012
7014
7016
7018
7020
7022
7024
7026
7028
7030
7032
7034
7036
7038
7040
7042
7044
7046
7048
7050
7052
7054
7056
7058
7060
7062
7064
7066
7068
7070
7072
7074
7076
7078
7080
7082
7084
7086
7088
7090
7092
7094
7096
7098
7100
7102
7104
7106
7108
7110
7112
7114
7116
7118
7120
7122
7124
7126
7128
7130
7132
7134
7136
7138
7140
7142
7144
7146
7148
7150
7152
7154
7156
7158
7160
7162
7164
7166
7168
7170
7172
7174
7176
7178
7180
7182
7184
7186
7188
7190
7192
7194
7196
7198
7200
7202
7204
7206
7208
7210
7212
7214
7216
7218
7220
7222
7224
7226
7228
7230
7232
7234
7236
7238
7240
7242
7244
7246
7248
7250
7252
7254
7256
7258
7260
7262
7264
7266
7268
7270
7272
7274
7276
7278
7280
7282
7284
7286
7288
7290
7292
7294
7296
7298
7300
7302
7304
7306
7308
7310
7312
7314
7316
7318
7320
7322
7324
7326
7328
7330
7332
7334
7336
7338
7340
7342
7344
7346
7348
7350
7352
7354
7356
7358
7360
7362
7364
7366
7368
7370
7372
7374
7376
7378
7380
7382
7384
7386
7388
7390
7392
7394
7396
7398
7400
7402
7404
7406
7408
7410
7412
7414
7416
7418
7420
7422
7424
7426
7428
7430
7432
7434
7436
7438
7440
7442
7444
7446
7448
7450
7452
7454
7456
7458
7460
7462
7464
7466
7468
7470
7472
7474
7476
7478
7480
7482
7484
7486
7488
7490
7492
7494
7496
7498
7500
7502
7504
7506
7508
7510
7512
7514
7516
7518
7520
7522
7524
7526
7528
7530
7532
7534
7536
7538
7540
7542
7544
7546
7548
7550
7552
7554
7556
7558
7560
7562
7564
7566
7568
7570
7572
7574
7576
7578
7580
7582
7584
7586
7588
7590
7592
7594
7596
7598
7600
7602
7604
7606
7608
7610
7612
7614
7616
7618
7620
7622
7624
7626
7628
7630
7632
7634
7636
7638
7640
7642
7644
7646
7648
7650
7652
7654
7656
7658
7660
7662
7664
7666
7668
7670
7672
7674
7676
7678
7680
7682
7684
7686
7688
7690
7692
7694
7696
7698
7700
7702
7704
7706
7708
7710
7712
7714
7716
7718
7720
7722
7724
7726
7728
7730
7732
7734
7736
7738
7740
7742
7744
7746
7748
7750
7752
7754
7756
7758
7760
7762
7764
7766
7768
7770
7772
7774
7776
7778
7780
7782
7784
7786
7788
7790
7792
7794
7796
7798
7800
7802
7804
7806
7808
7810
7812
7814
7816
7818
7820
7822
7824
7826
7828
7830
7832
7834
7836
7838
7840
7842
7844
7846
7848
7850
7852
7854
7856
7858
7860
7862
7864
7866
7868
7870
7872
7874
7876
7878
7880
7882
7884
7886
7888
7890
7892
7894
7896
7898
7900
7902
7904
7906
7908
7910
7912
7914
7916
7918
7920
7922
7924
7926
7928
7930
7932
7934
7936
7938
7940
7942
7944
7946
7948
7950
7952
7954
7956
7958
7960
7962
7964
7966
7968
7970
7972
7974
7976
7978
7980
7982
7984
7986
7988
7990
7992
7994
7996
7998
8000
8002
8004
8006
8008
8010
8012
8014
8016
8018
8020
8022
8024
8026
8028
8030
8032
8034
8036
8038
8040
8042
8044
8046
8048
8050
8052
8054
8056
8058
8060
8062
8064
8066
8068
8070
8072
8074
8076
8078
8080
8082
8084
8086
8088
8090
8092
8094
8096
8098
8100
8102
8104
8106
8108
8110
8112
8114
8116
8118
8120
8122
8124
8126
8128
8130
8132
8134
8136
8138
8140
8142
8144
8146
8148
8150
8152
8154
8156
8158
8160
8162
8164
8166
8168
8170
8172
8174
8176
8178
8180
8182
8184
8186
8188
8190
8192
8194
8196
8198
8200
8202
8204
8206
8208
8210
8212
8214
8216
8218
8220
8222
8224
8226
8228
8230
8232
8234
8236
8238
8240
8242
8244
8246
8248
8250
8252
8254
8256
8258
8260
8262
8264
8266
8268
8270
8272
8274
8276
8278
8280
8282
8284
8286
8288
8290
8292
8294
8296
8298
8300
8302
8304
8306
8308
8310
8312
8314
8316
8318
8320
8322
8324
8326
8328
8330
8332
8334
8336
8338
8340
8342
8344
8346
8348
8350
8352
8354
8356
8358
8360
8362
8364
8366
8368
8370
8372
8374
8376
8378
8380
8382
8384
8386
8388
8390
8392
8394
8396
8398
8400
8402
8404
8406
8408
8410
8412
8414
8416
8418
8420
8422
8424
8426
8428
8430
8432
8434
8436
8438
8440
8442
8444
8446
8448
8450
8452
8454
8456
8458
8460
8462
8464
8466
8468
8470
8472
8474
8476
8478
8480
8482
8484
8486
8488
8490
8492
8494
8496
8498
8500
8502
8504
8506
8508
8510
8512
8514
8516
8518
8520
8522
8524
8526
8528
8530
8532
8534
8536
8538
8540
8542
8544
8546
8548
8550
8552
8554
8556
8558
8560
8562
8564
8566
8568
8570
8572
8574
8576
8578
8580
8582
8584
8586
8588
8590
8592
8594
8596
8598
8600
8602
8604
8606
8608
8610
8612
8614
8616
8618
8620
8622
8624
8626
8628
8630
8632
8634
8636
8638
8640
8642
8644
8646
8648
8650
8652
8654
8656
8658
8660
8662
8664
8666
8668
8670
8672
8674
8676
8678
8680
8682
8684
8686
8688
8690
8692
8694
8696
8698
8700
8702
8704
8706
8708
8710
8712
8714
8716
8718
8720
8722
8724
8726
8728
8730
8732
8734
8736
8738
8740
8742
8744
8746
8748
8750
8752
8754
8756
8758
8760
8762
8764
8766
8768
8770
8772
8774
8776
8778
8780
8782
8784
8786
8788
8790
8792
8794
8796
8798
8800
8802
8804
8806
8808
8810
8812
8814
8816
8818
8820
8822
8824
8826
8828
8830
8832
8834
8836
8838
8840
8842
8844
8846
8848
8850
8852
8854
8856
8858
8860
8862
8864
8866
8868
8870
8872
8874
8876
8878
8880
8882
8884
8886
8888
8890
8892
8894
8896
8898
8900
8902
8904
8906
8908
8910
8912
8914
8916
8918
8920
8922
8924
8926
8928
8930
8932
8934
8936
8938
8940
8942
8944
8946
8948
8950
8952
8954
8956
8958
8960
8962
8964
8966
8968
8970
8972
8974
8976
8978
8980
8982
8984
8986
8988
8990
8992
8994
8996
8998
9000
9002
9004
9006
9008
9010
9012
9014
9016
9018
9020
9022
9024
9026
9028
9030
9032
9034
9036
9038
9040
9042
9044
9046
9048
9050
9052
9054
9056
9058
9060
9062
9064
9066
9068
9070
9072
9074
9076
9078
9080
9082
9084
9086
9088
9090
9092
9094
9096
9098
9100
9102
9104
9106
9108
9110
9112
9114
9116
9118
9120
9122
9124
9126
9128
9130
9132
9134
9136
9138
9140
9142
9144
9146
9148
9150
9152
9154
9156
9158
9160
9162
9164
9166
9168
9170
9172
9174
9176
9178
9180
9182
9184
9186
9188
9190
9192
9194
9196
9198
9200
9202
9204
9206
9208
9210
9212
9214
9216
9218
9220
9222
9224
9226
9228
9230
9232
9234
9236
9238
9240
9242
9244
9246
9248
9250
9252
9254
9256
9258
9260
9262
9264
9266
9268
9270
9272
9274
9276
9278
9280
9282
9284
9286
9288
9290
9292
9294
9296
9298
9300
9302
9304
9306
9308
9310
9312
9314
9316
9318
9320
9322
9324
9326
9328
9330
9332
9334
9336
9338
9340
9342
9344
9346
9348
9350
9352
9354
9356
9358
9360
9362
9364
9366
9368
9370
9372
9374
9376
9378
9380
9382
9384
9386
9388
9390
9392
9394
9396
9398
9400
9402
9404
9406
9408
9410
9412
9414
9416
9418
9420
9422
9424
9426
9428
9430
9432
9434
9436
9438
9440
9442
9444
9446
9448
9450
9452
9454
9456
9458
9460
9462
9464
9466
9468
9470
9472
9474
9476
9478
9480
9482
9484
9486
9488
9490
9492
9494
9496
9498
9500
9502
9504
9506
9508
9510
9512
9514
9516
9518
9520
9522
9524
9526
9528
9530
9532
9534
9536
9538
9540
9542
9544
9546
9548
9550
9552
9554
9556
9558
9560
9562
9564
9566
9568
9570
9572
9574
9576
9578
9580
9582
9584
9586
9588
9590
9592
9594
9596
9598
9600
9602
9604
9606
9608
9610
9612
9614
9616
9618
9620
9622
9624
9626
9628
9630
9632
9634
9636
9638
9640
9642
9644
9646
9648
9650
9652
9654
9656
9658
9660
9662
9664
9666
9668
9670
9672
9674
9676
9678
9680
9682
9684
9686
9688
9690
9692
9694
9696
9698
9700
9702
9704
9706
9708
9710
9712
9714
9716
9718
9720
9722
9724
9726
9728
9730
9732
9734
9736
9738
9740
9742
9744
9746
9748
9750
9752
9754
9756
9758
9760
9762
9764
9766
9768
9770
9772
9774
9776
9778
9780
9782
9784
9786
9788
9790
9792
9794
9796
9798
9800
9802
9804
9806
9808
9810
9812
9814
9816
9818
9820
9822
9824
9826
9828
9830
9832
9834
9836
9838
9840
9842
9844
9846
9848
9850
9852
9854
9856
9858
9860
9862
9864
9866
9868
9870
9872
9874
9876
9878
9880
9882
9884
9886
9888
9890
9892
9894
9896
9898
9900
9902
9904
9906
9908
9910
9912
9914
9916
9918
9920
9922
9924
9926
9928
9930
9932
9934
9936
9938
9940
9942
9944
9946
9948
9950
9952
9954
9956
9958
9960
9962
9964
9966
9968
9970
9972
9974
9976
9978
9980
9982
9984
9986
9988
9990
9992
9994
9996
9998
10000

Fig. 4C

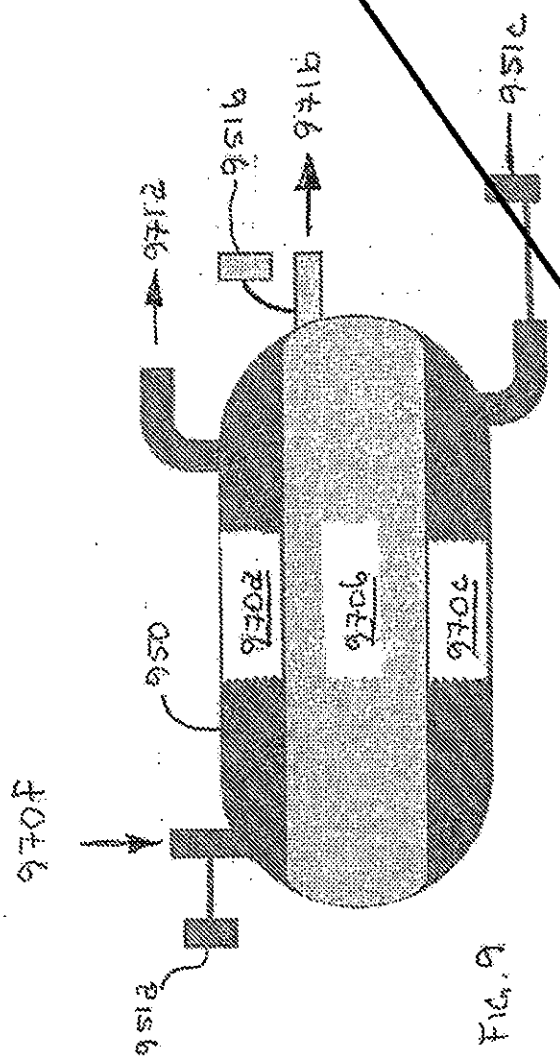
970f
951a
950
970a
970b
970c
971a
971b
951b
951c

FIG. 9

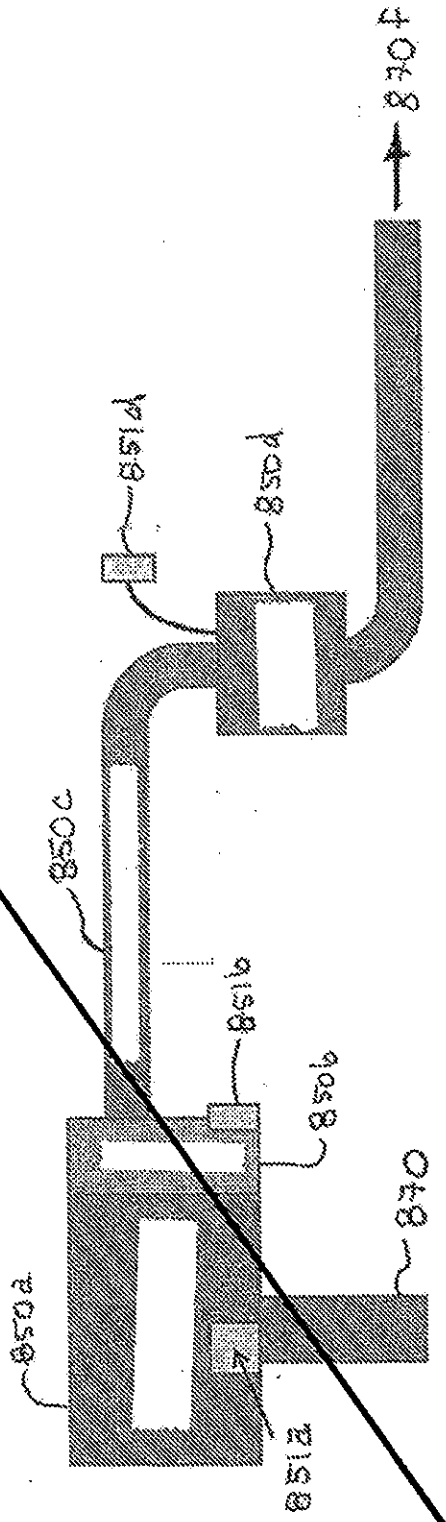
870f
851d
850d
850c
851b
850b
870
850a
851a

FIG. 8

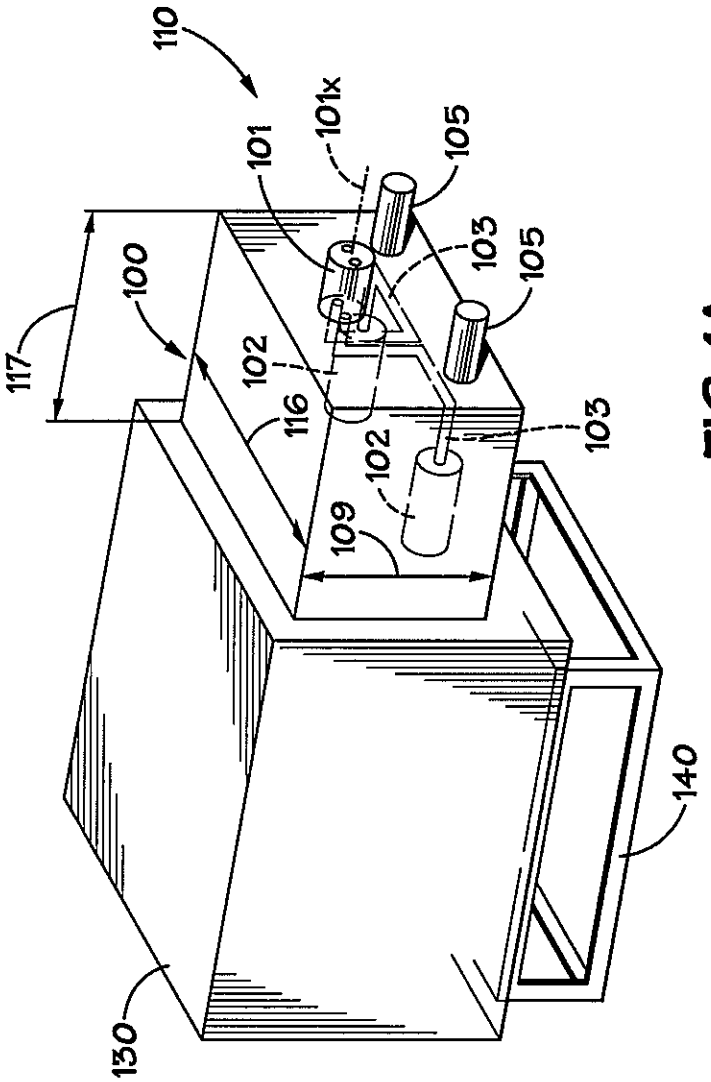

FIG. 1A
(PRIOR ART)

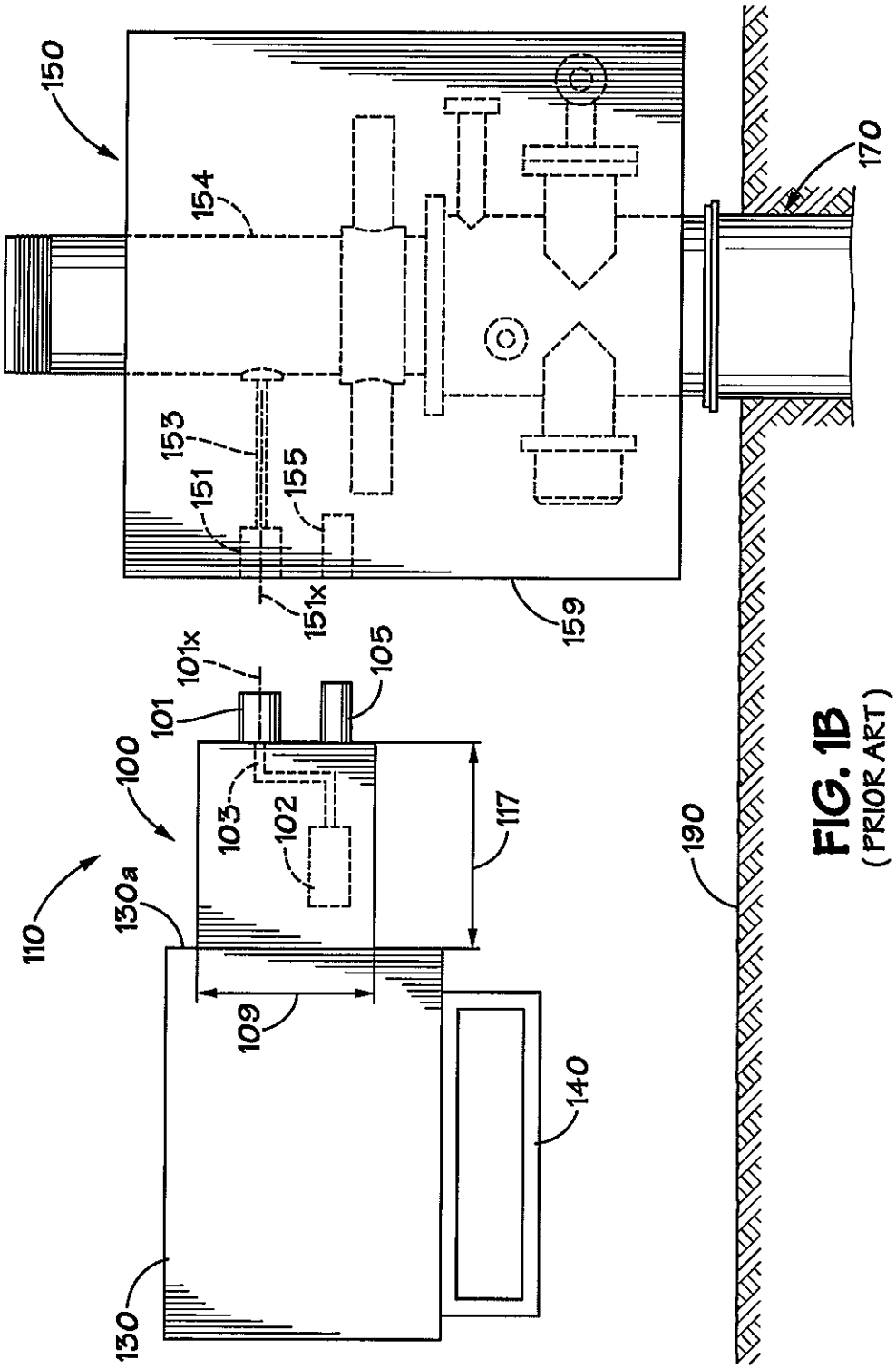

FIG. 1B
(PRIOR ART)

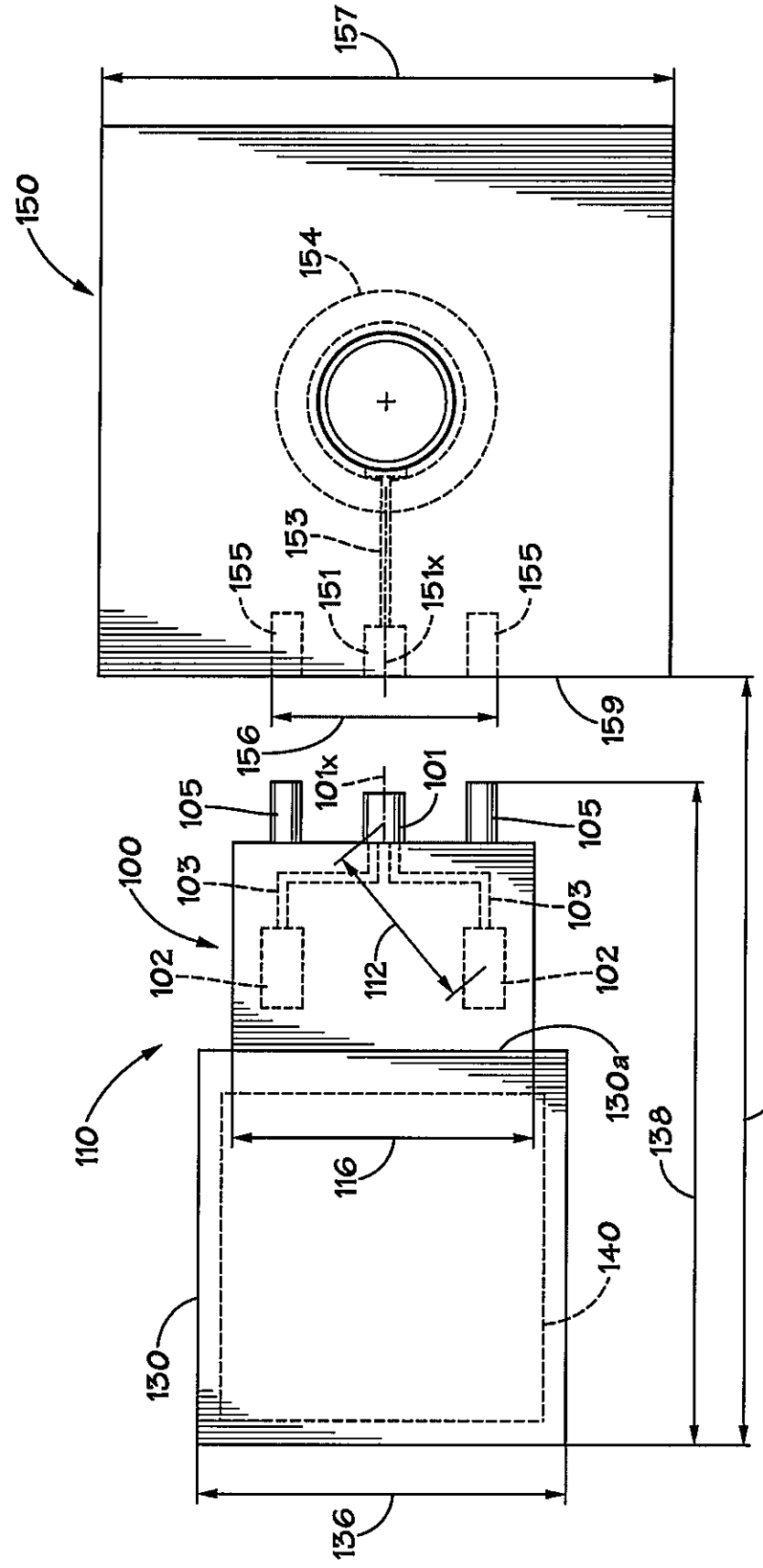

FIG. 1C
(PRIOR ART)

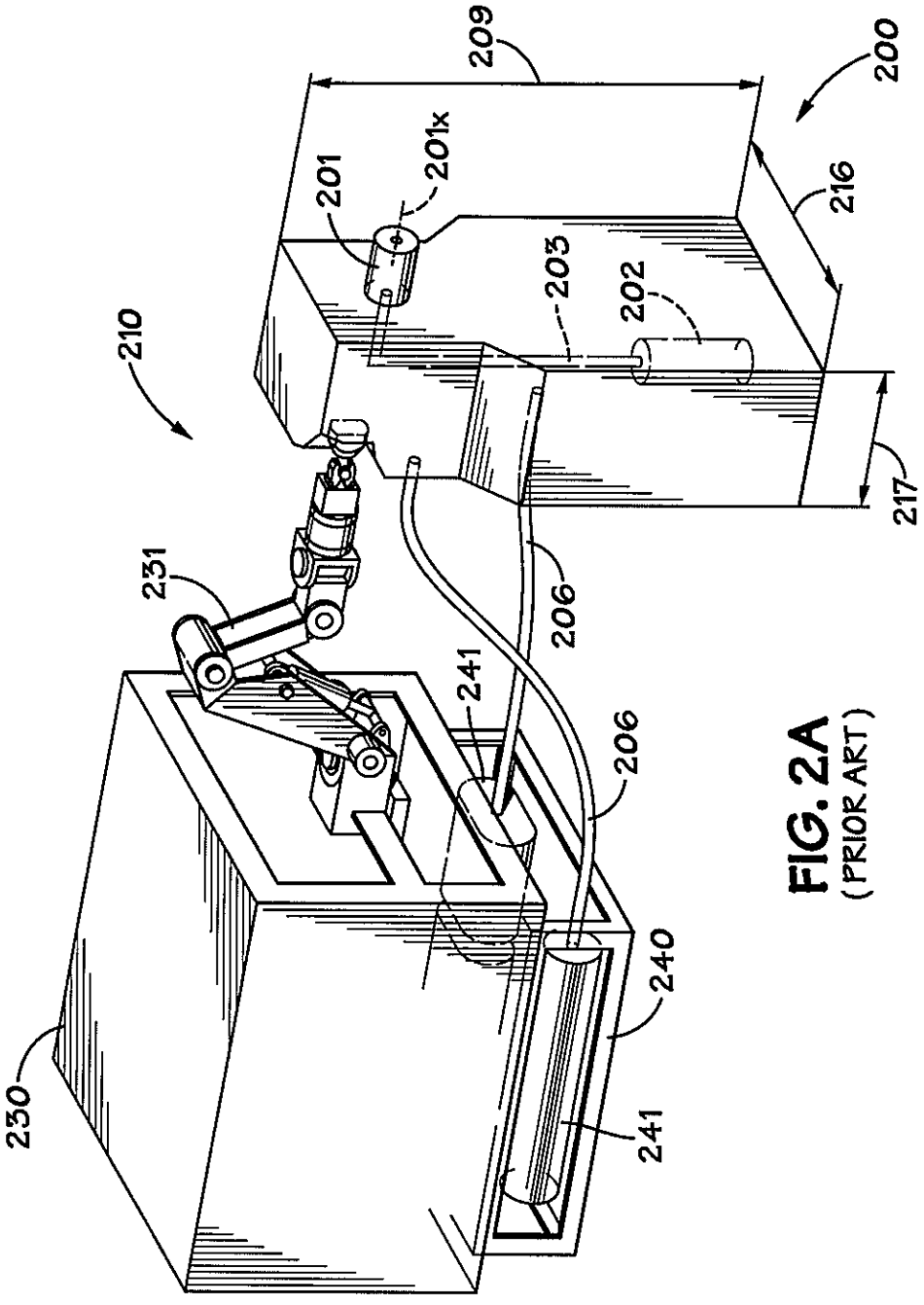

FIG. 2A
(PRIOR ART)

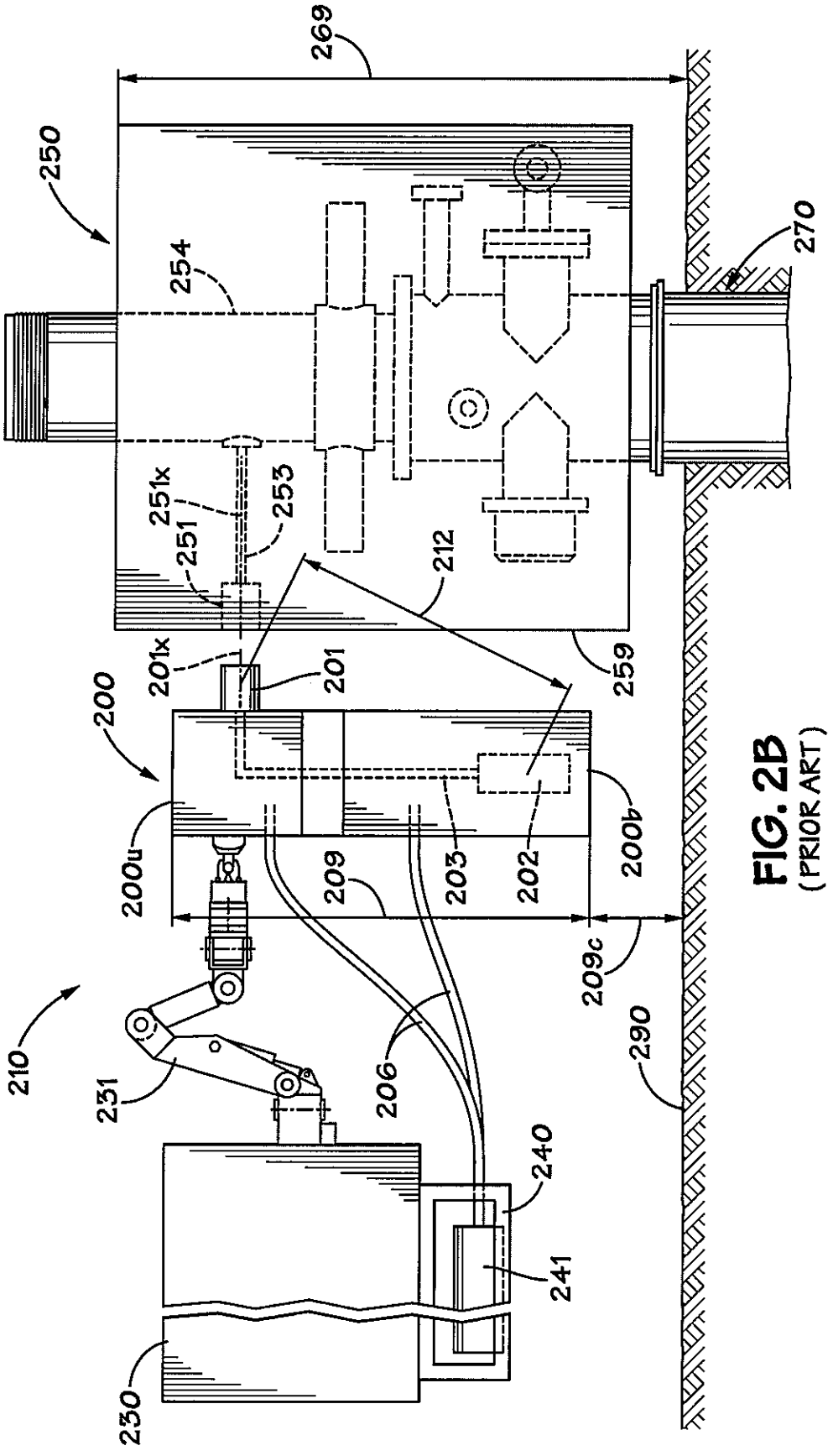

FIG. 2B
(PRIOR ART)

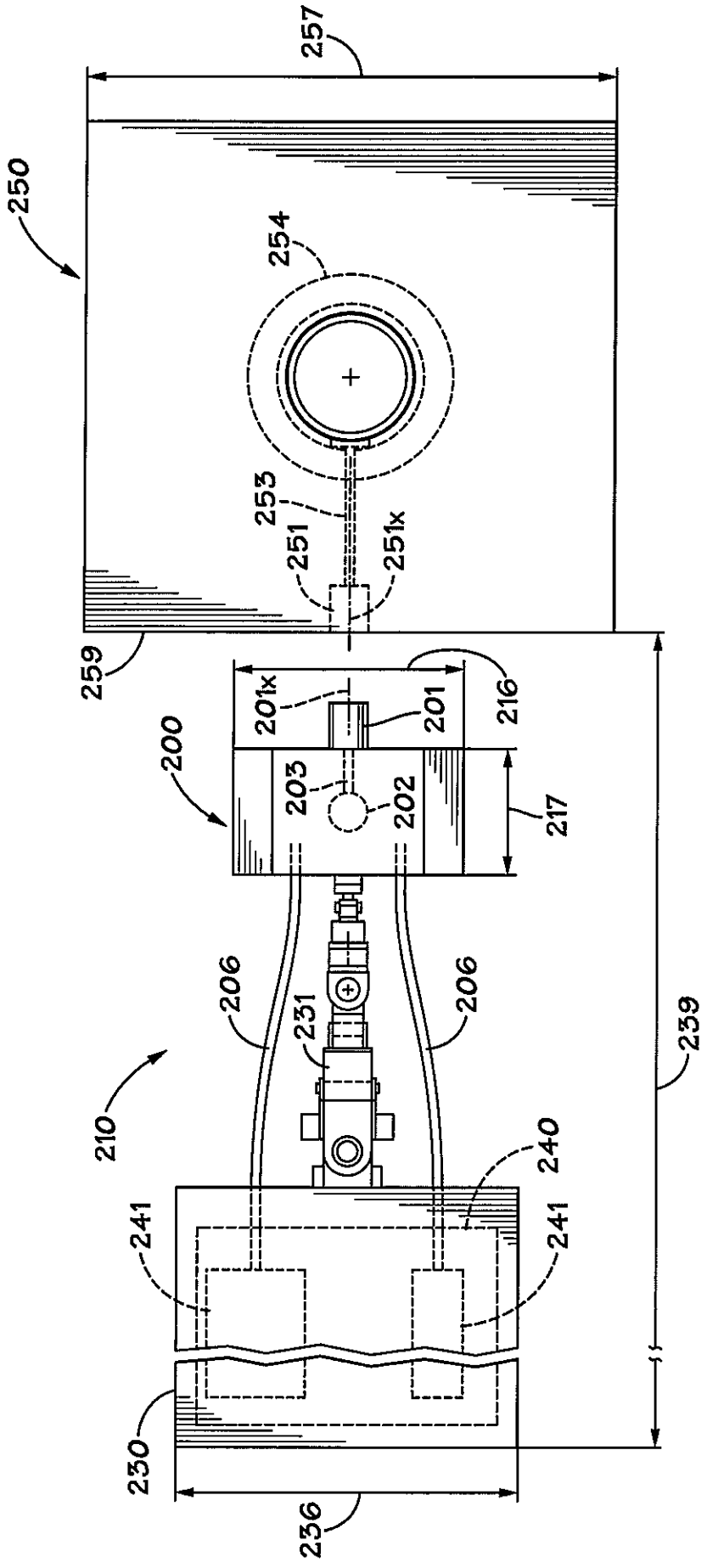

FIG. 2C
(PRIOR ART)

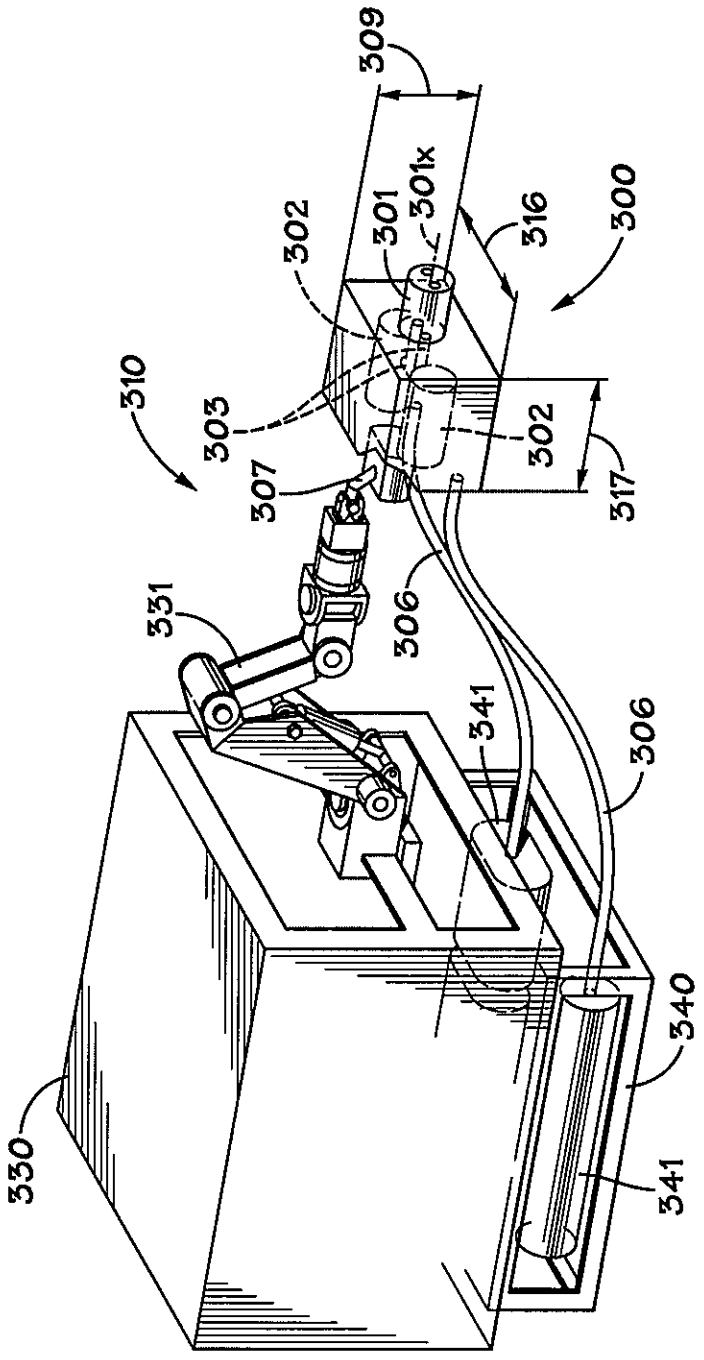
309
301x
301
302
316
300
310
303
302
317
307
306
331
341
306
340
330
341

FIG. 3A

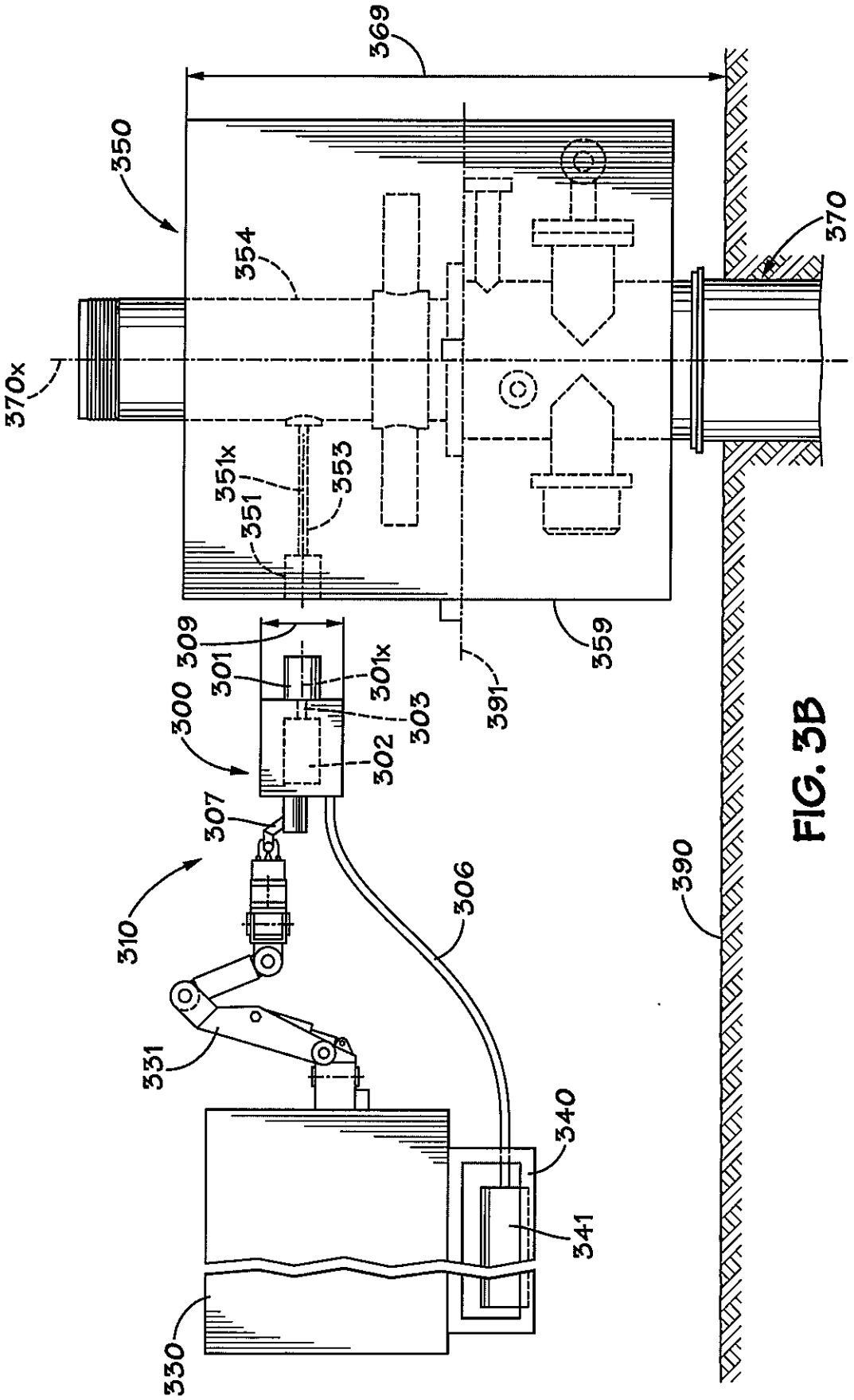
369
350
354
370
370x
351x
351
353
359
309
301
301x
300
303
302
391
307
310
306
390
331
340
341
330

FIG. 3B

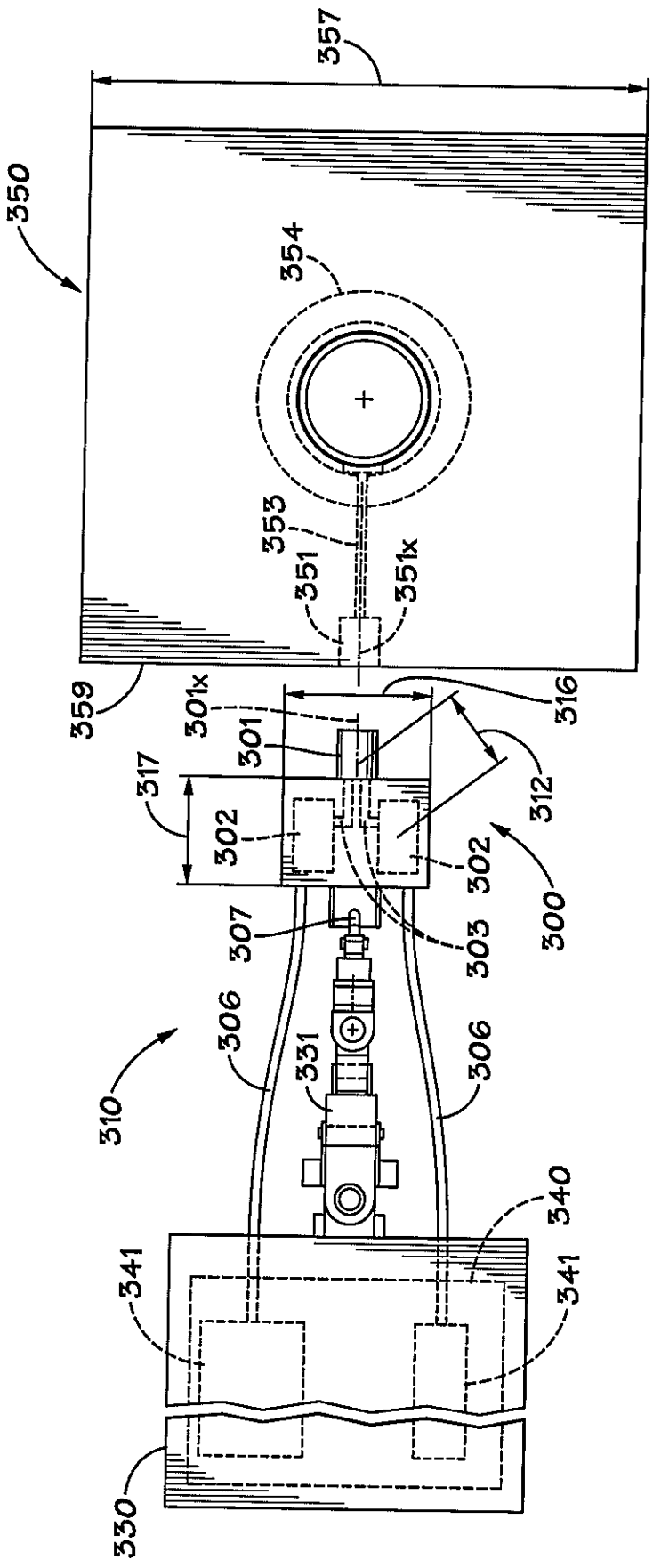
357
350
354
353
351
351x
359
301x
301
316
317
302
312
302
300
307
303
306
331
306
310
340
341
341
330

FIG. 3C

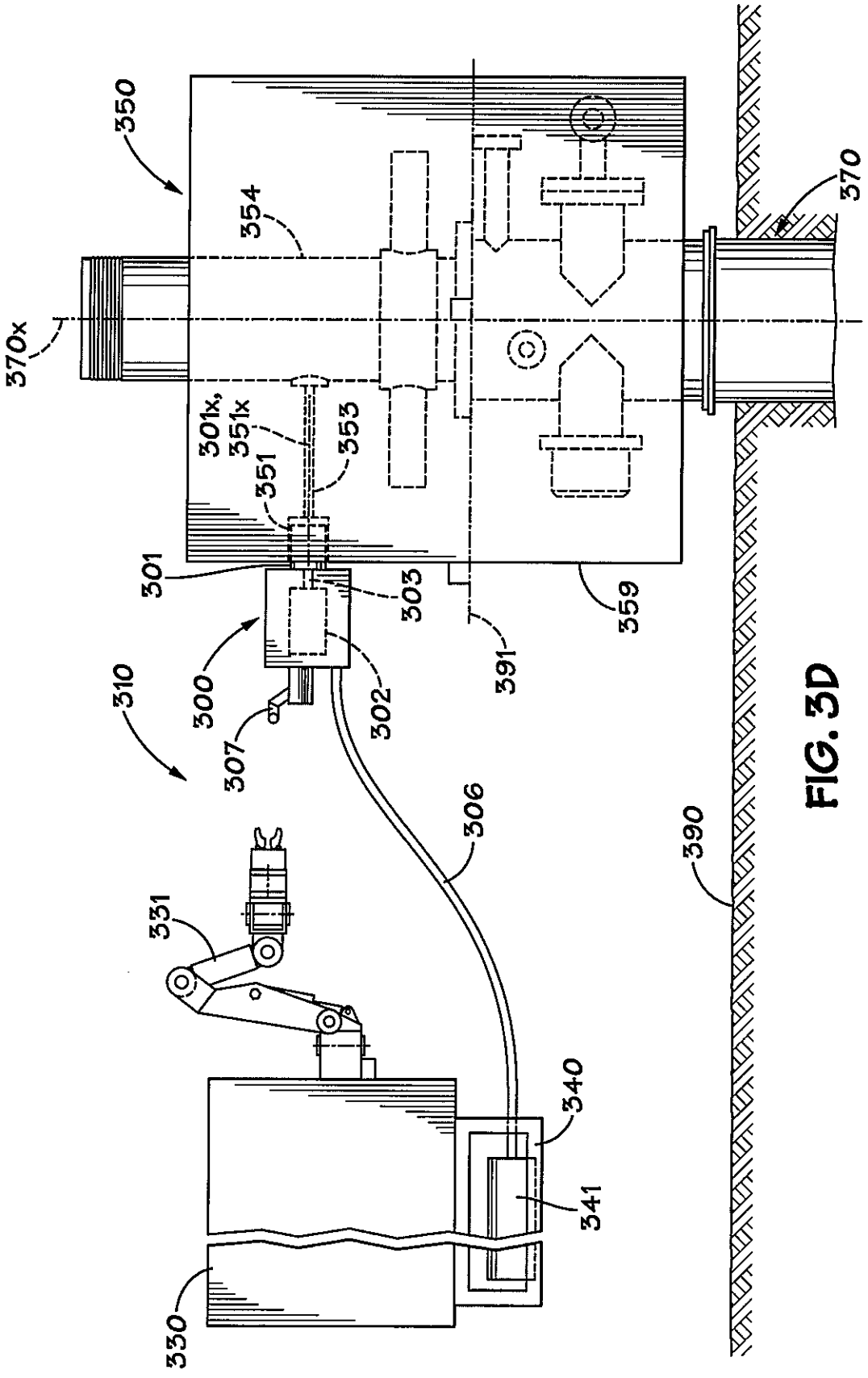
350
354
370
370x
301x,
351x
353
351
301
303
359
391
310
300
302
307
306
390
331
340
341
330

FIG. 3D

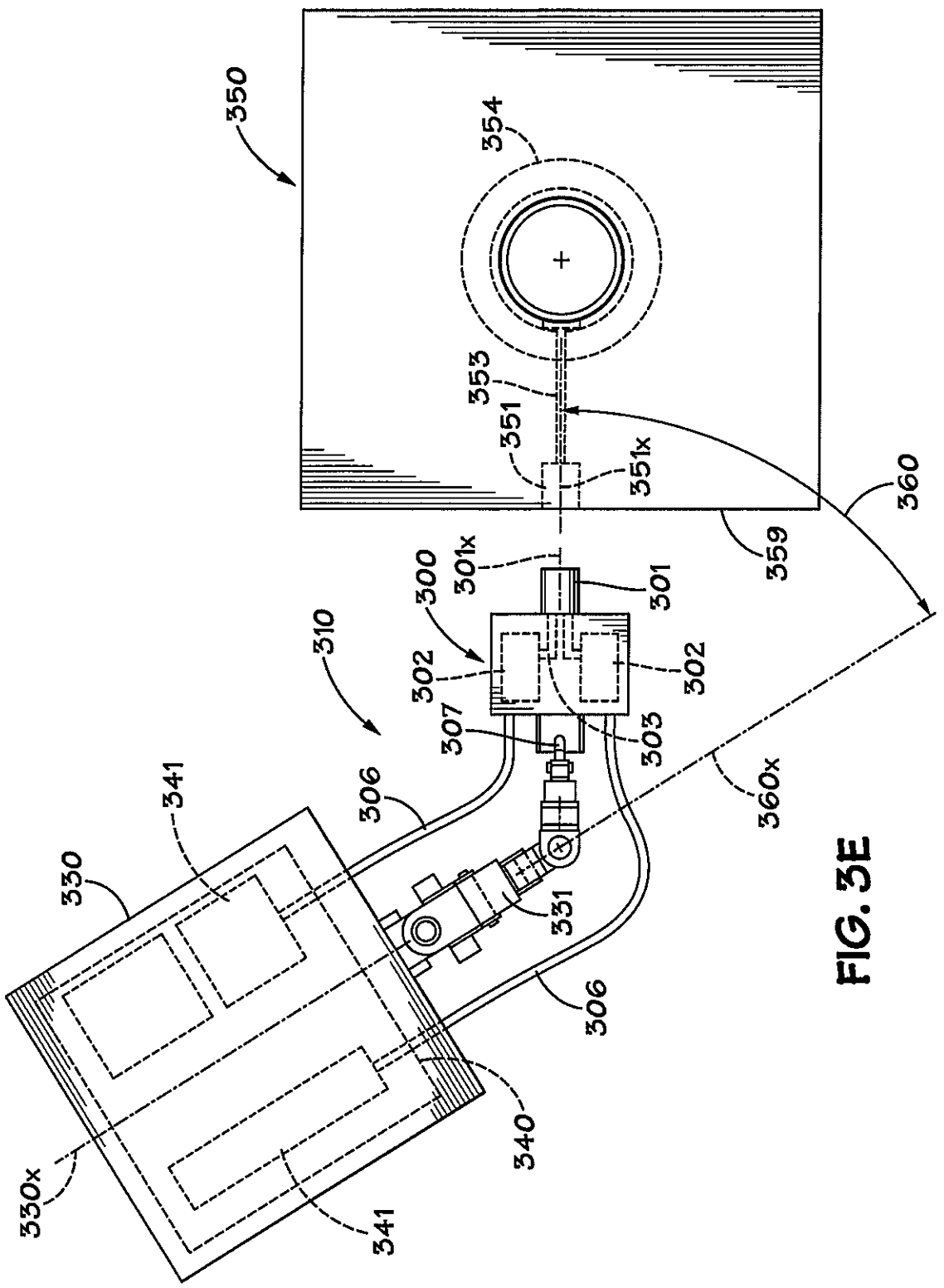
350
354
353
351
351x
359
360
360x
301x
300
301
310
302
302
307
303
306
341
330
331
306
340
330x
341

FIG. 3E

FIG. 4A

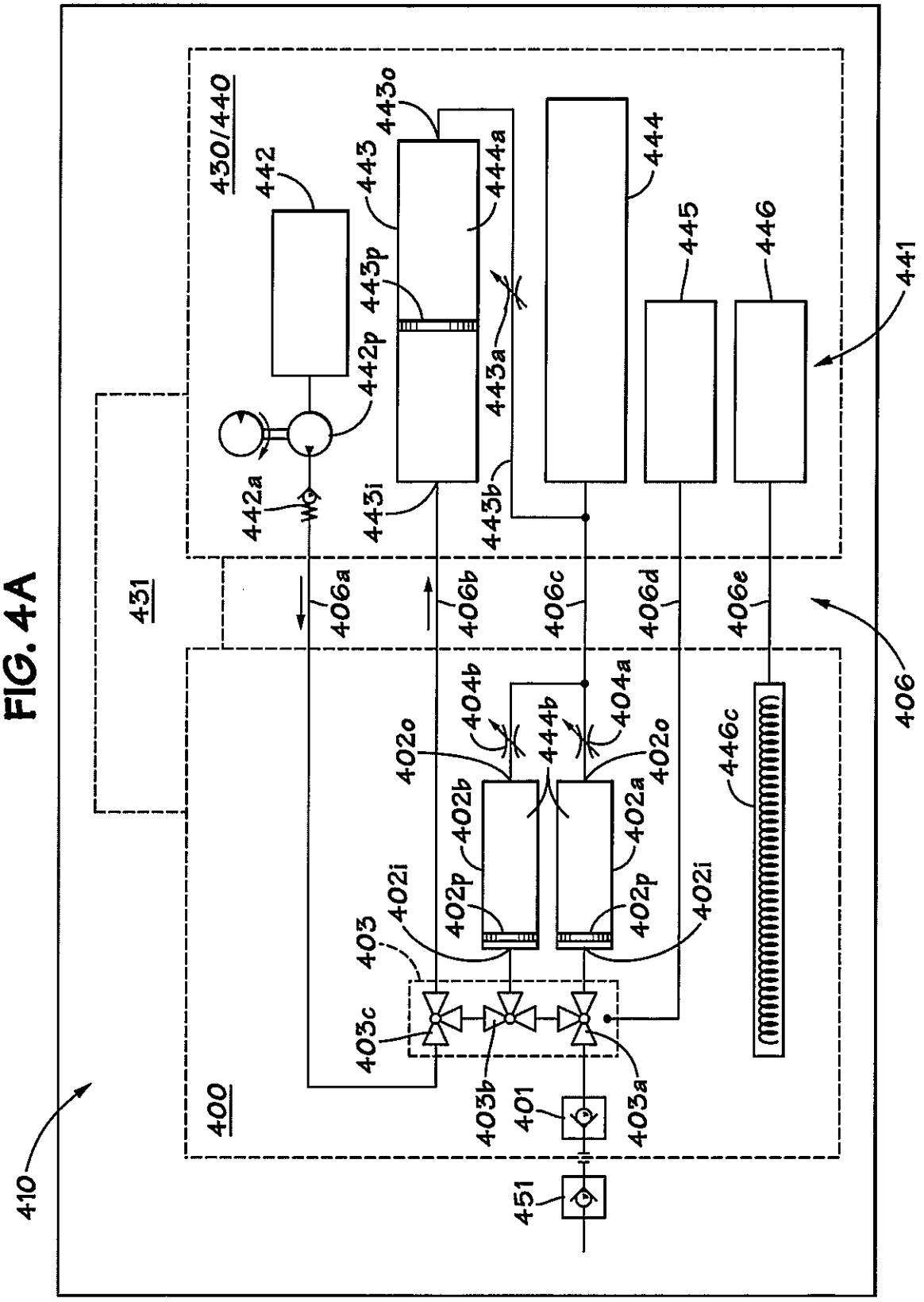
410
400
401
403
403a
403b
403c
402i
402o
402p
402a
402b
404a
404b
406
406a
406b
406c
406d
406e
430/440
431
441
442
442a
442p
443
443i
443o
443p
443a
443b
444
444a
444b
445
446
446c
451

FIG. 4B

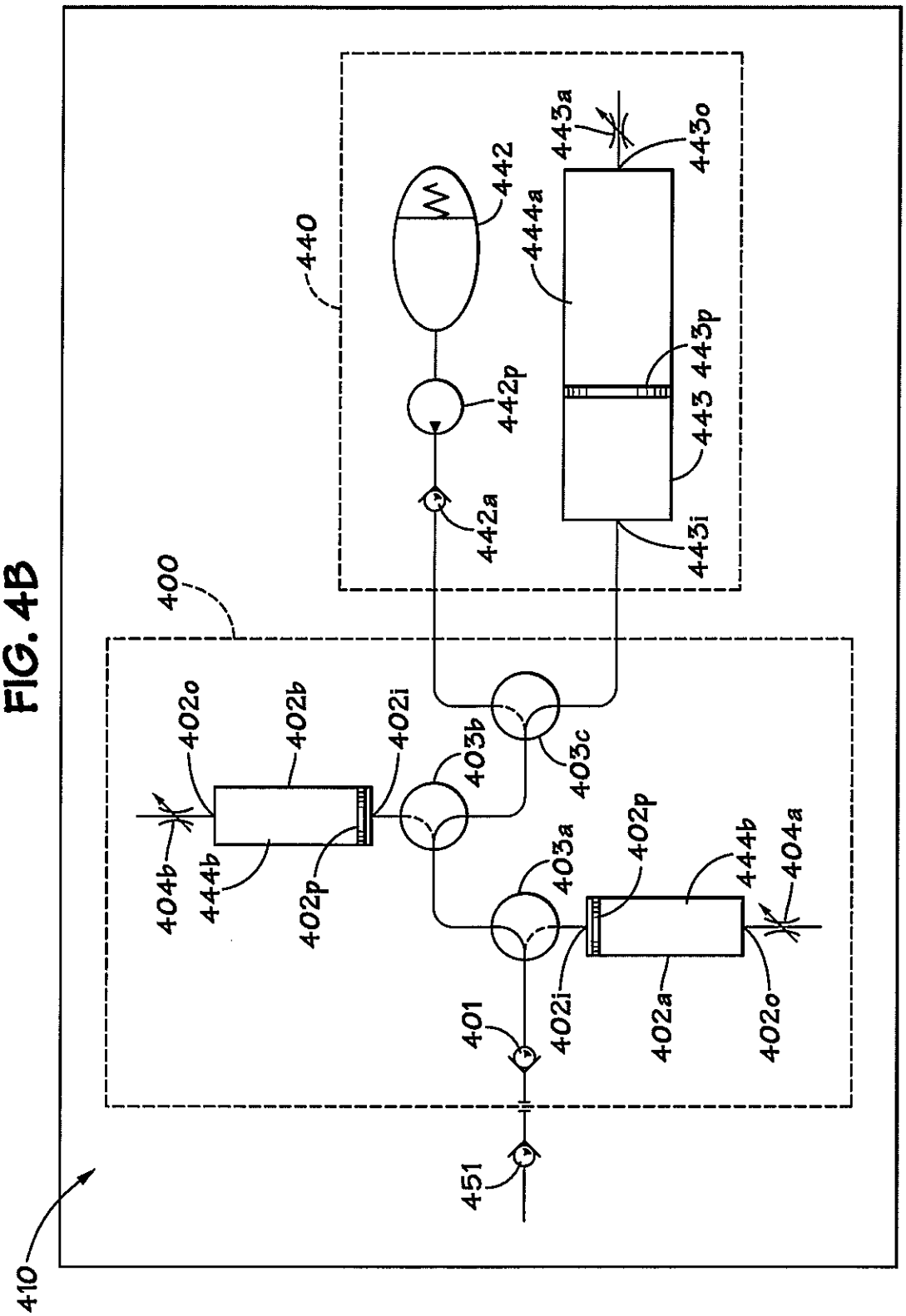
410
400
440
442
442p
442a
444a
443a
443o
443p
443
443i
403b
403c
403a
402o
402b
402i
402p
404b
444b
402a
404a
401
451

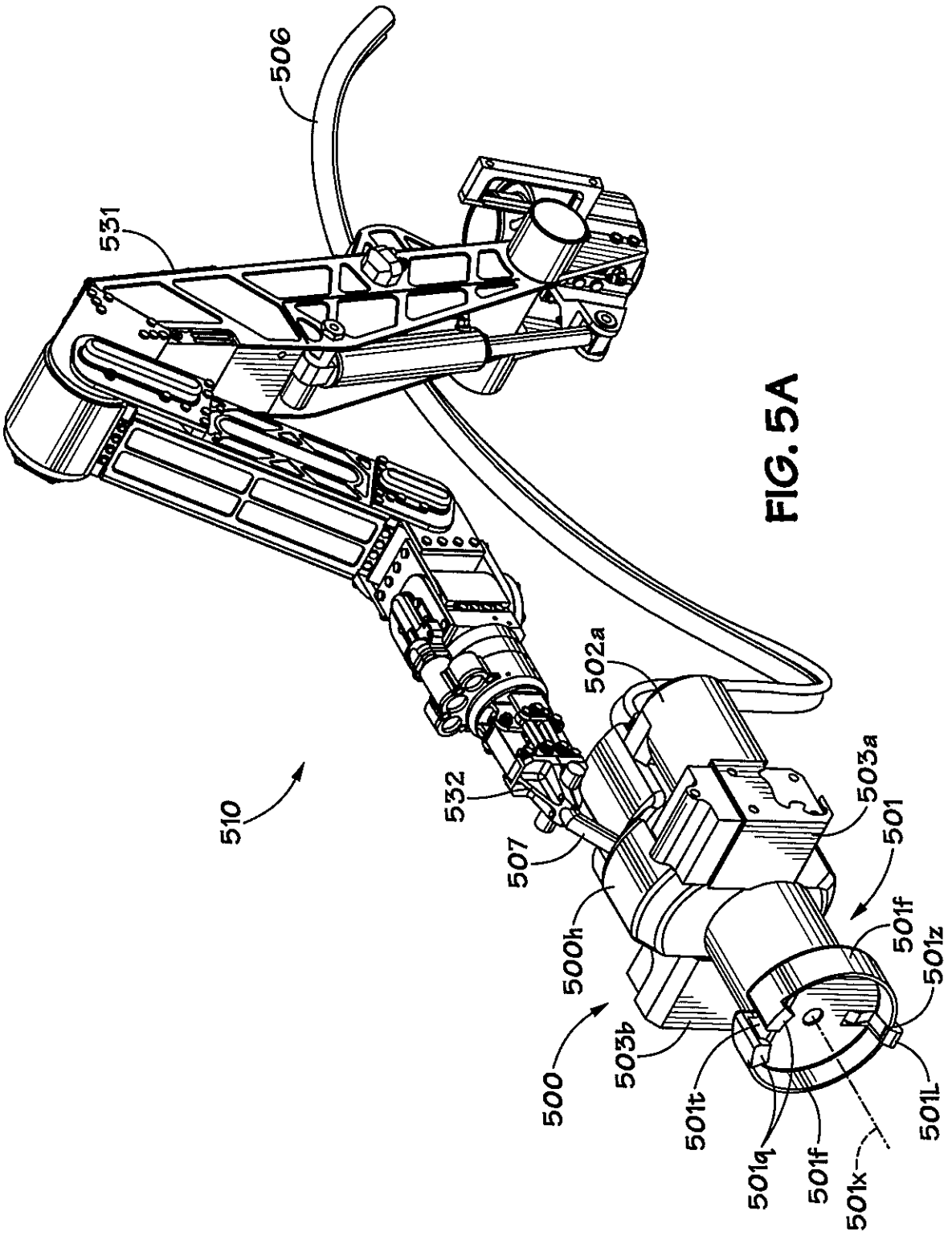
506
531
532
507
510
502a
503a
501
500h
501f
501z
500
503b
501t
501q
501f
501x
501L

FIG. 5A

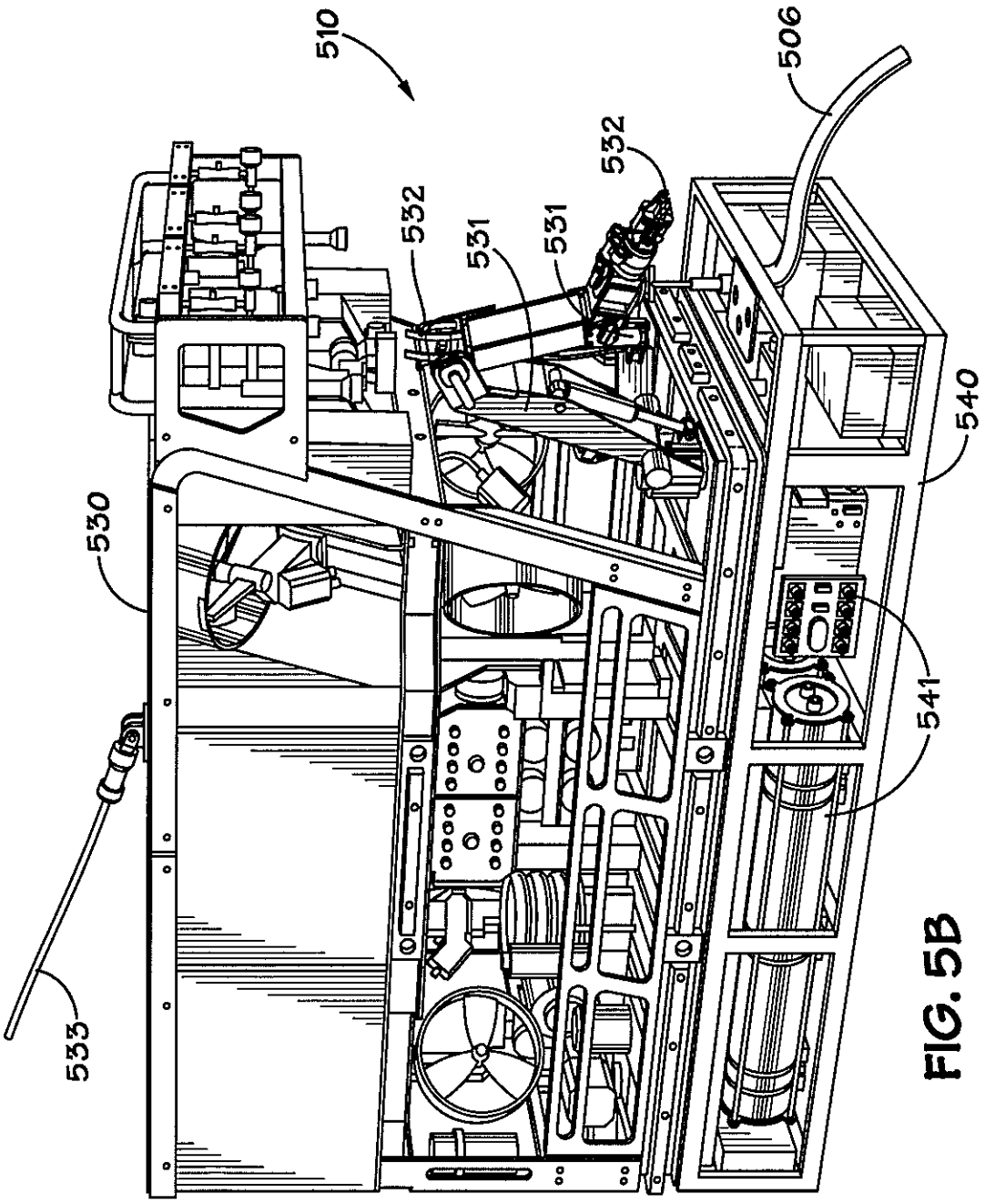

FIG. 5B

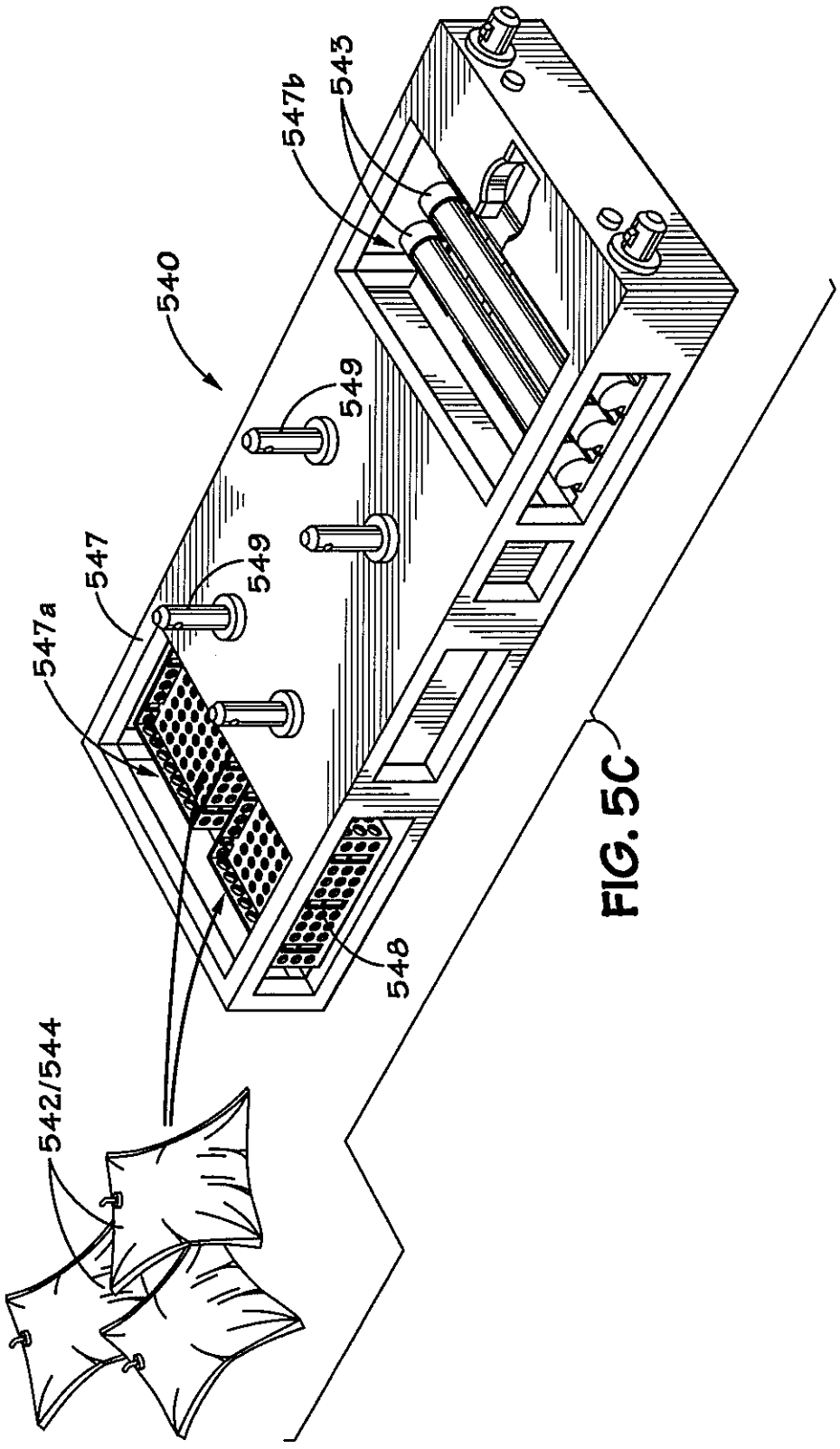

FIG. 5C

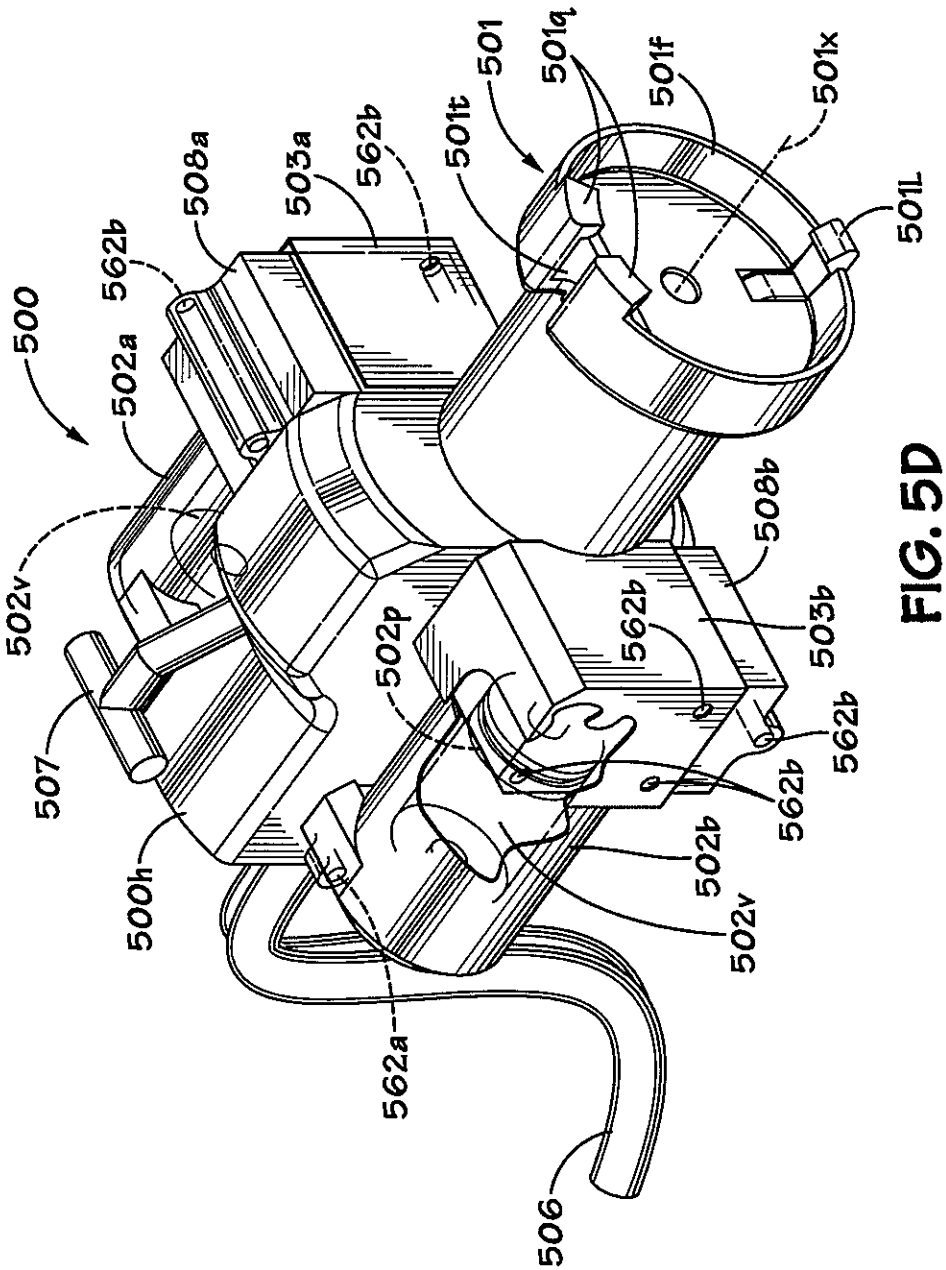
500
502a
562b
508a
503a
562b
501t
501
501q
501f
501x
501L
502v
502p
562b
508b
503b
562b
562b
562b
502b
502v
507
500h
562a
506

FIG. 5D

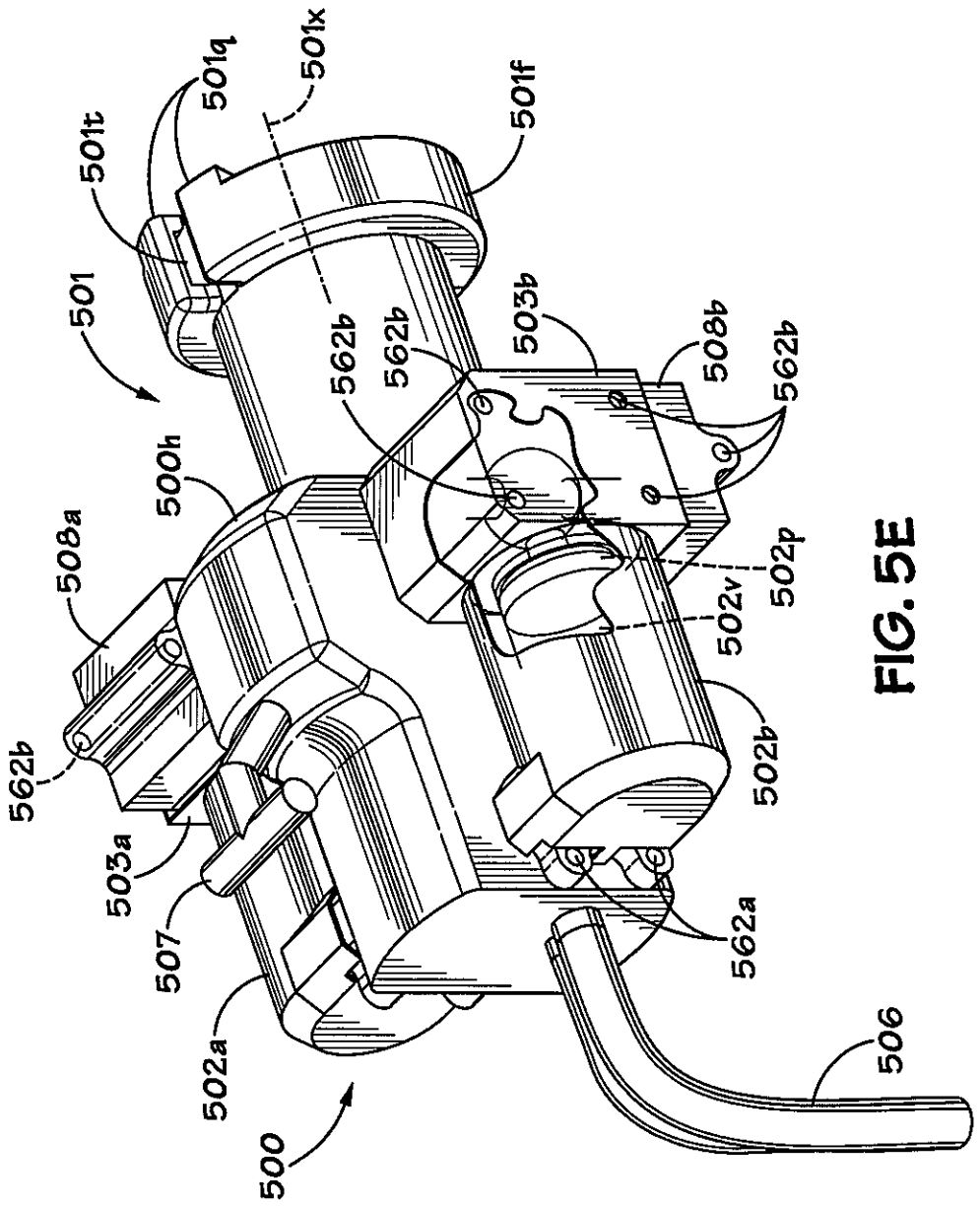
501q
501x
501t
501f
501
562b
562b
503b
508b
562b
500h
508a
502p
502v
562b
502b
503a
507
562a
502a
506
500

FIG. 5E

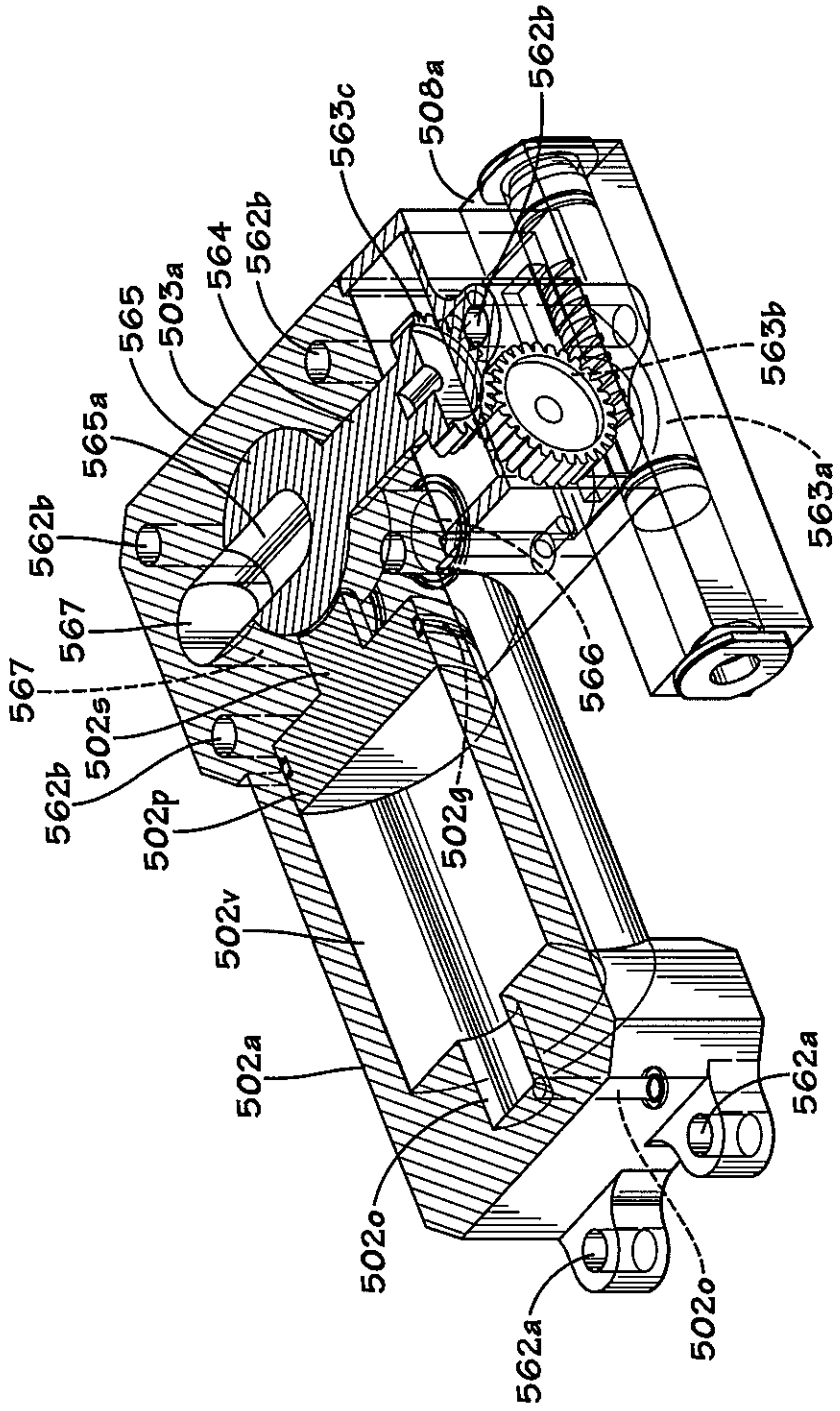
562b
508a
563c
562b
564
503a
565
565a
562b
567
567
502s
562b
502p
502v
502a
502o
562a
502o
562a
502g
566
563b
563a

FIG. 5F

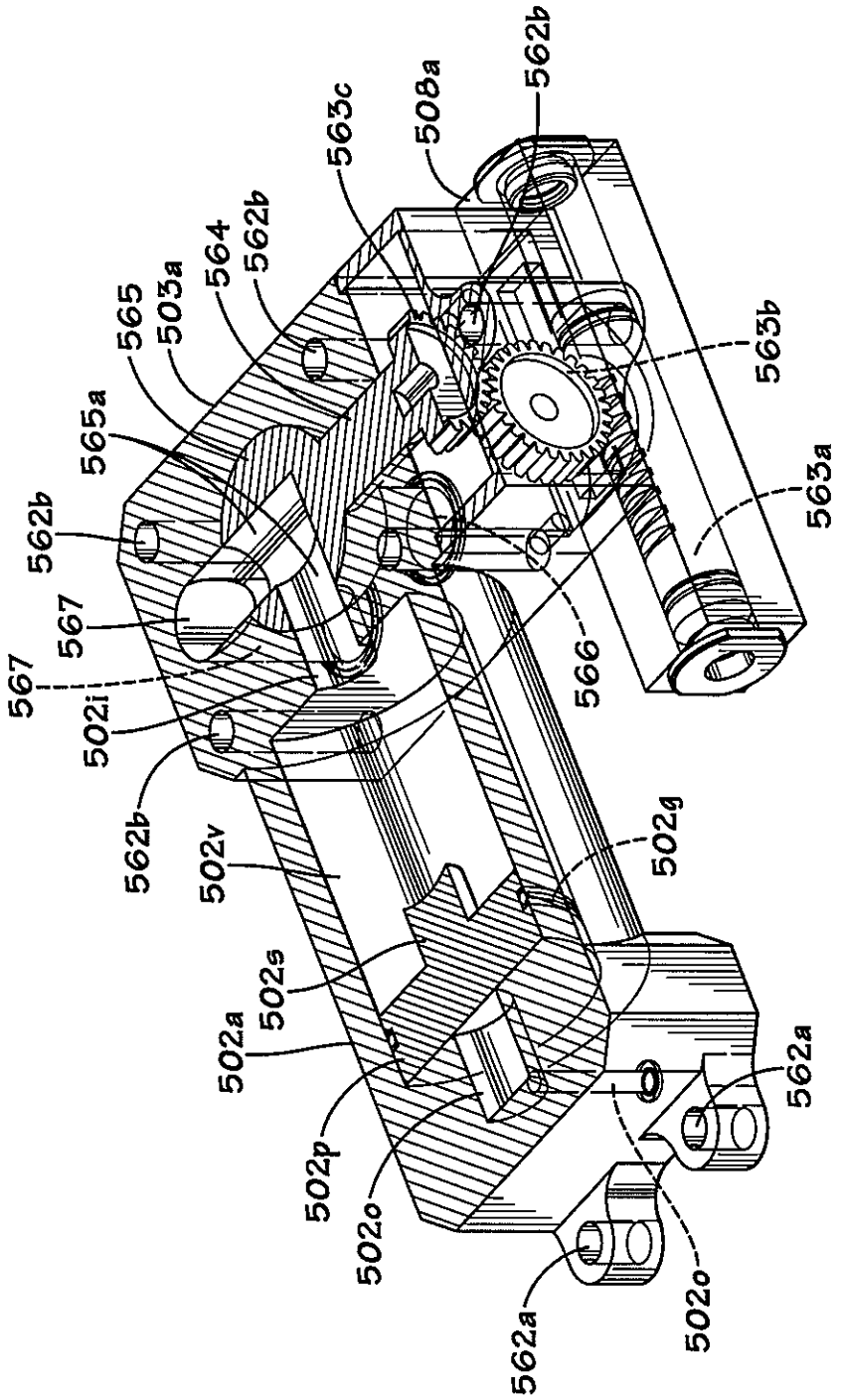
562b
508a
563c
564
562b
503a
565
565a
562b
567
567
502i
562b
502v
502s
502a
502p
502o
562a
502o
562a
502g
566
563a
563b

FIG. 5G

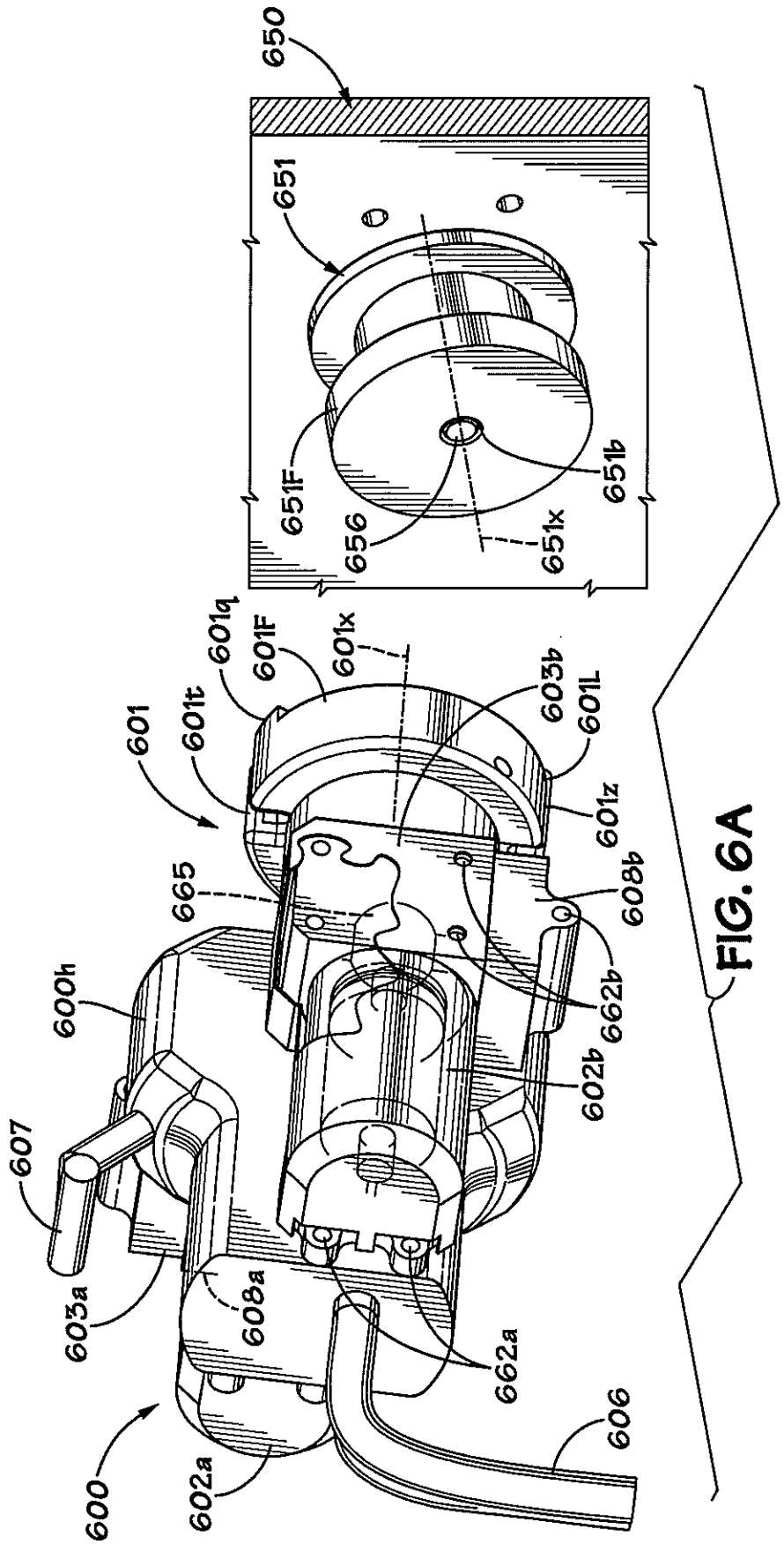
650
651
651F
656
651x
651b
601q
601F
601x
601t
601
603b
601L
601z
608b
665
600h
662b
602b
607
603a
608a
662a
606
602a
600

FIG. 6A

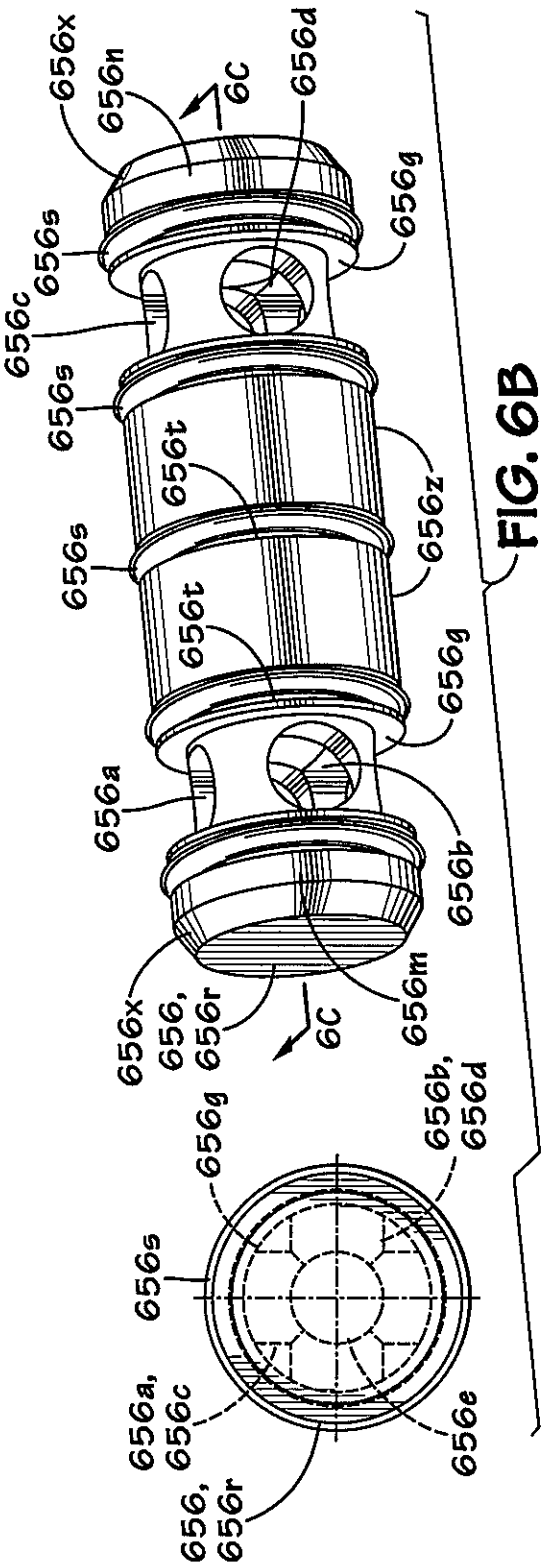
656x
656n
6C
656d
656g
656s
656c
656s
656t
656z
656s
656t
656g
656a
656b
656x
656,
656r
656m
6C
656g
656b,
656d
656s
656a,
656c
656,
656r
656e

FIG. 6B

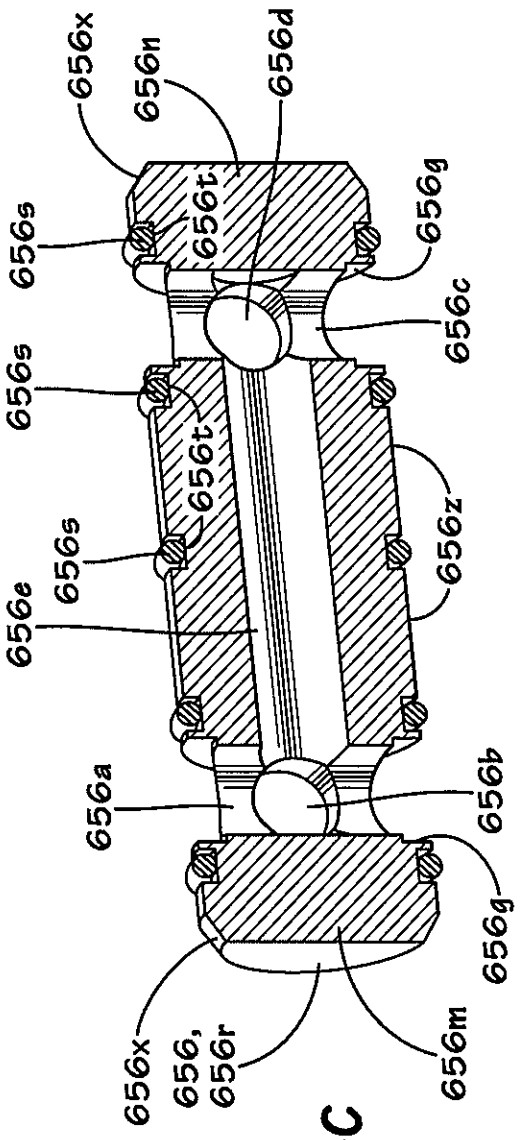
656x
656n
656d
656s
656t
656g
656c
656s
656t
656z
656e
656s
656a
656b
656g
656x
656,
656r
656m

FIG. 6C

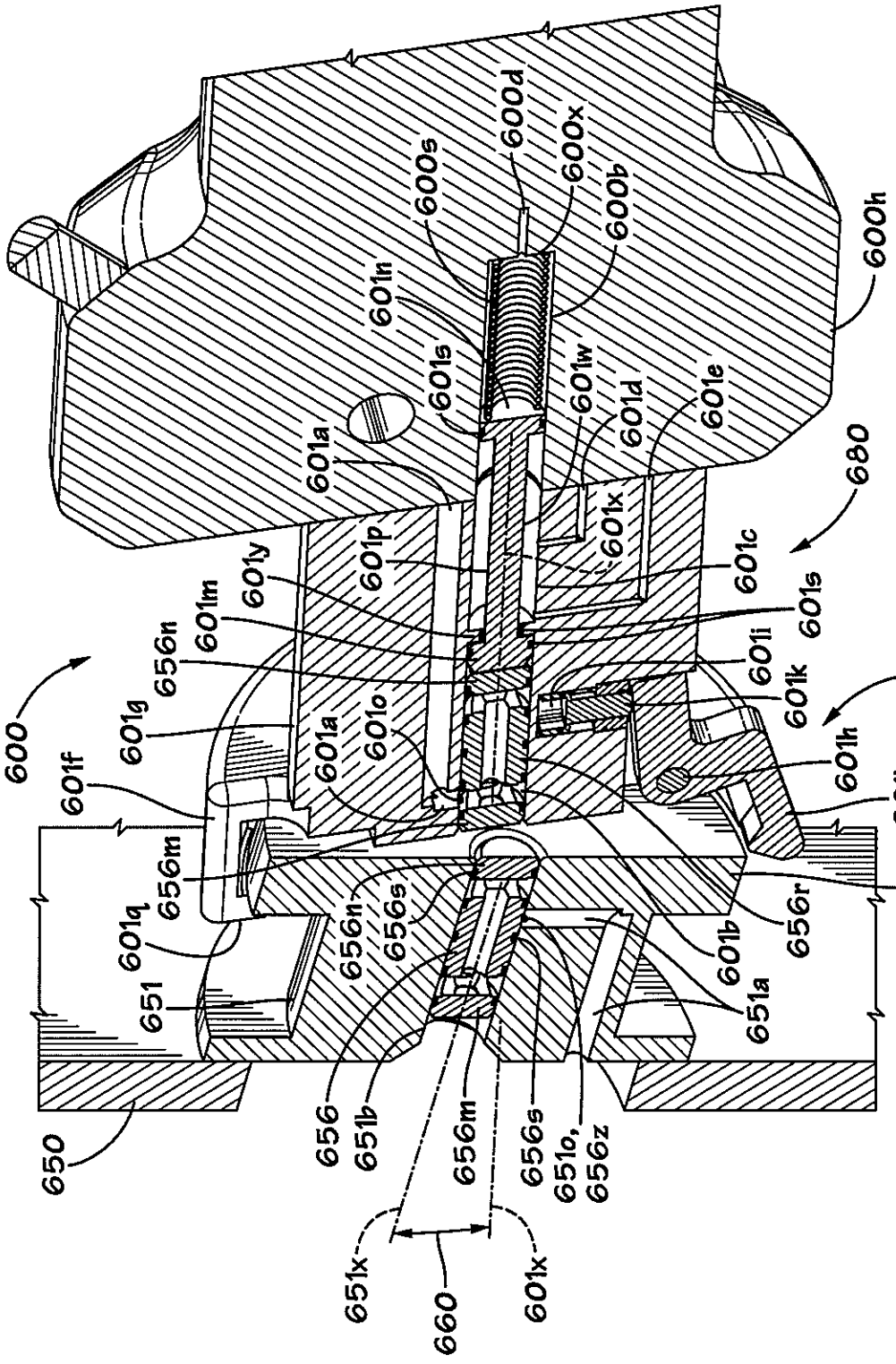
600
600h
600s
600d
600x
600b
601n
601s
601w
601d
601e
601a
601x
601p
601c
601y
601m
601s
656n
601i
601k
601
601g
601o
601a
601h
601f
601L
656m
651f
656n
656s
656r
601q
601b
651
651a
650
656
651b
656m
656s
651o,
656z
651x
660
601x
680

FIG. 6D

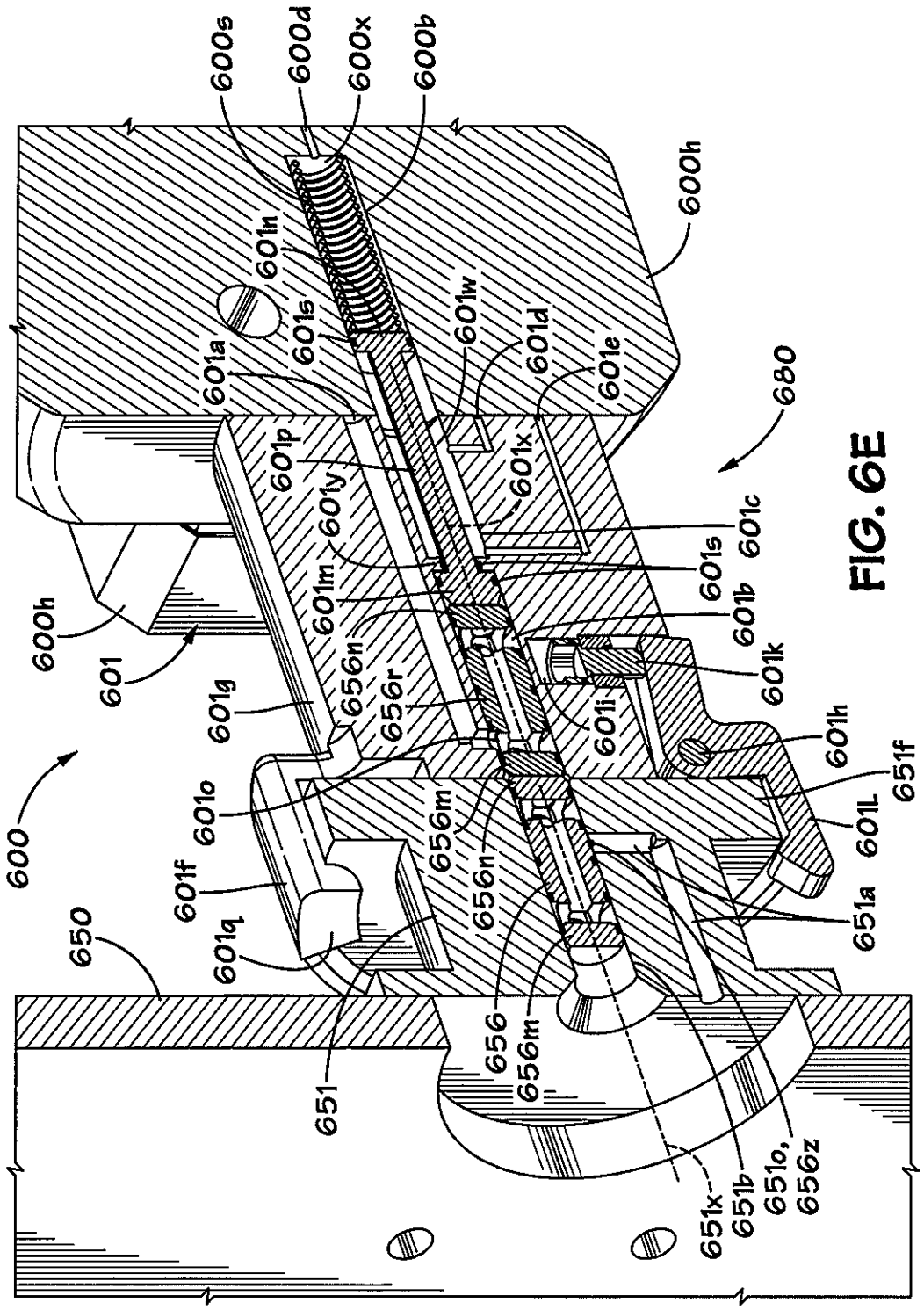
600s
600d
600x
600b
600h
601n
601s
601a
601w
601d
601e
680
601p
601y
601x
601c
601m
601s
601b
600h
601
601k
656n
656r
601g
601i
601h
651f
600
601o
656m
601L
601f
656n
651a
650
601q
656
656m
651
651x
651b
651o,
656z

FIG. 6E

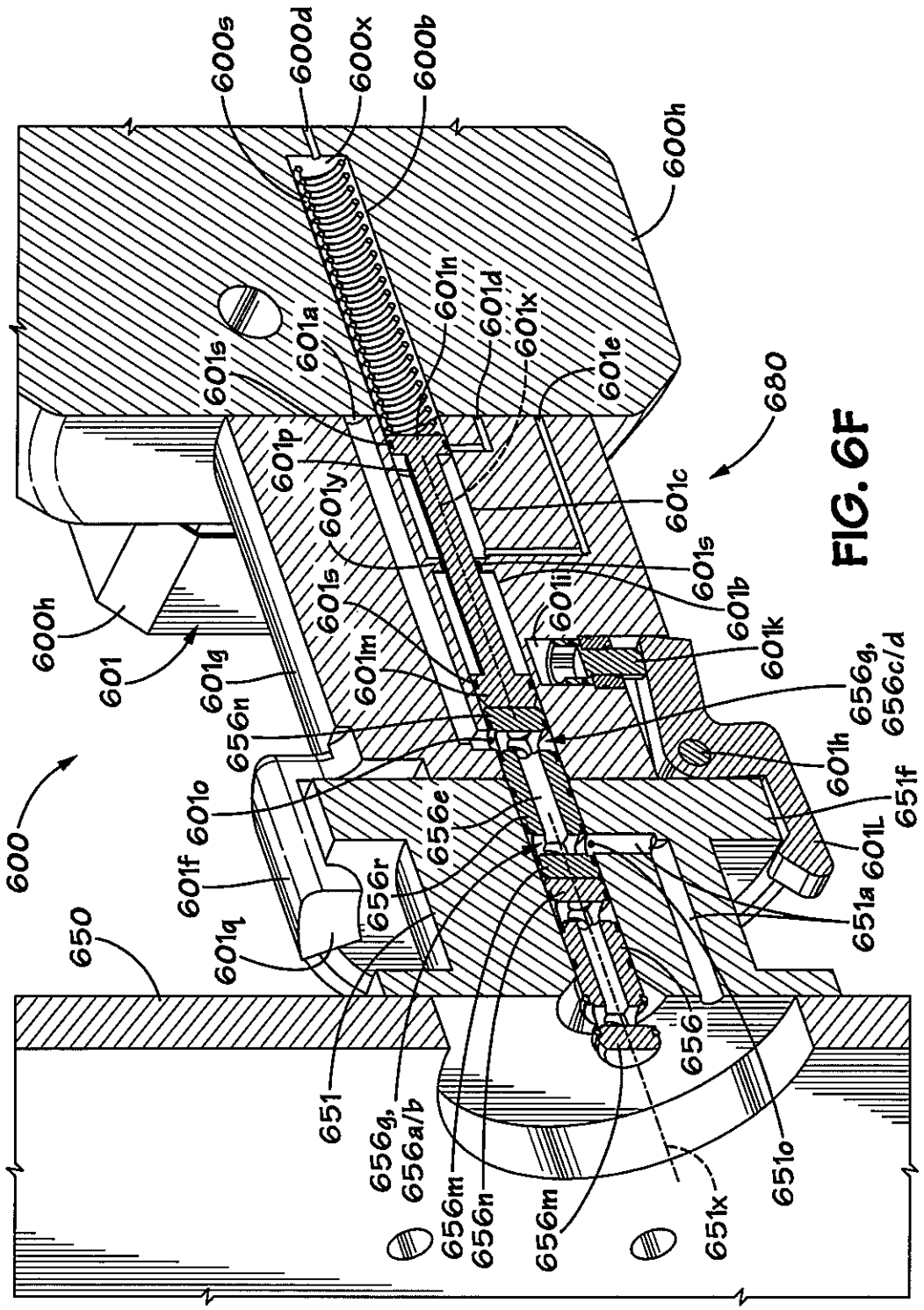
600s
600d
600x
600b
600h
601s
601a
601n
601d
601x
601e
680
601p
601y
601c
601s
601ii
601b
601k
600h
601
601g
601m
656g,
656c/d
656n
601h
601o
656e
651f
601f
656r
601L
651a
601q
650
656
651
656g,
656a/b
656m
656n
656m
651x
651o

FIG. 6F

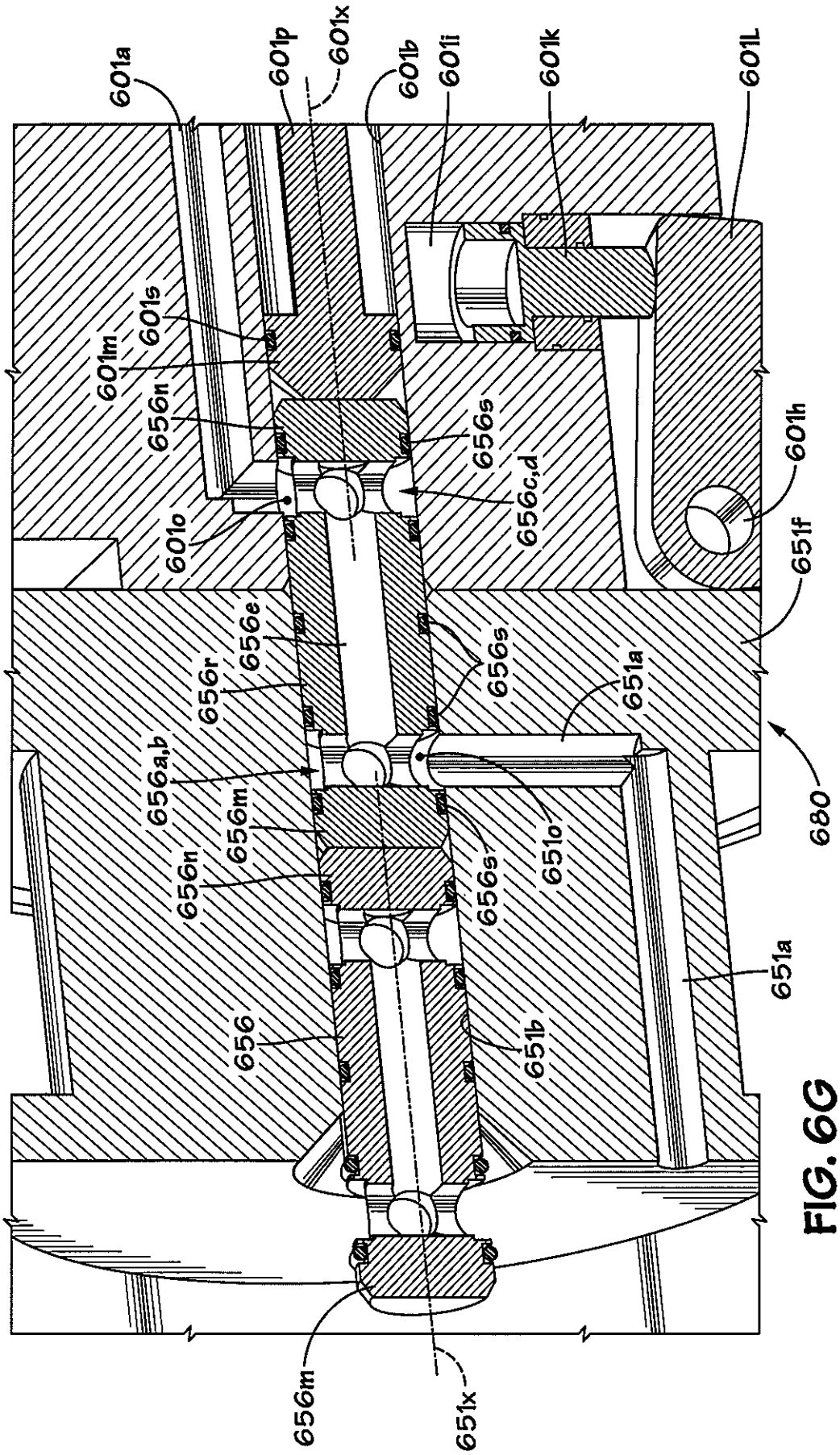
601a
601p
601x
601b
601i
601k
601L
601s
601m
656n
656s
656c,d
601o
601h
651f
656e
656r
656s
651a
656a,b
656m
656n
651o
656s
680
651a
656
651b
656m
651x

FIG. 6G

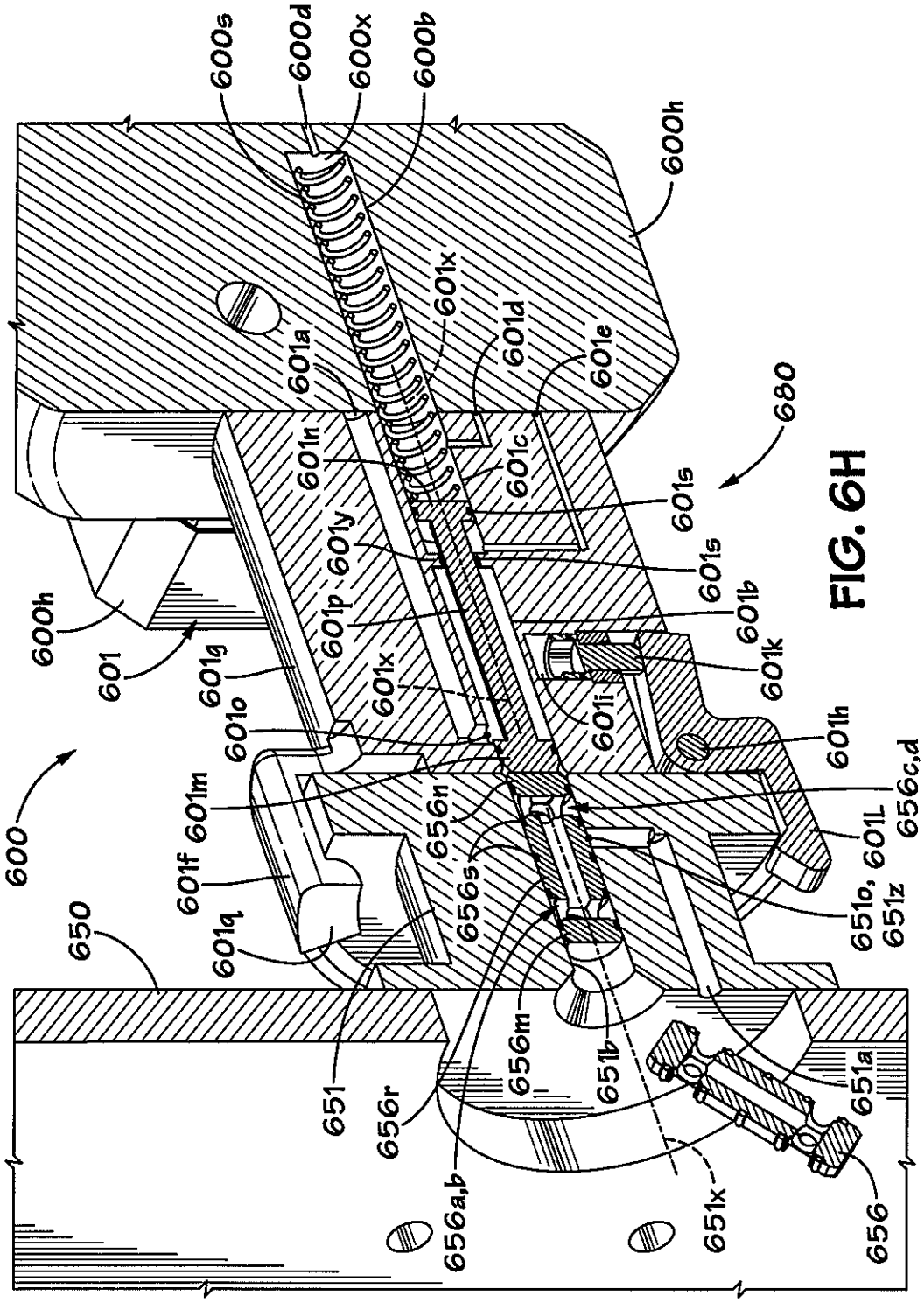
600s
600d
600x
600b
600h
601x
601a
601d
601e
680
601n
601c
601s
601y
601p
601s
601b
600h
601
601g
601k
601x
601i
601o
601h
600
601m
656n
656c,d
601f
656s
601L
650
601q
651o, 651z
651
656r
656m
651b
651a
656a,b
651x
656

FIG. 6H

FIG. 7A

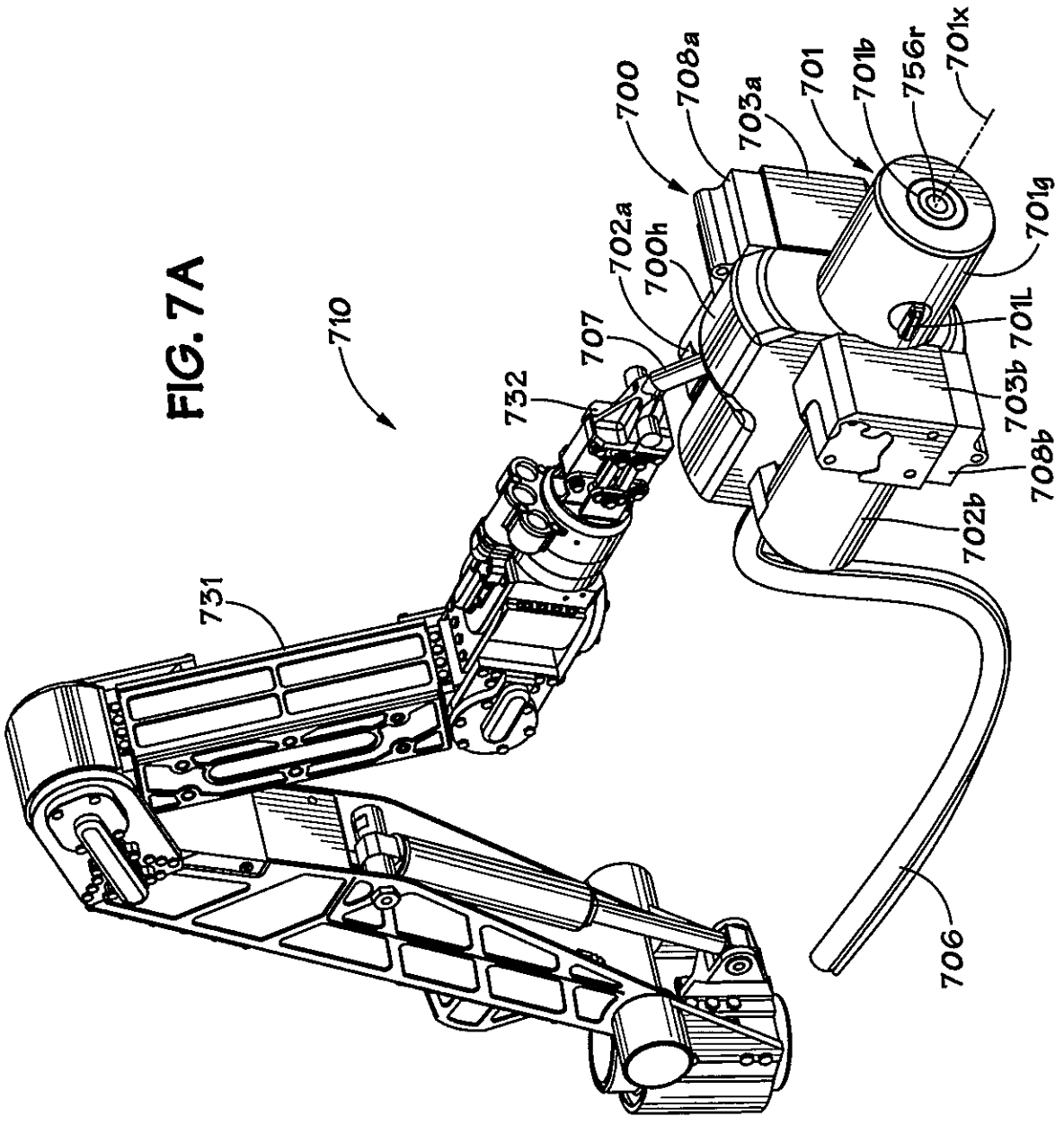
710
731
732
707
702a
700h
700
708a
703a
701
701b
756r
701x
701g
701L
703b
708b
702b
706

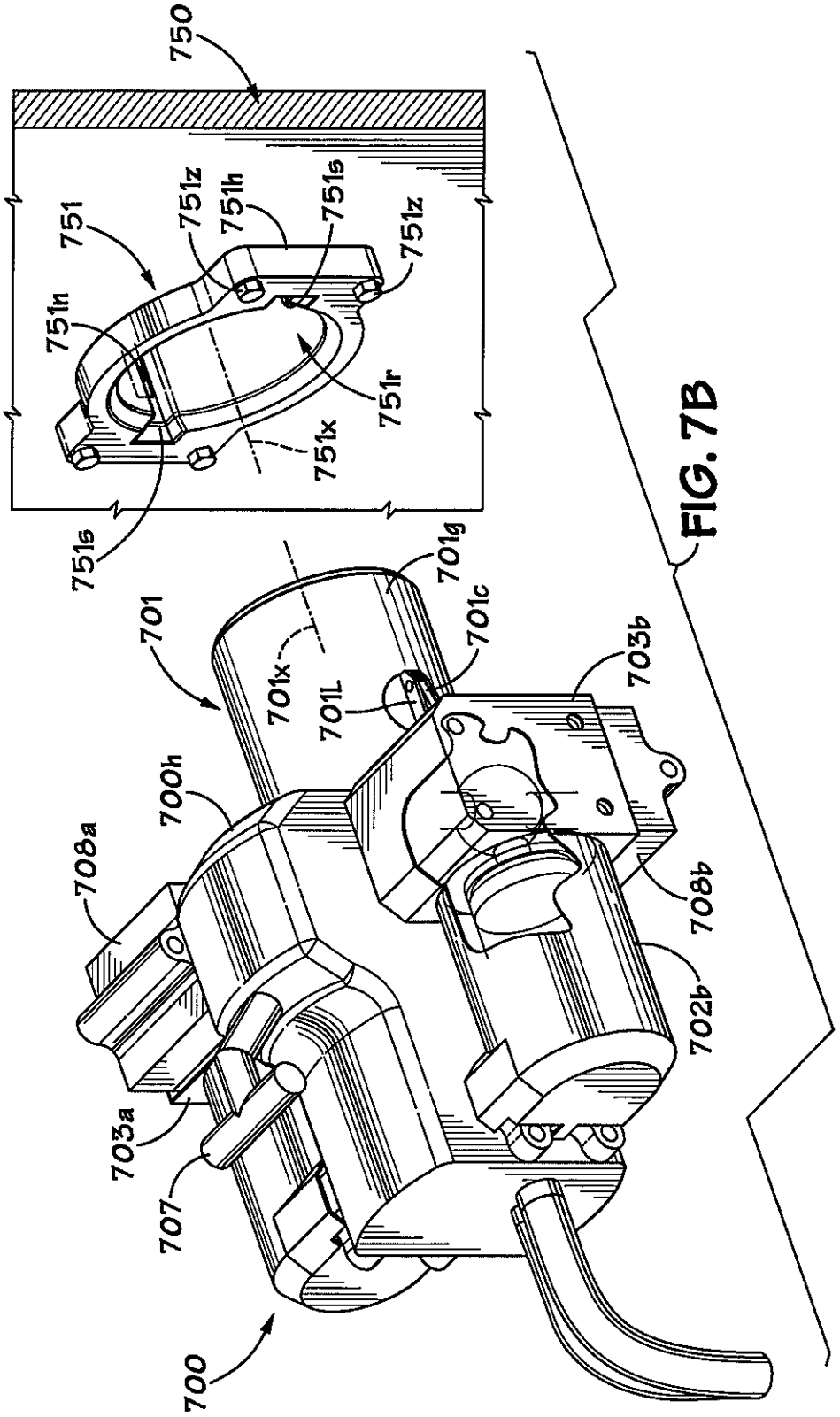
750
751
751z
751h
751s
751z
751n
751r
751x
751s
701g
701
701c
701x
701L
703b
700h
708a
708b
703a
702b
707
700

FIG. 7B

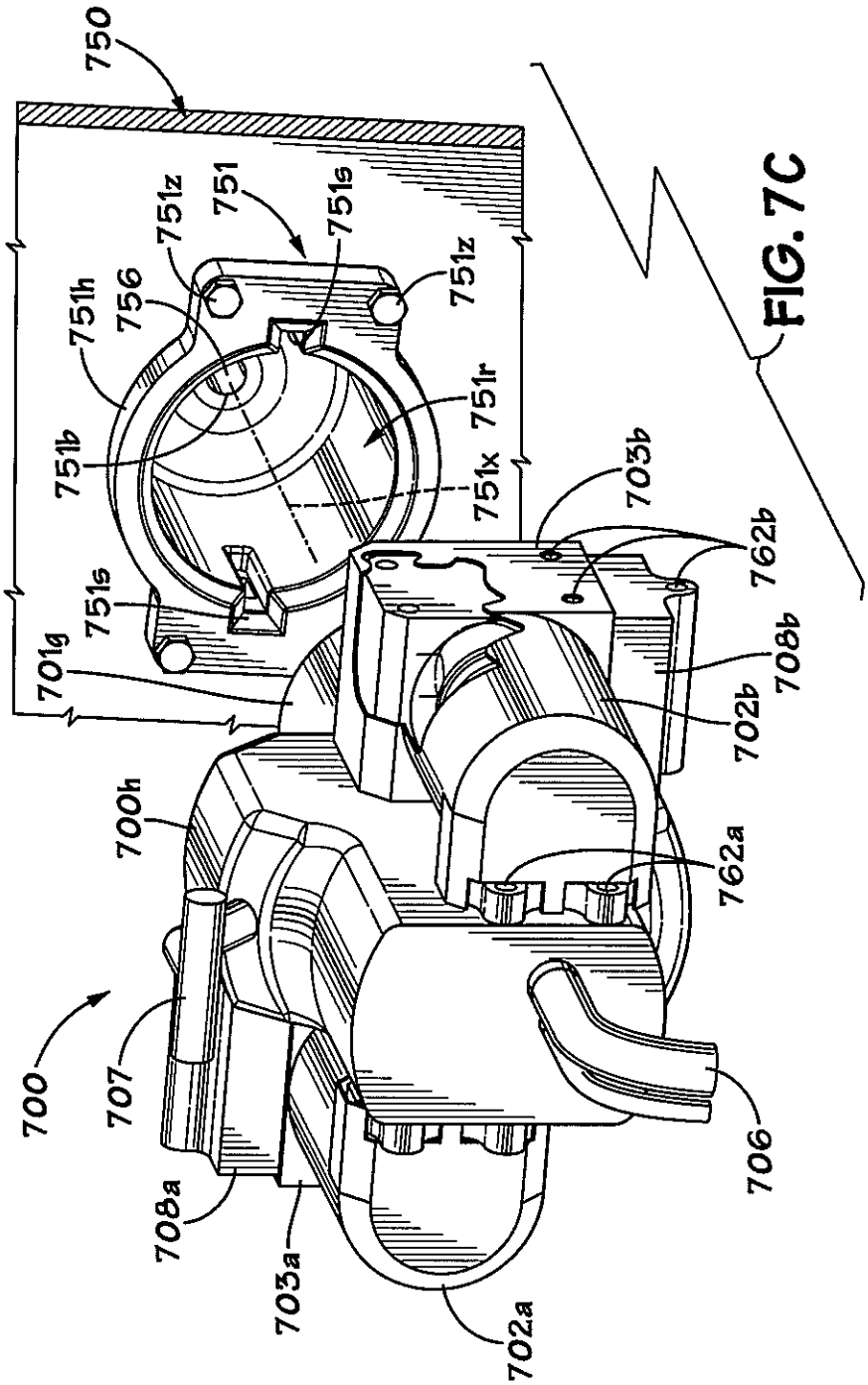
750
751
751z
751s
751z
751h
756
751b
751r
751x
703b
762b
751s
701g
708b
702b
700h
762a
700
707
706
708a
703a
702a

FIG. 7C

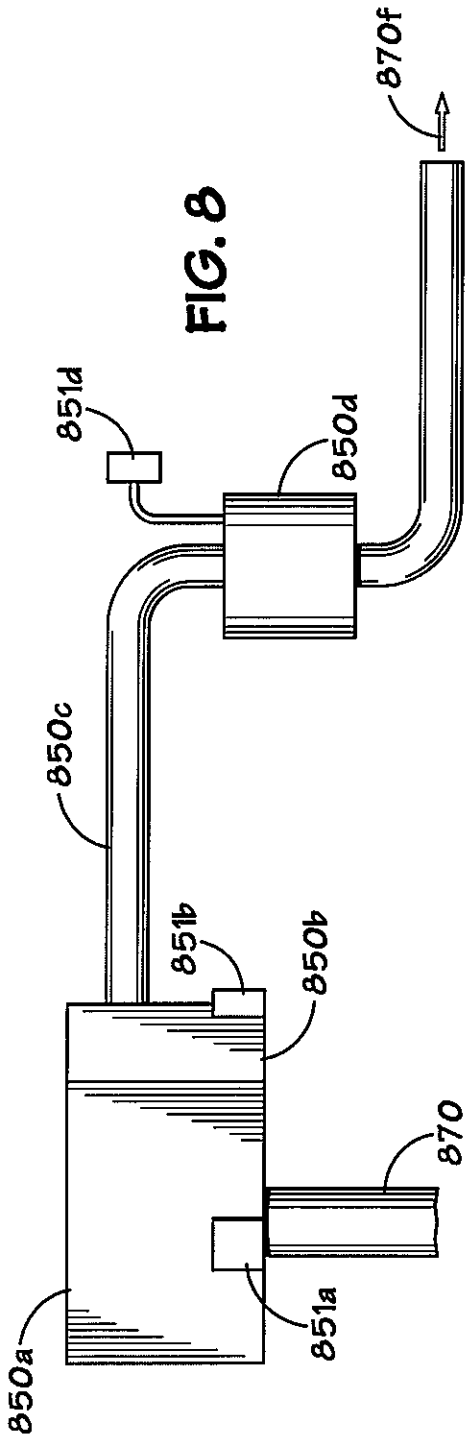
870f
851d
850d
850c
851b
850b
870
851a
850a

FIG. 8

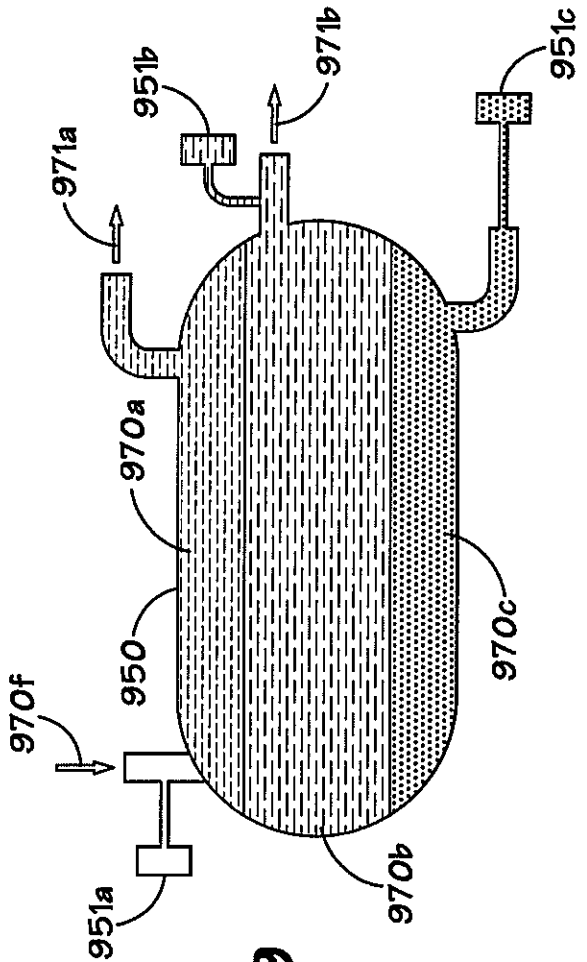
951c
951b
971b
971a
970a
970c
950
970f
951a
970b

FIG. 9