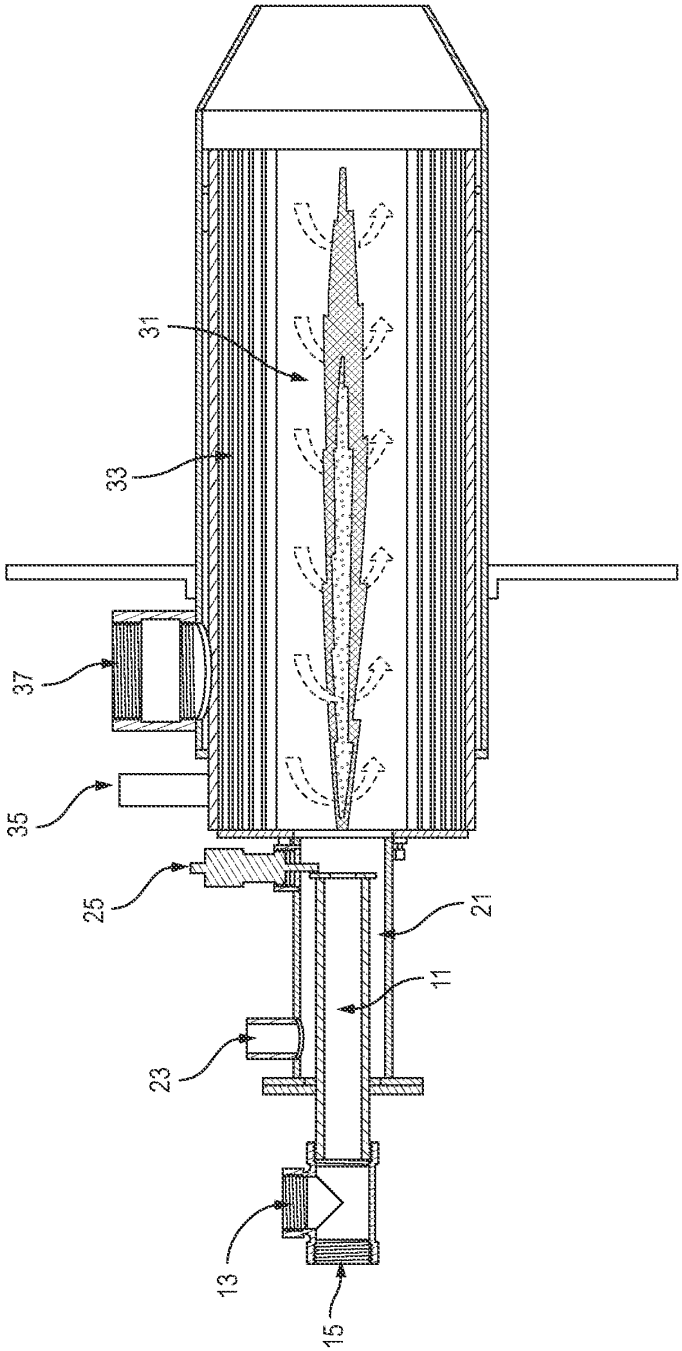

FIG. 1

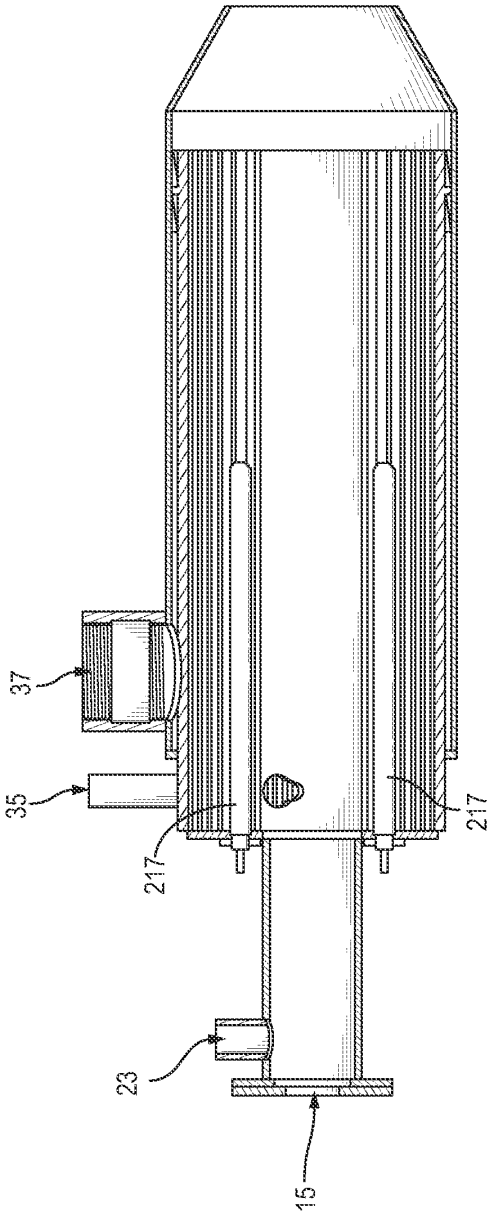

FIG. 2

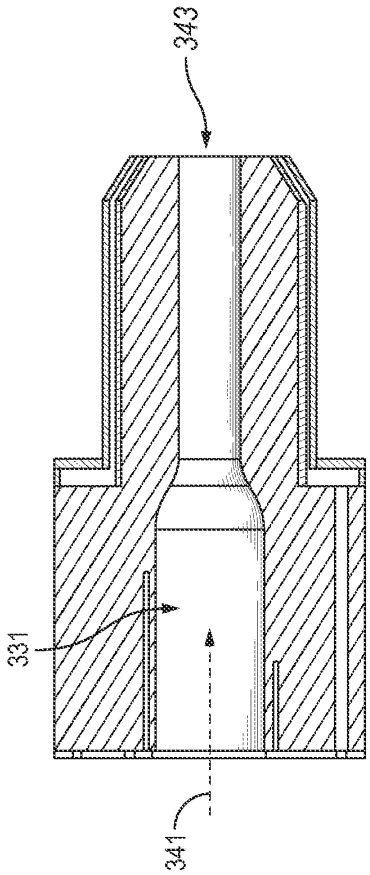

FIG. 3

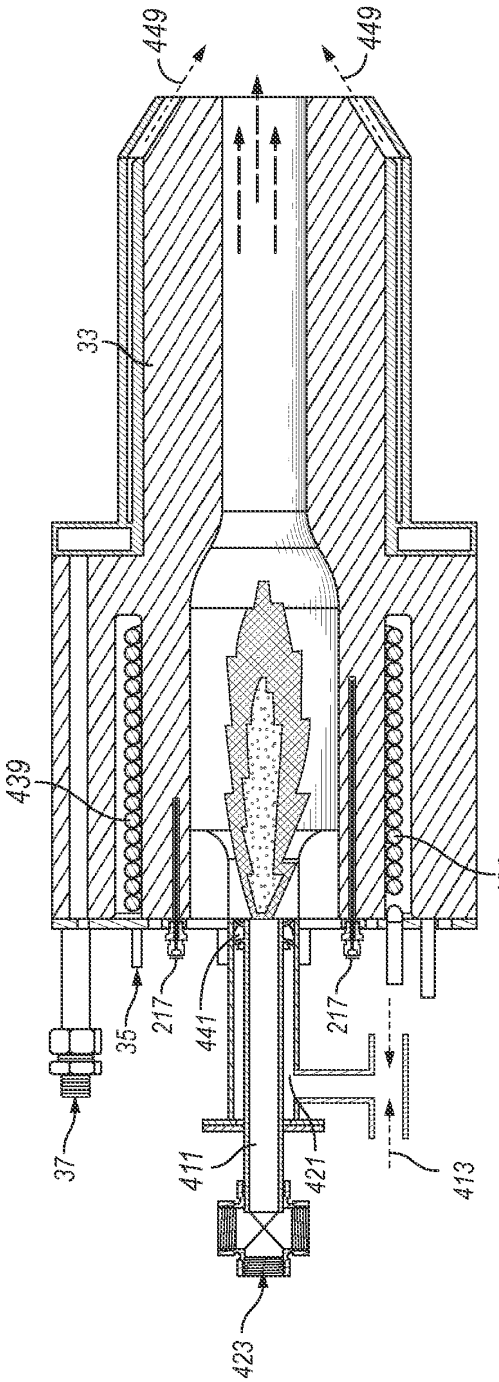
449
449
33
439
439
35
217
441
217
37
411
421
413
423

FIG. 4

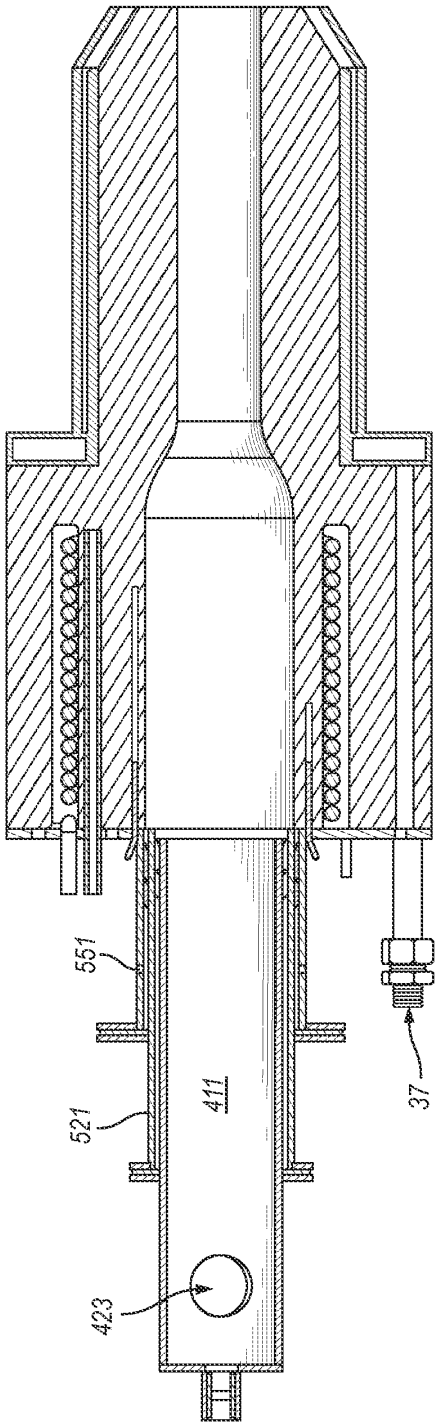
551
411
521
423
37

FIG. 5

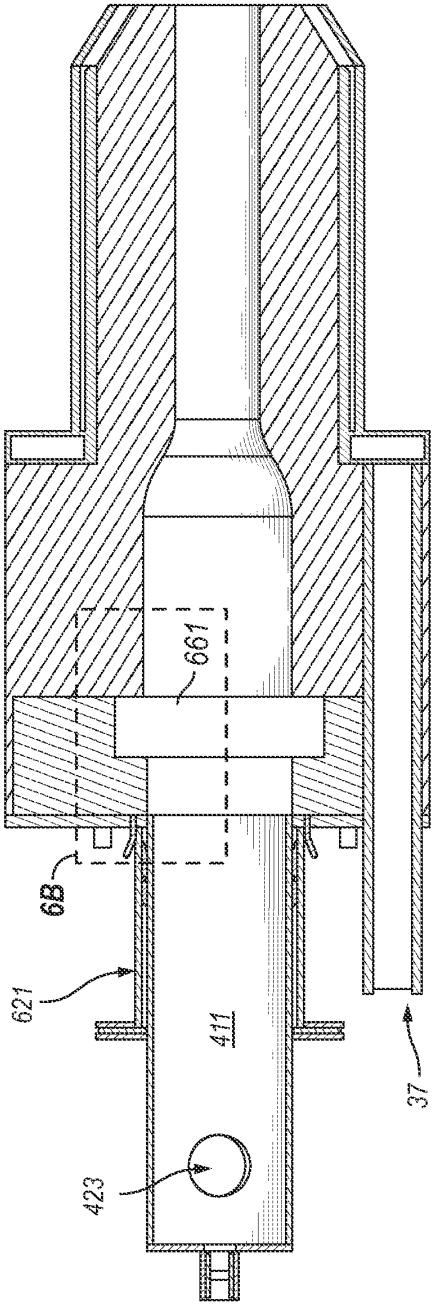

FIG. 6A

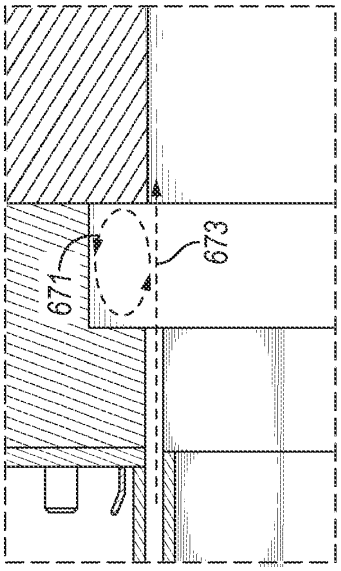

FIG. 6B