FIG.1

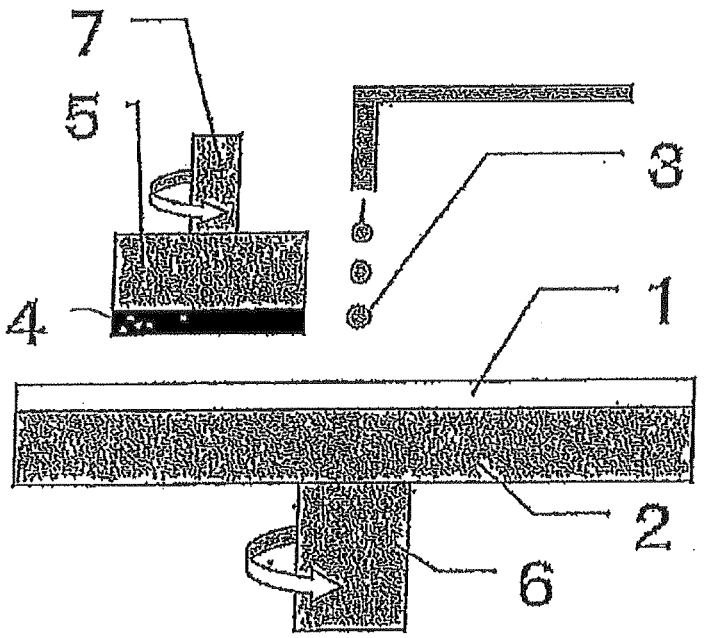


FIG.2

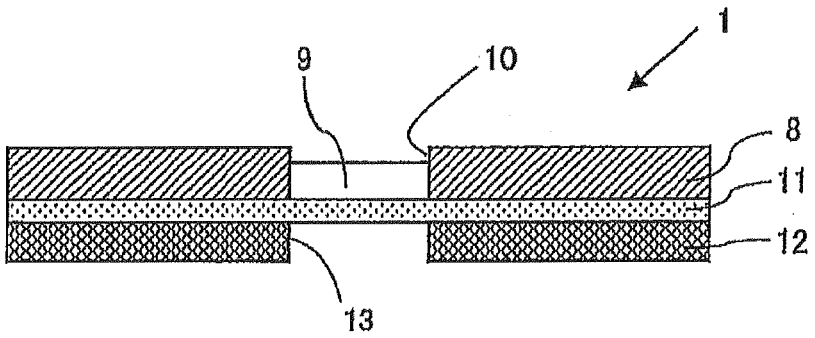
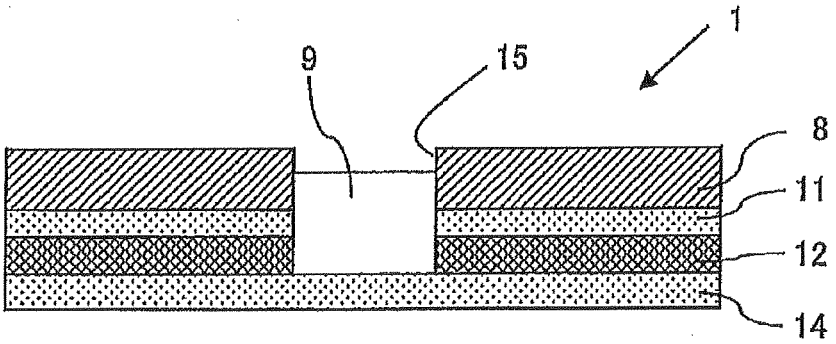
FIG. 3