FIG. 1

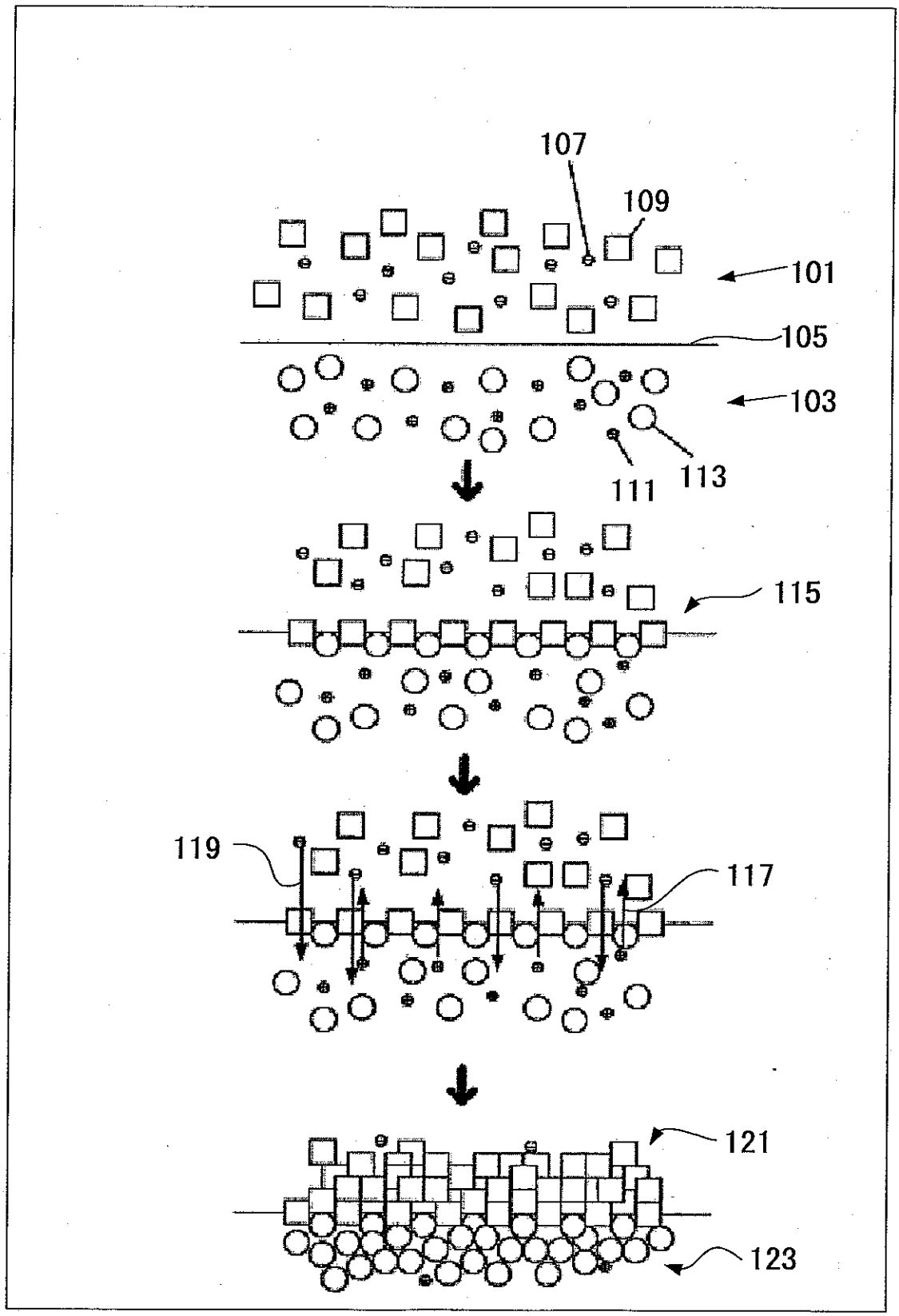

FIG. 2

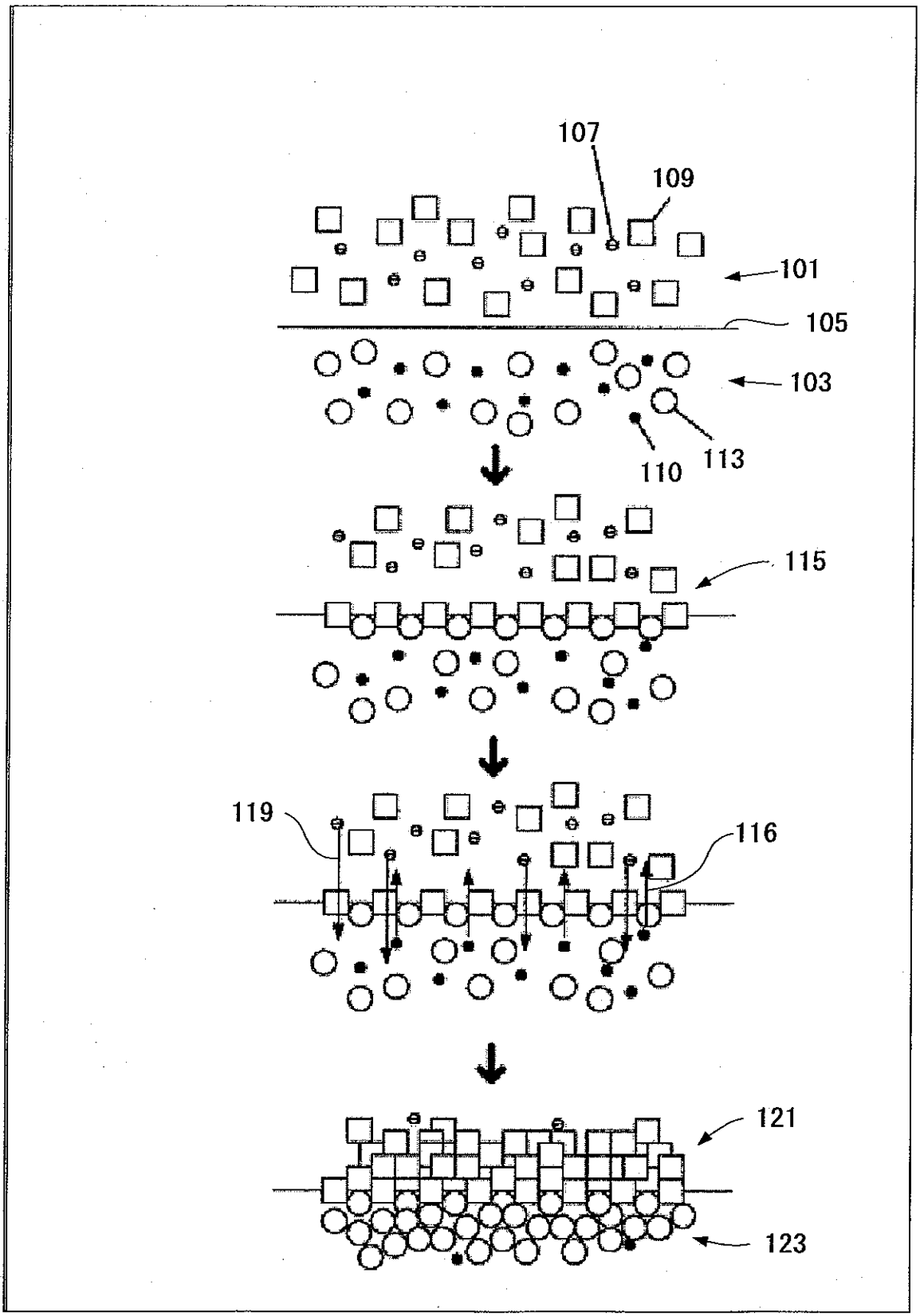

FIG. 3

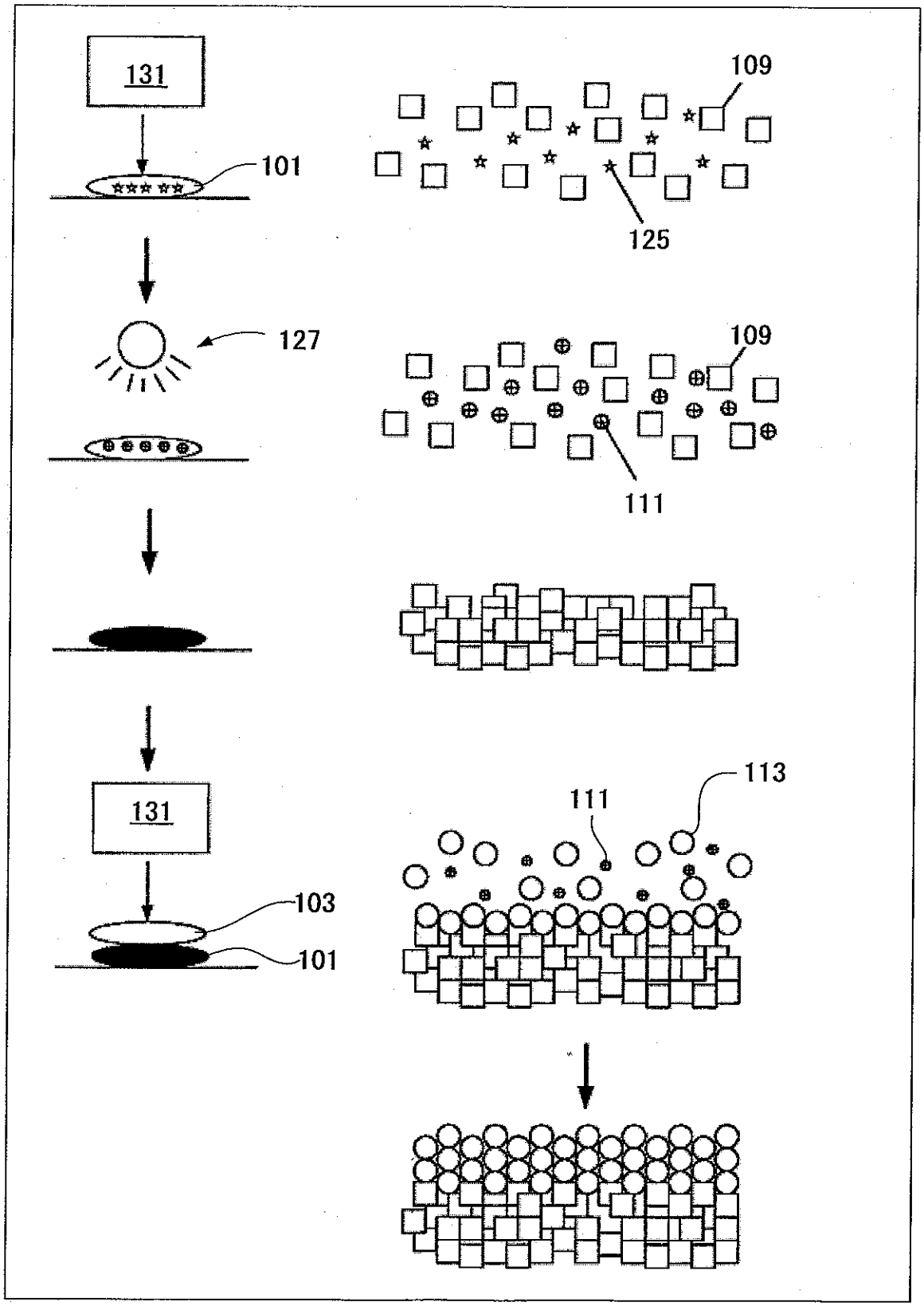

FIG. 4

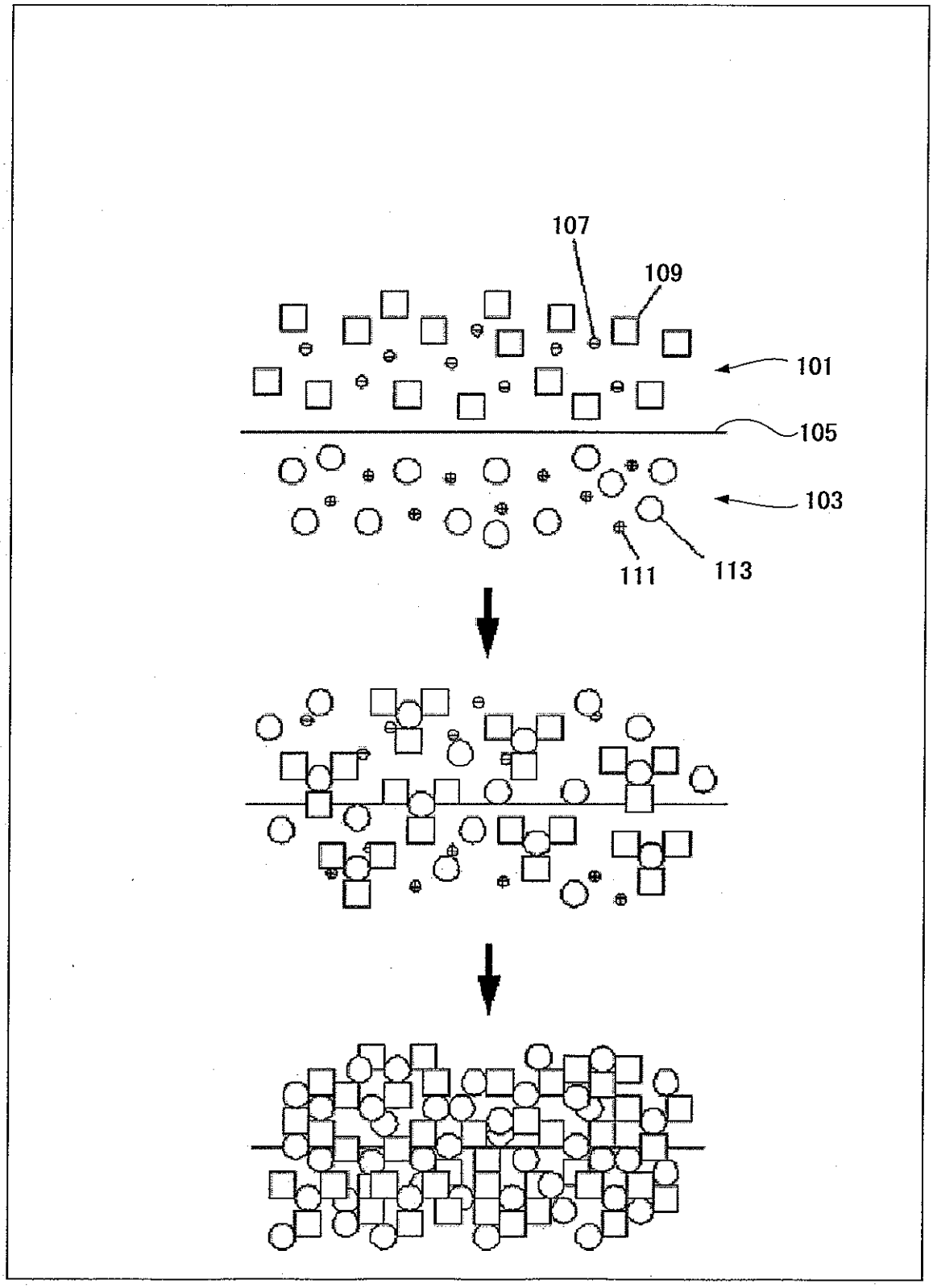

FIG. 5A

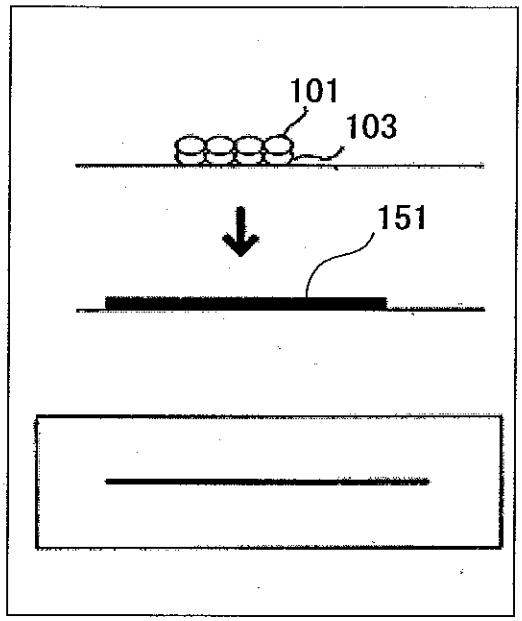

FIG. 5B

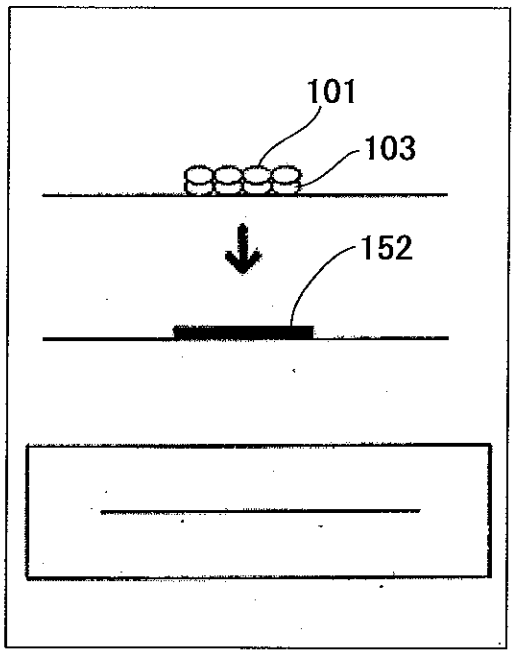

FIG. 6A

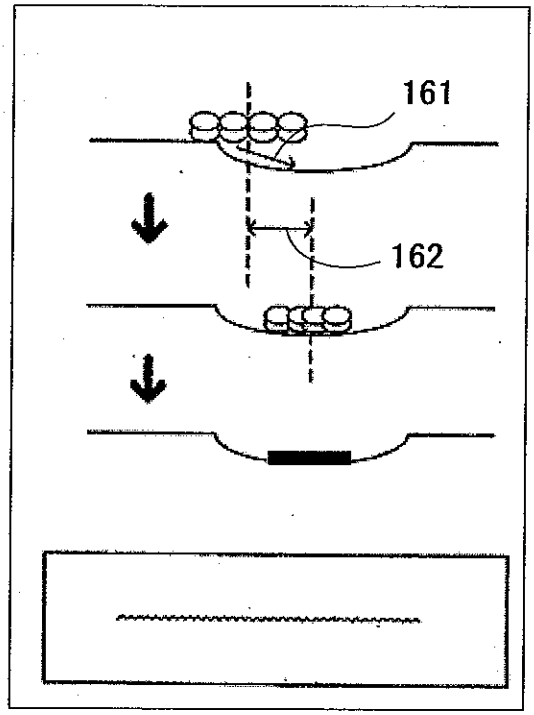

FIG. 6B

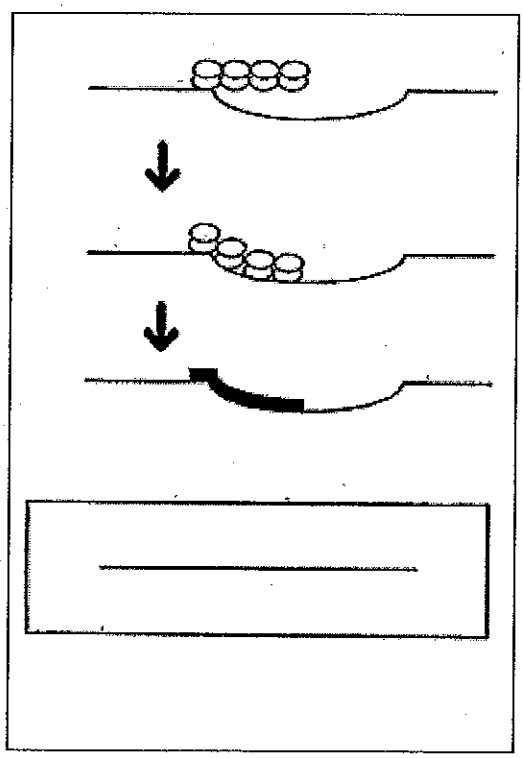

FIG. 7

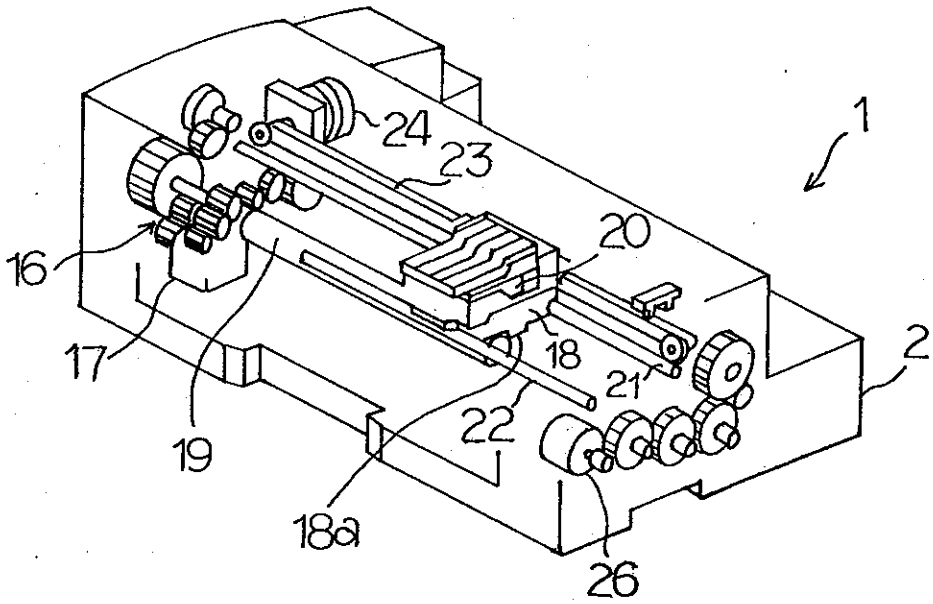
1
24
23
20
16
17
18
21
2
22
19
18a
26

FIG. 8

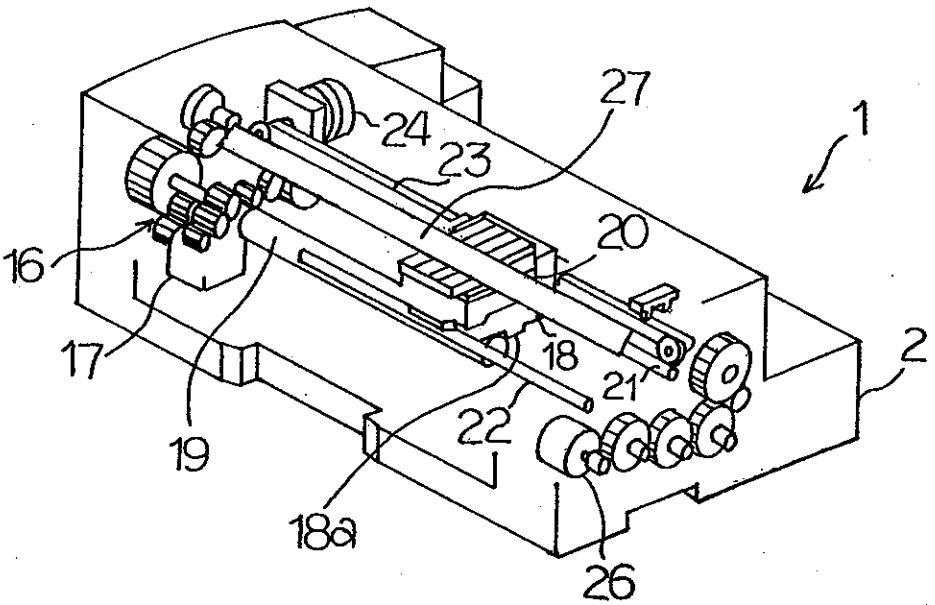
27
1
24
23
20
16
17
18
21
2
22
19
18a
26

FIG. 9

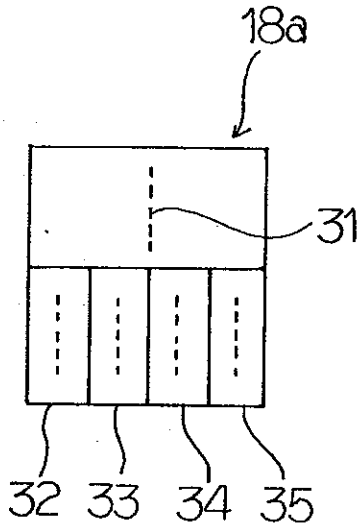

FIG. 10

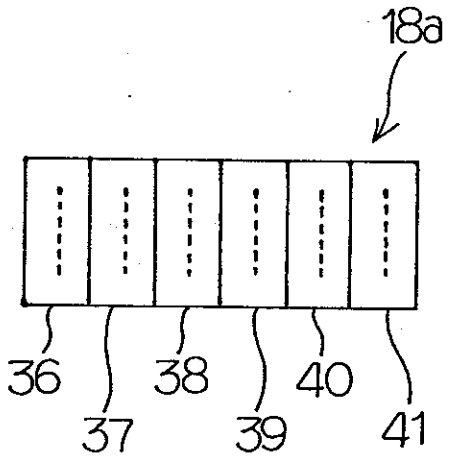

FIG. 11

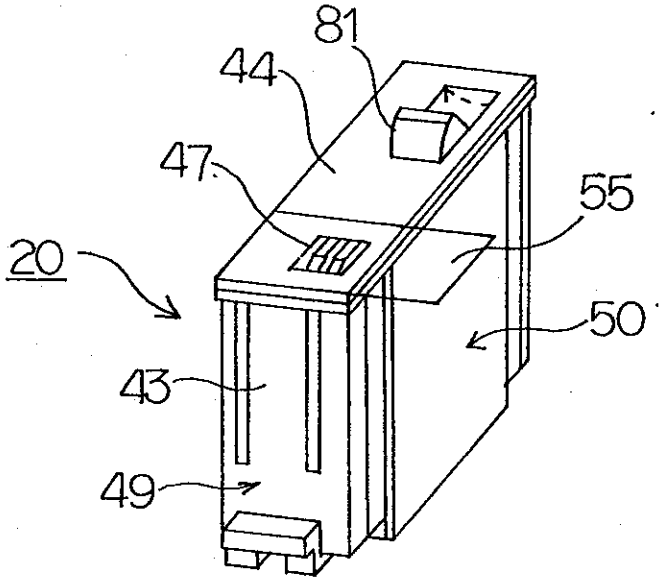

FIG. 12

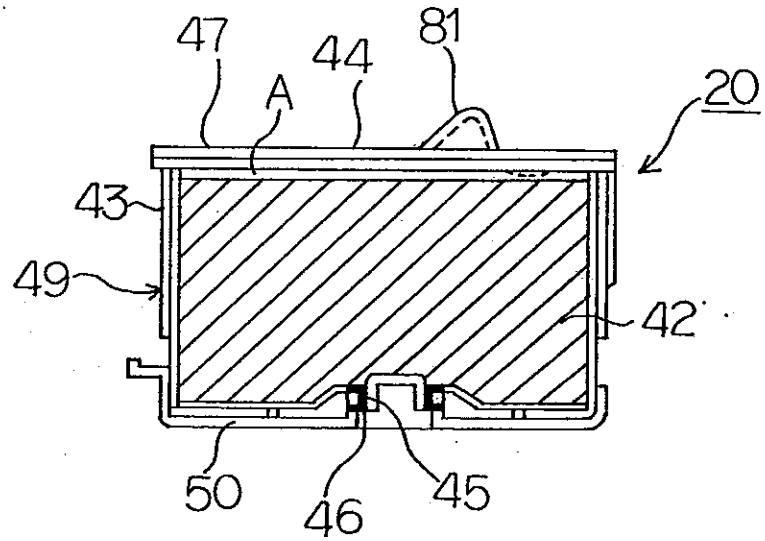

FIG. 13

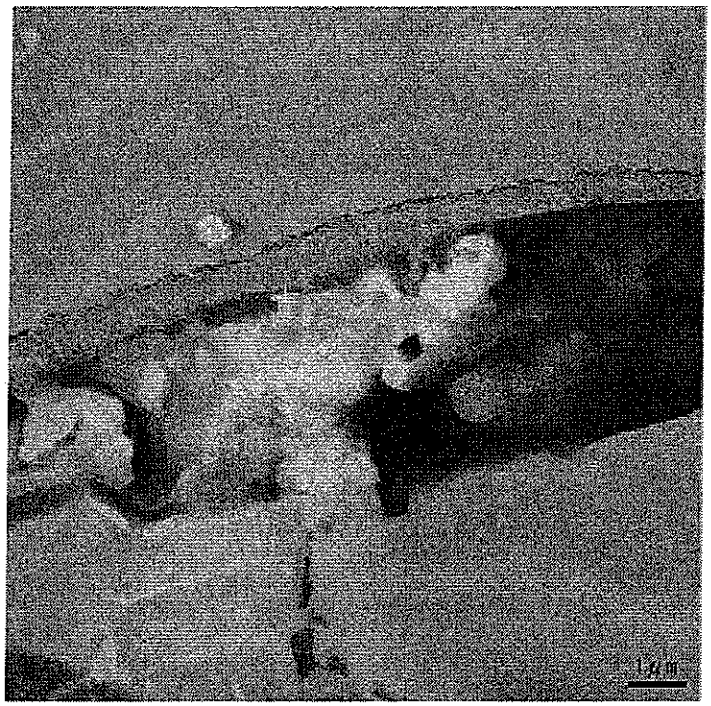

FIG. 14

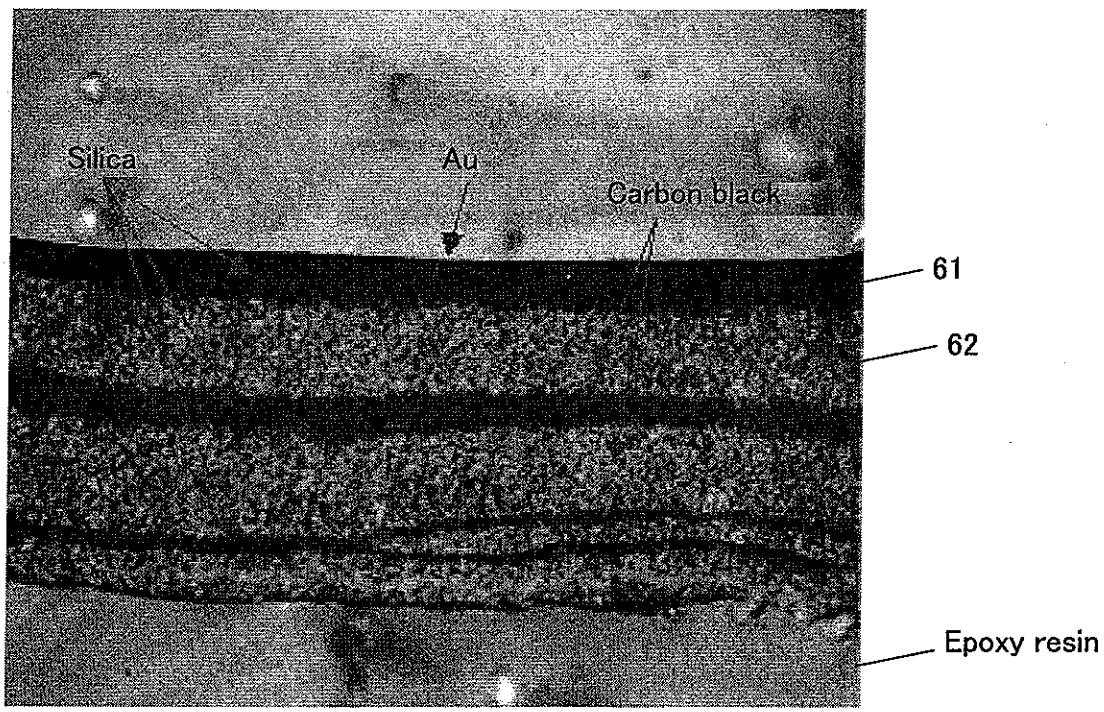

FIG. 15

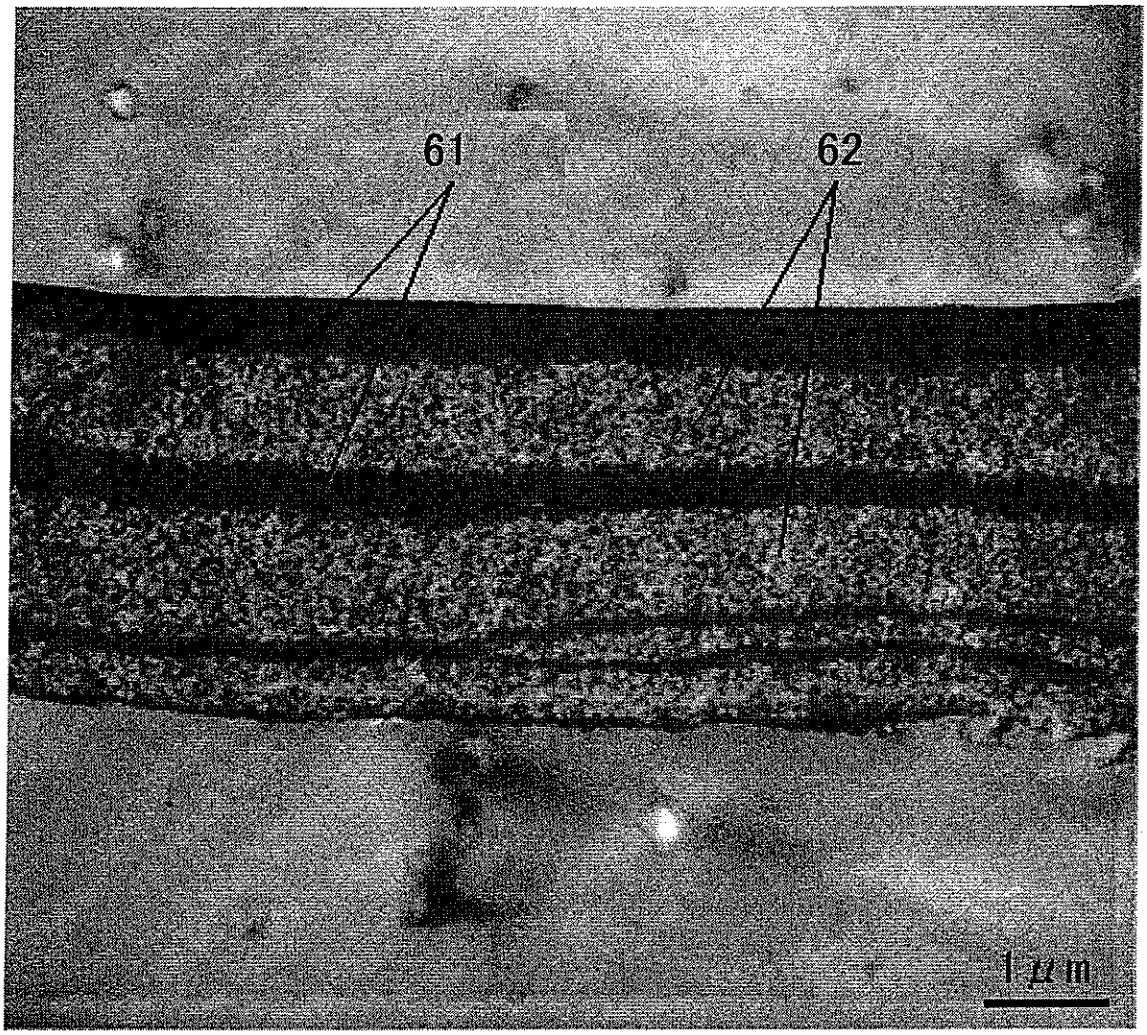

FIG. 16A

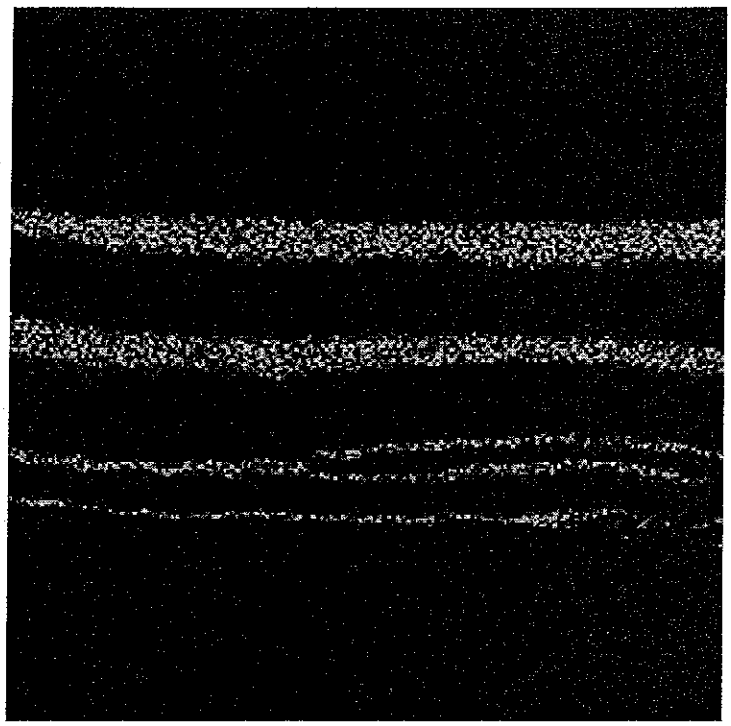

FIG. 16B

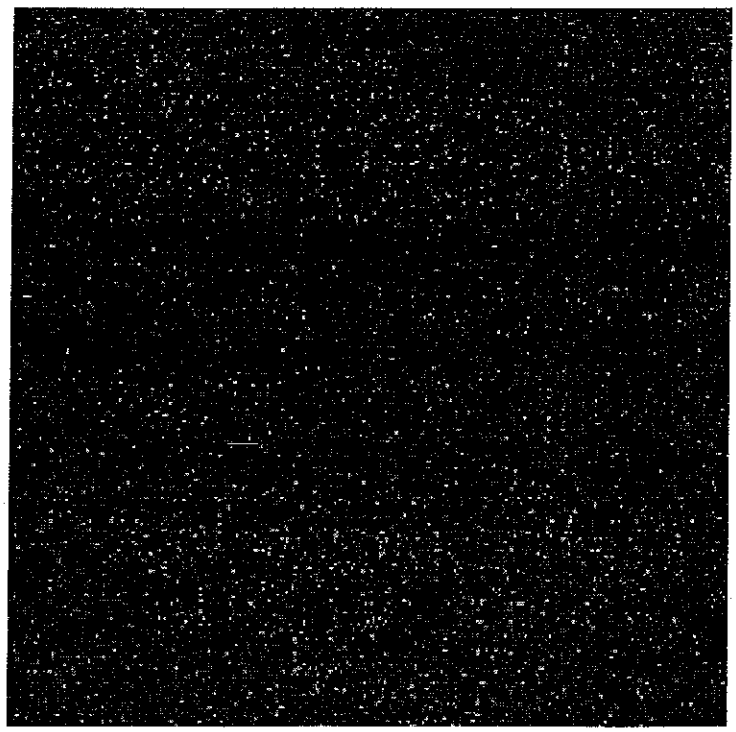

FIG. 16C

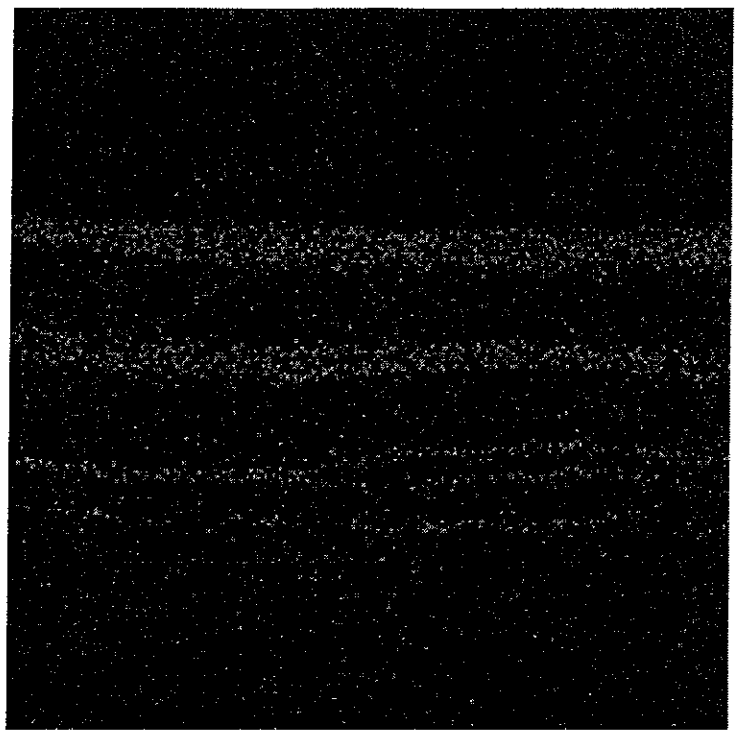

FIG. 16D



FIG. 17A

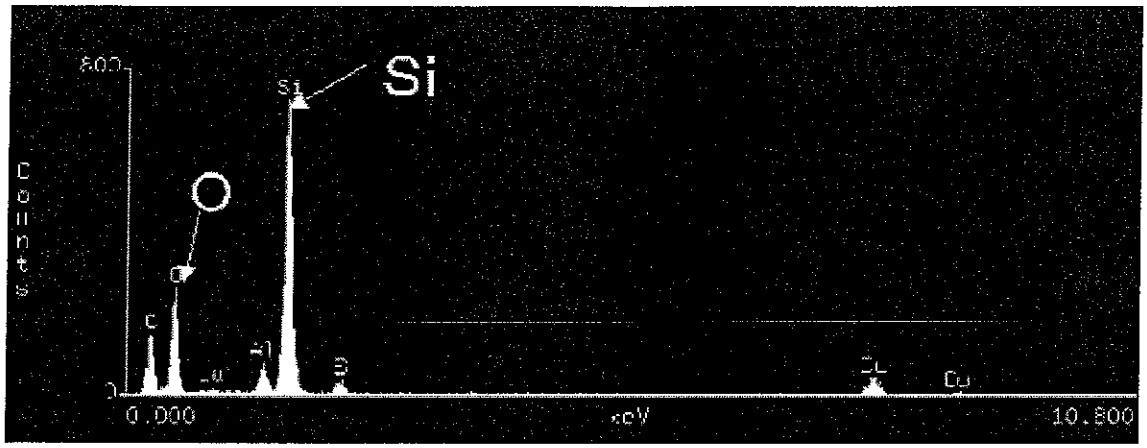

FIG. 17B

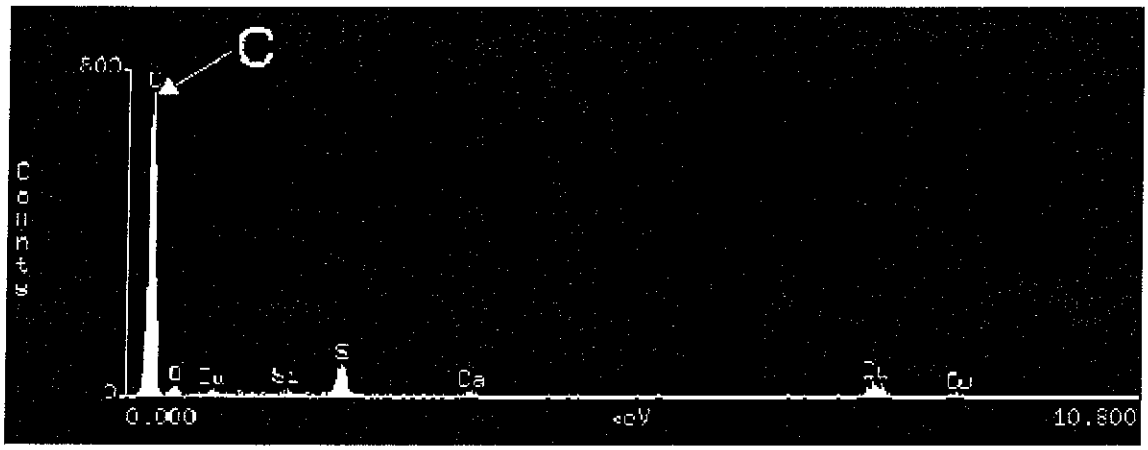

FIG. 18

