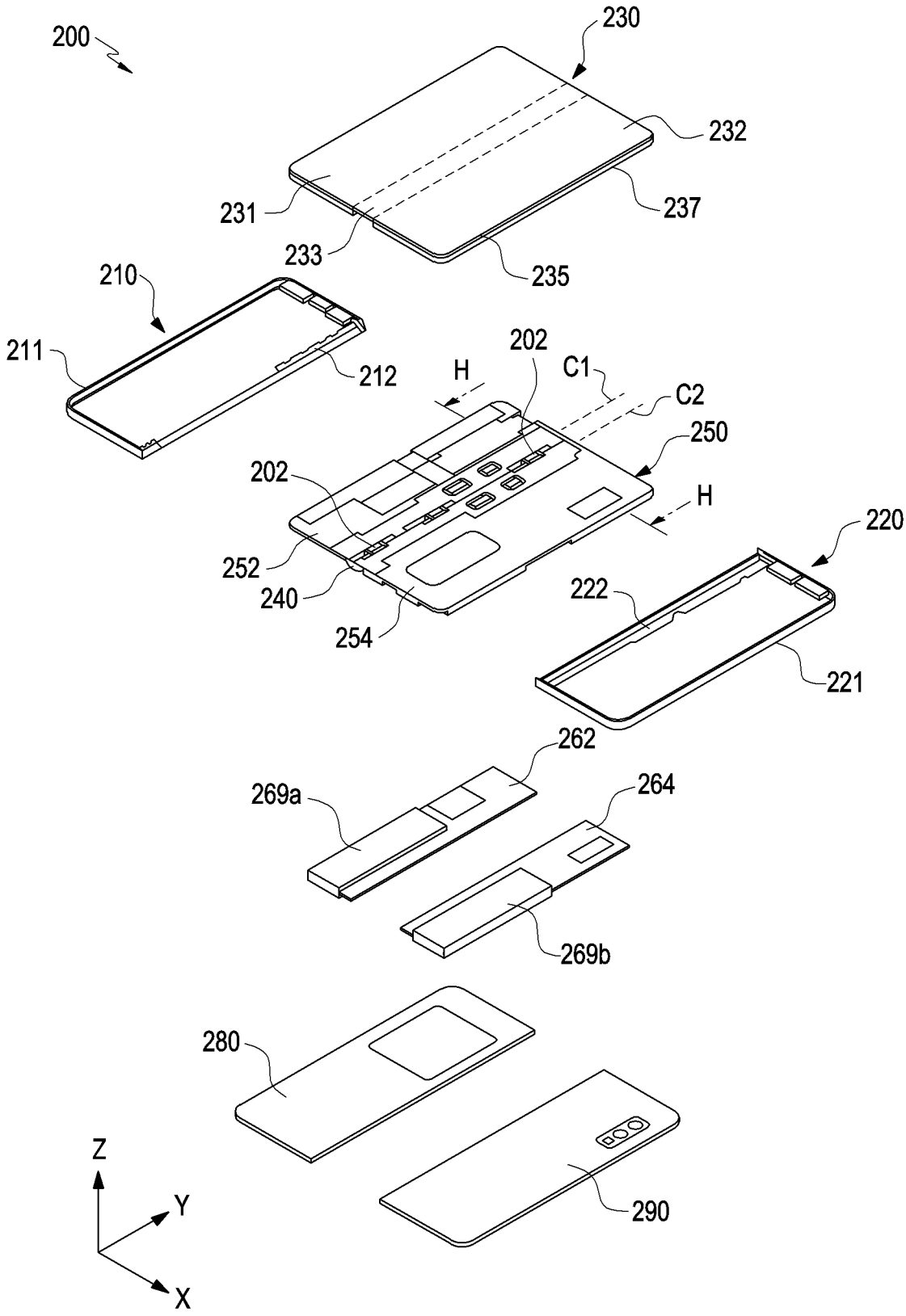
200
230
232
231
237
233
235
210
211
212
202
H
C1
C2
250
202
H
220
252
240
222
254
221
262
269a
264
269b
280
290
Z
Y
X

FIG.4