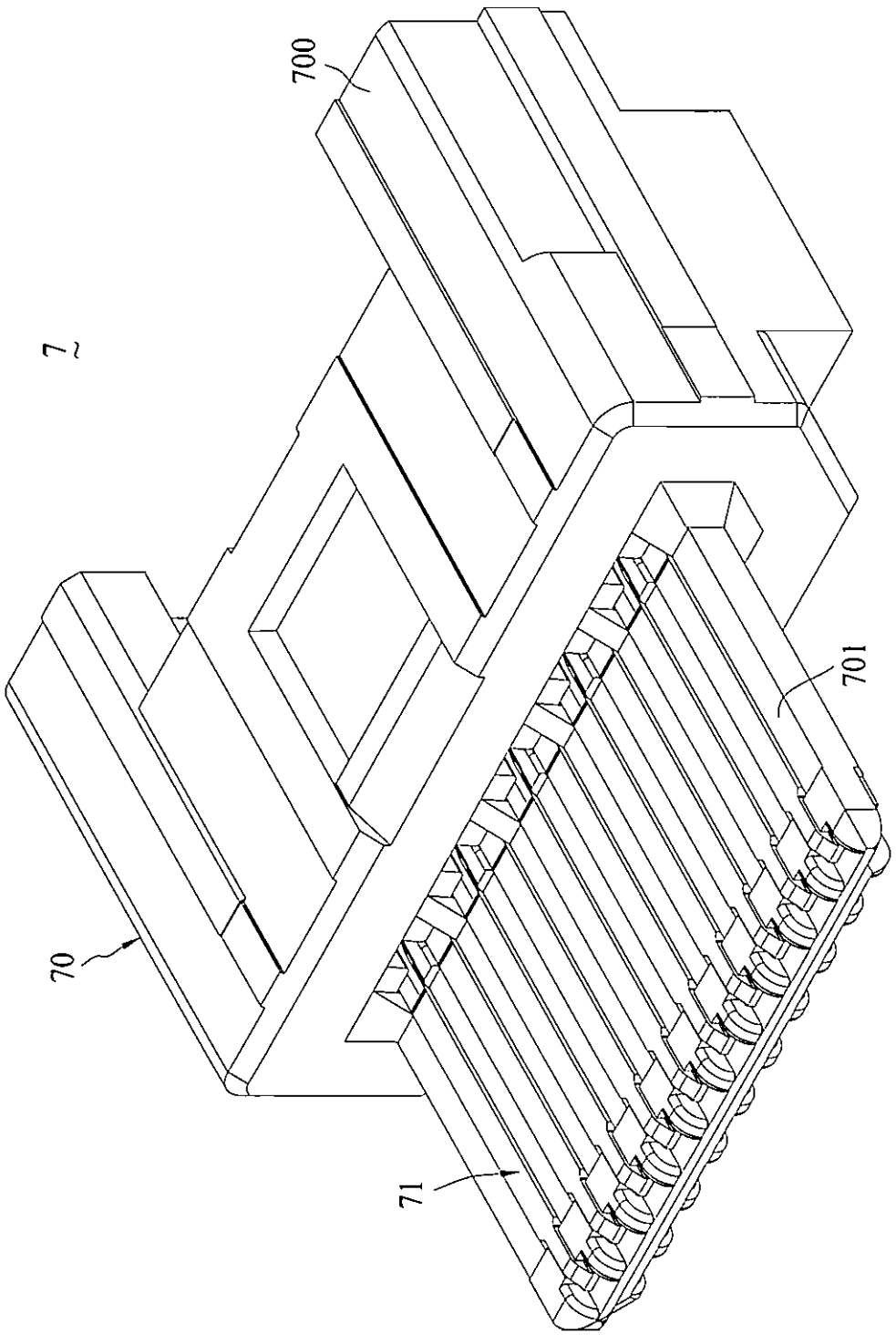

FIG. 1

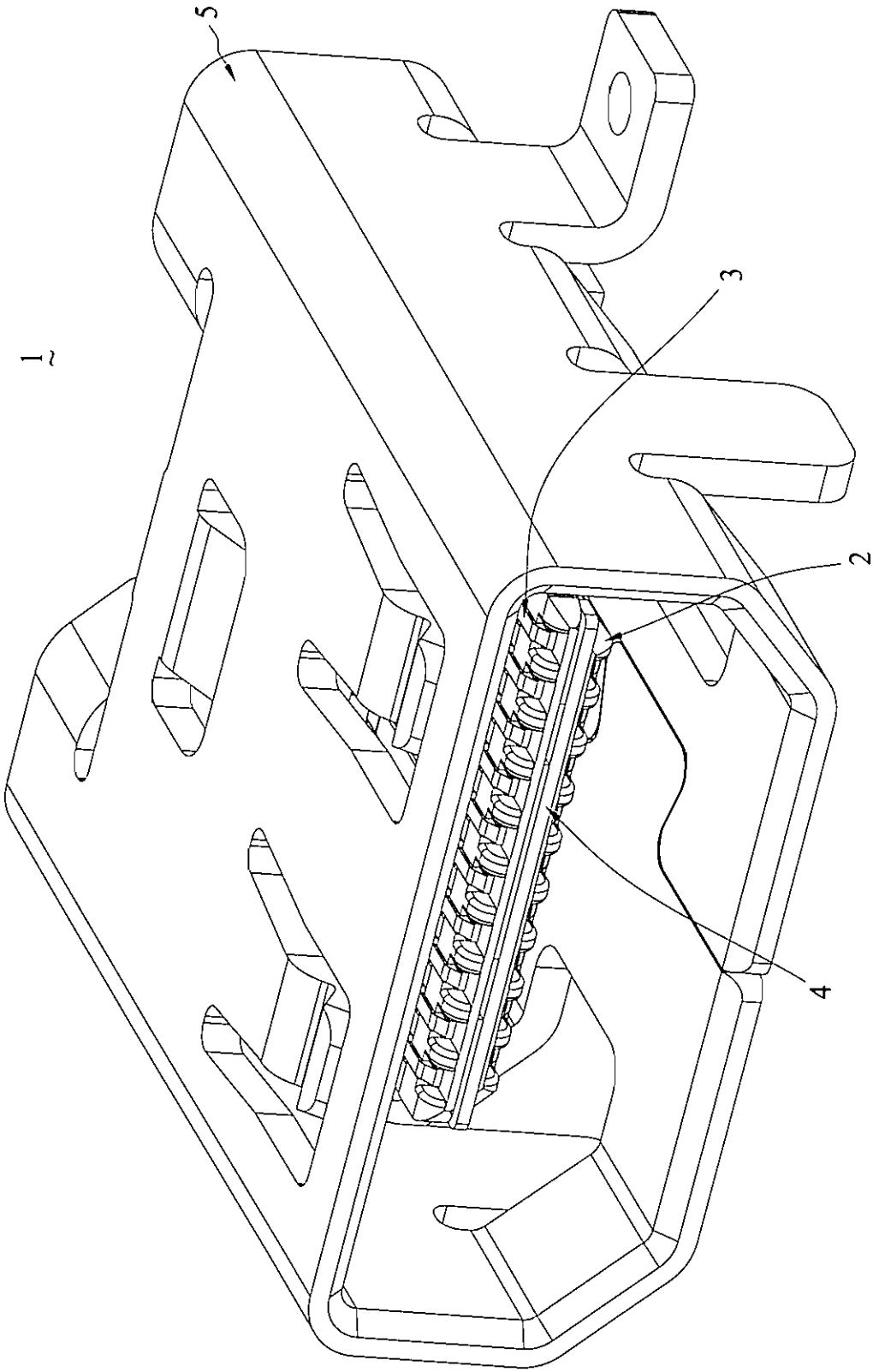

FIG. 2

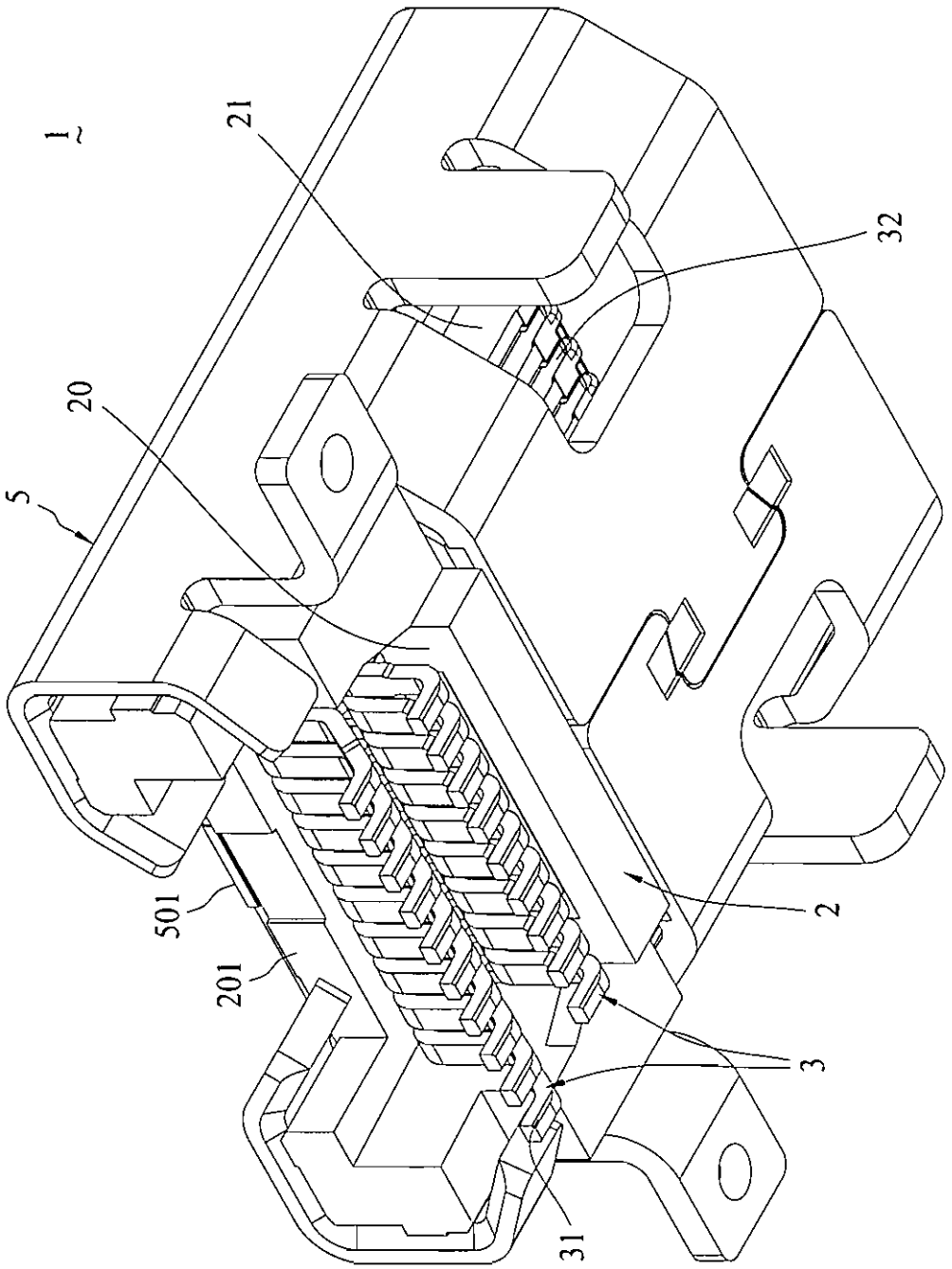

FIG. 3

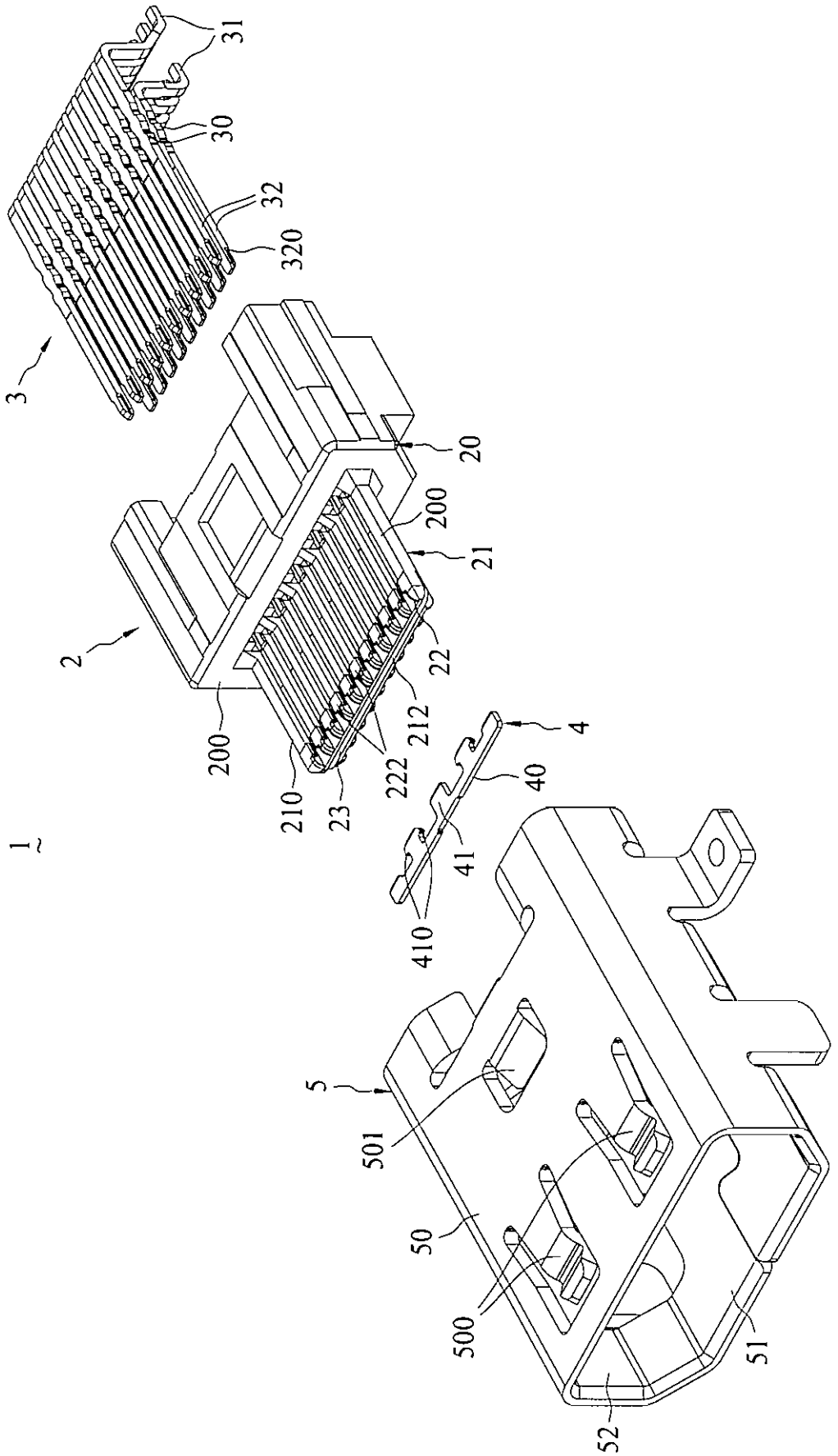
1
2
3
4
5
20
21
22
23
30
31
32
40
41
50
51
52
200
210
212
222
320
410
500
501

FIG. 4

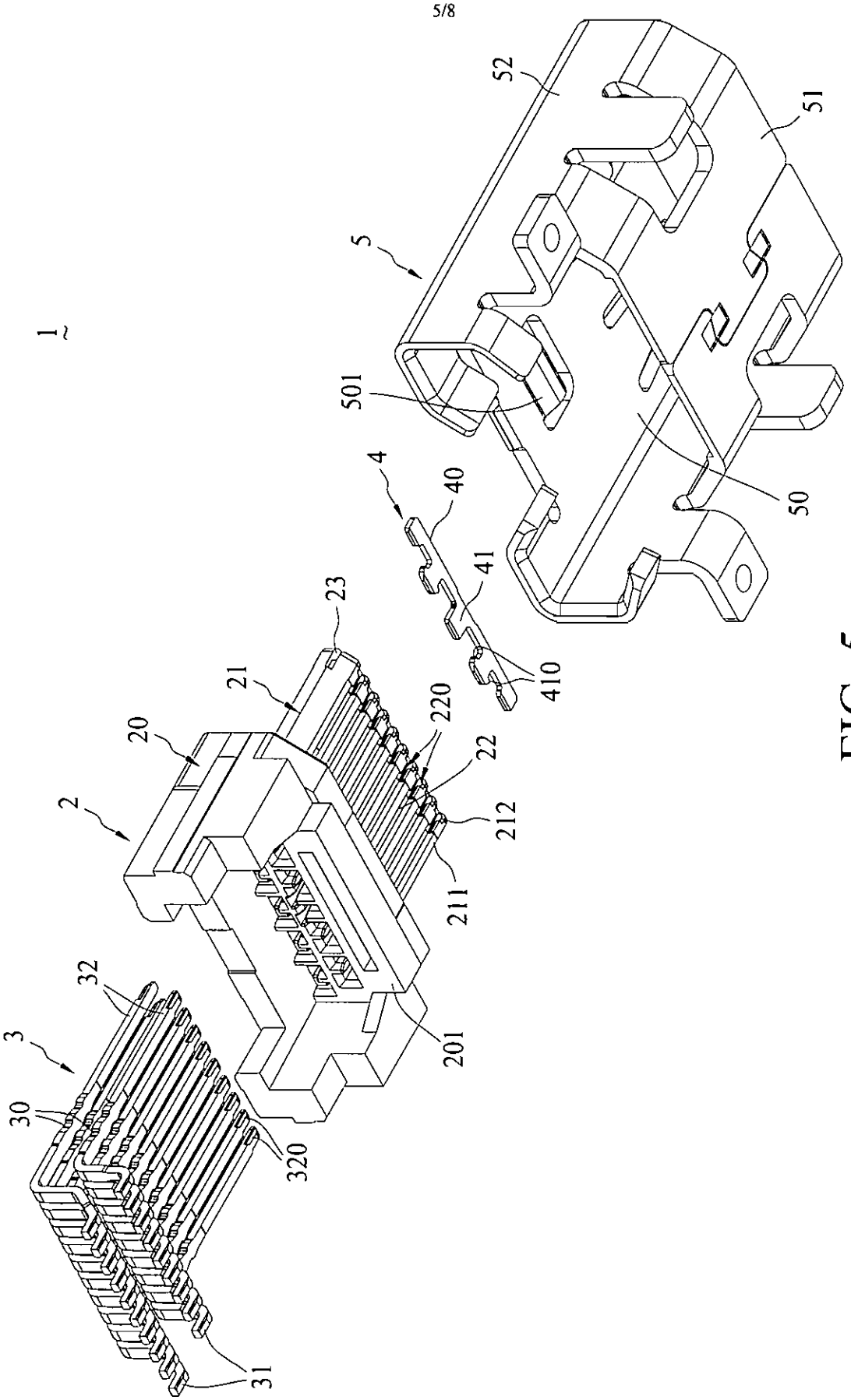
1
2
20
21
23
220
22
212
211
201
3
32
30
320
31
4
40
41
410
5
52
51
501
50

FIG. 5

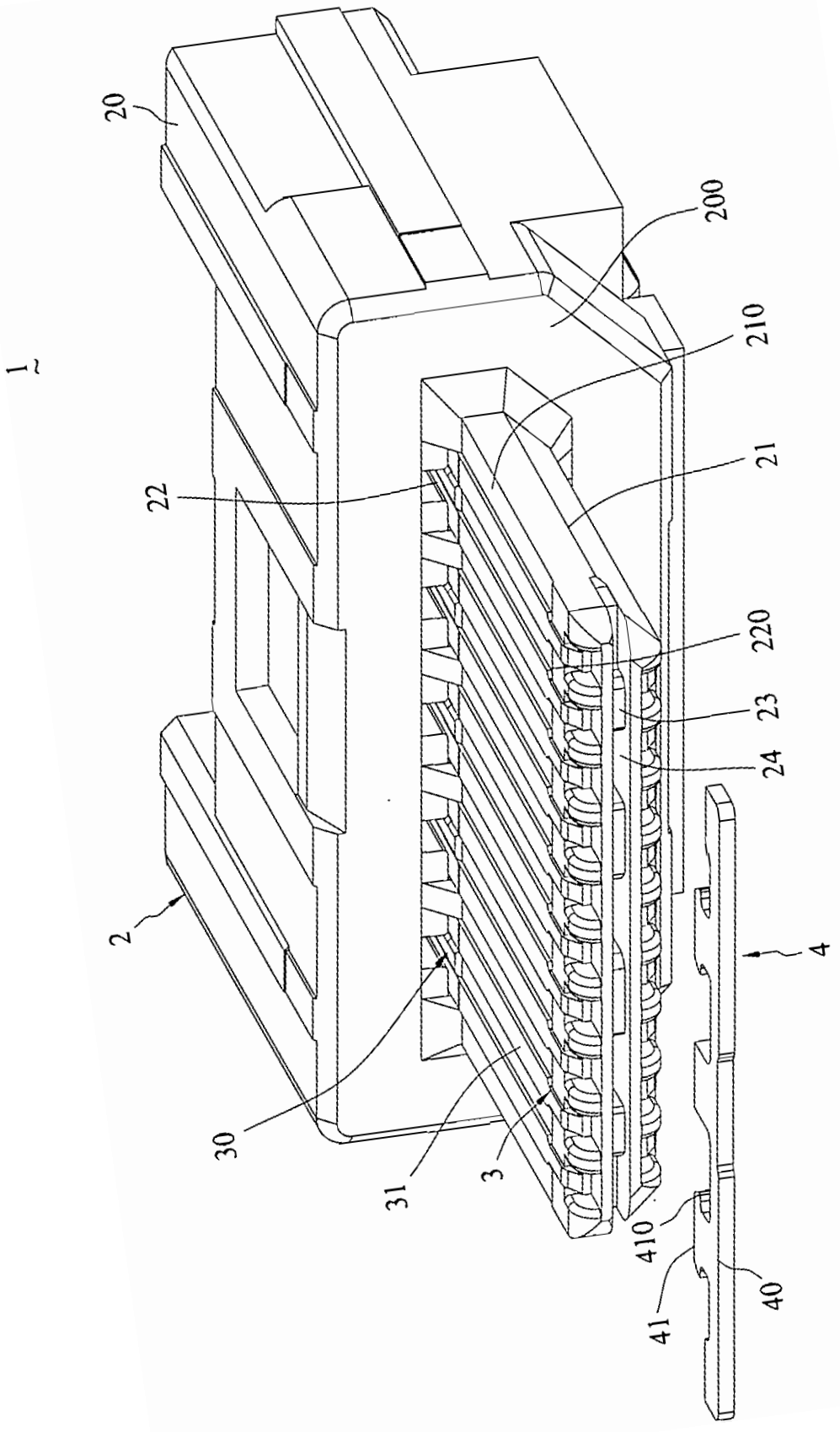

FIG. 6

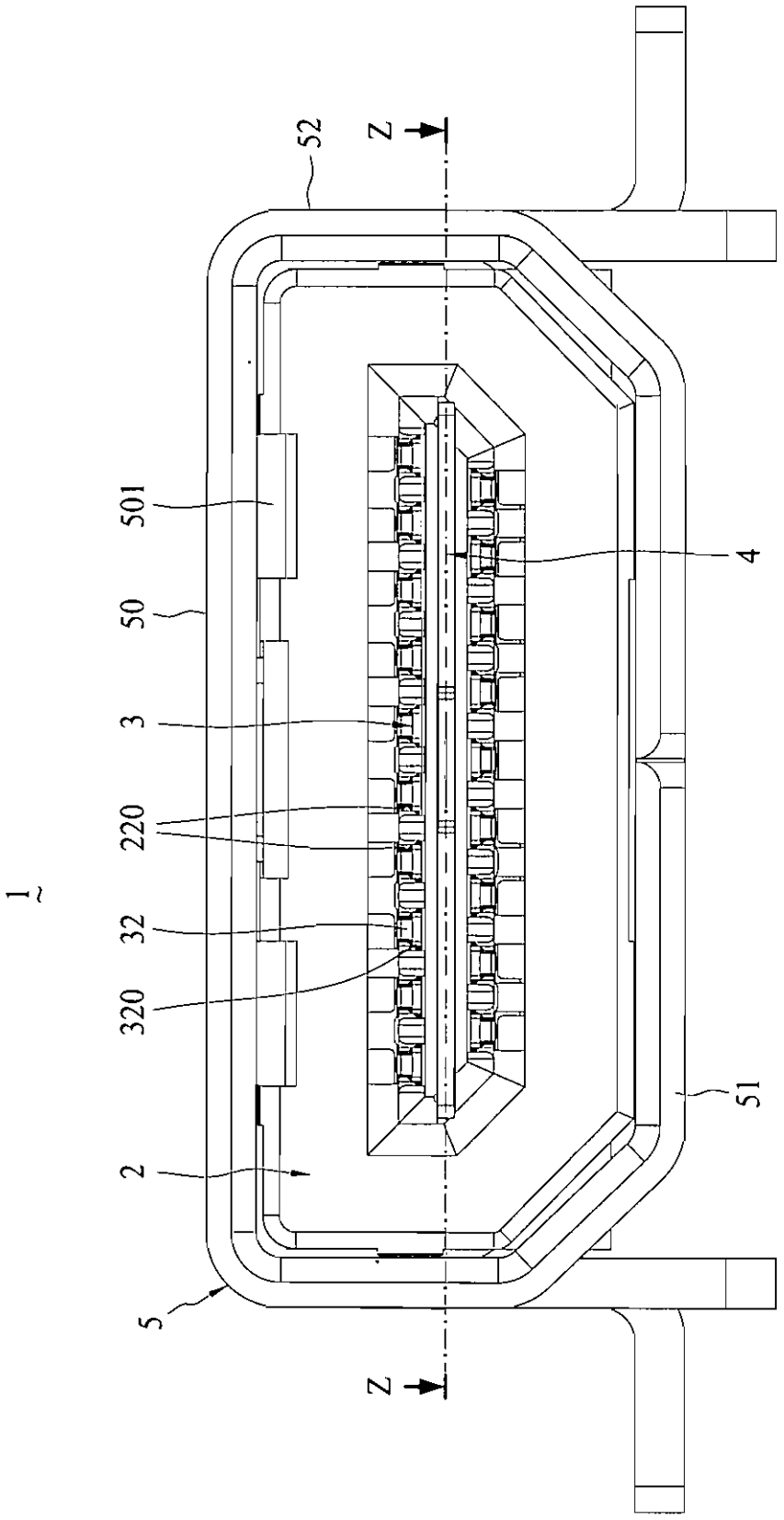

FIG. 7

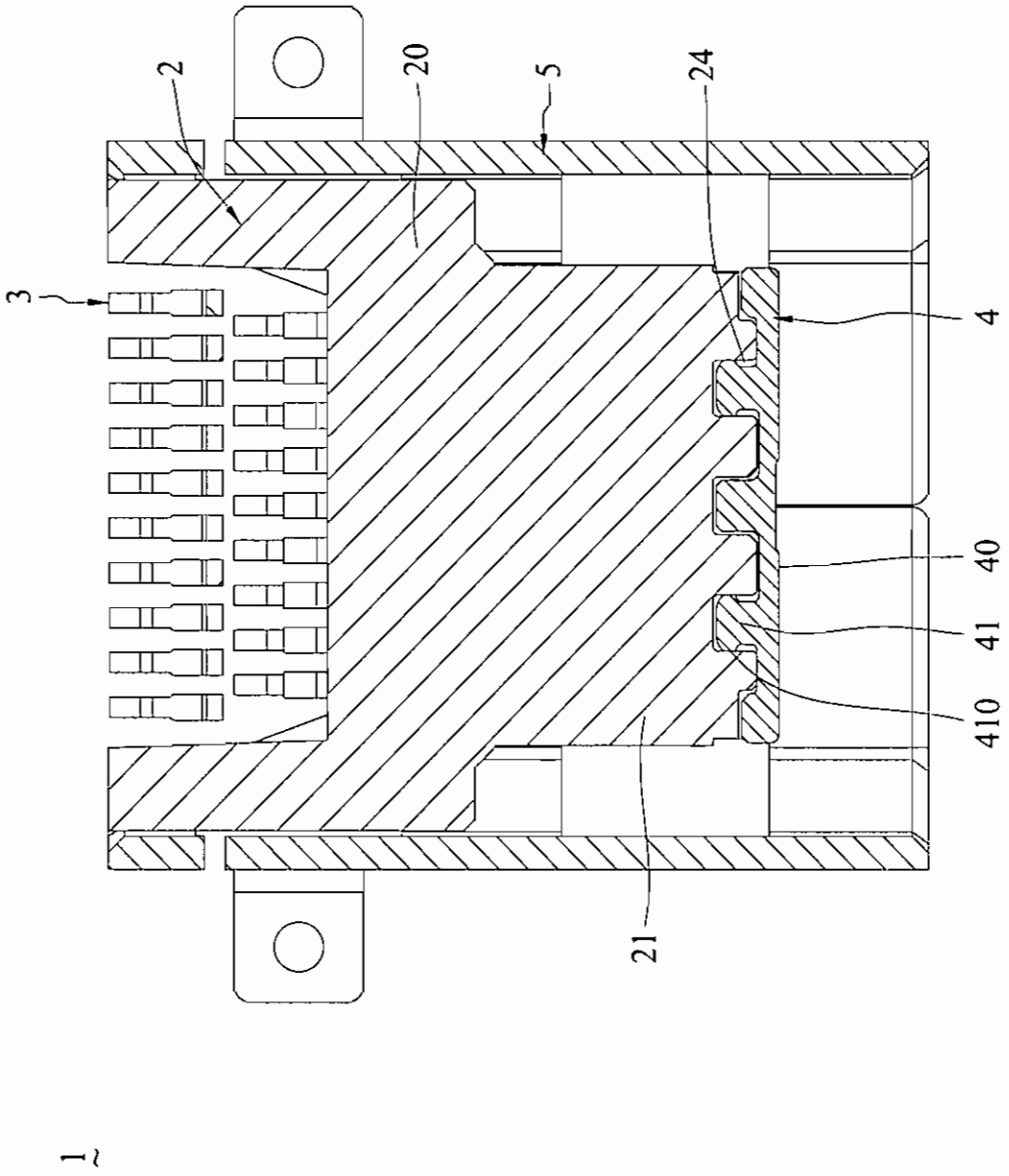

FIG. 8