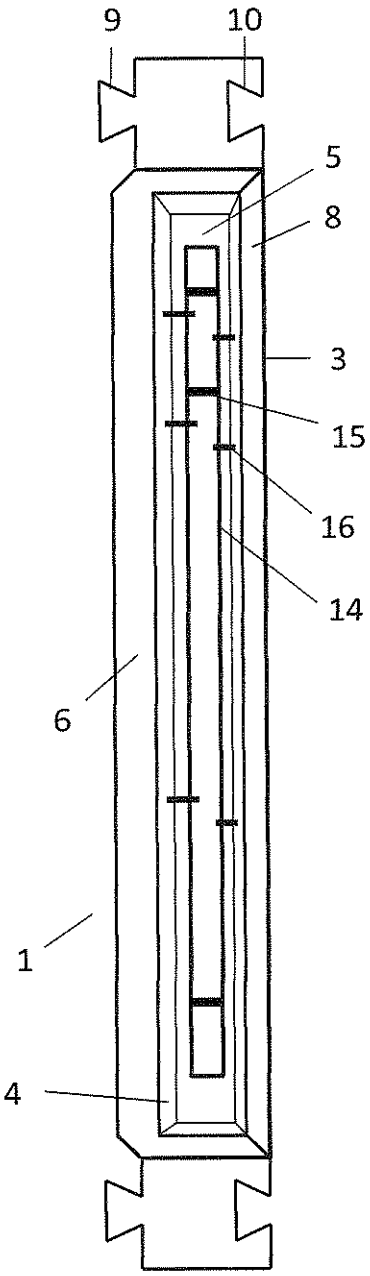

Fig. 1a

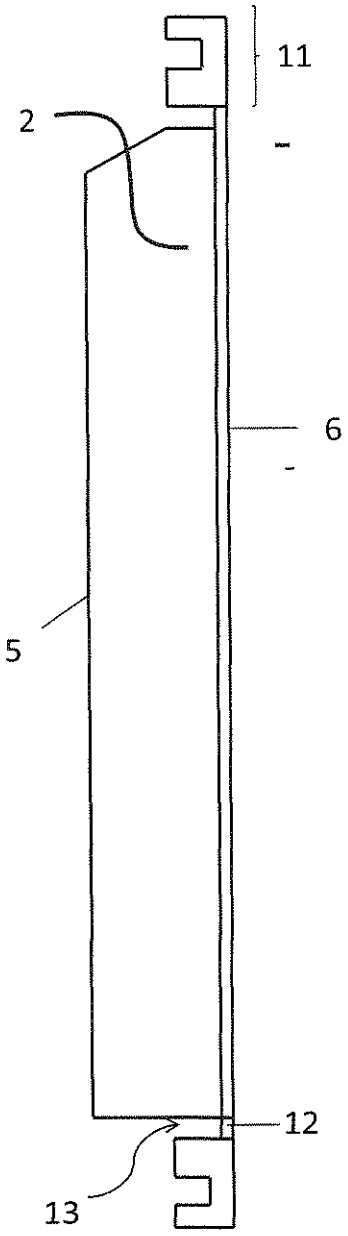

Fig. 1b

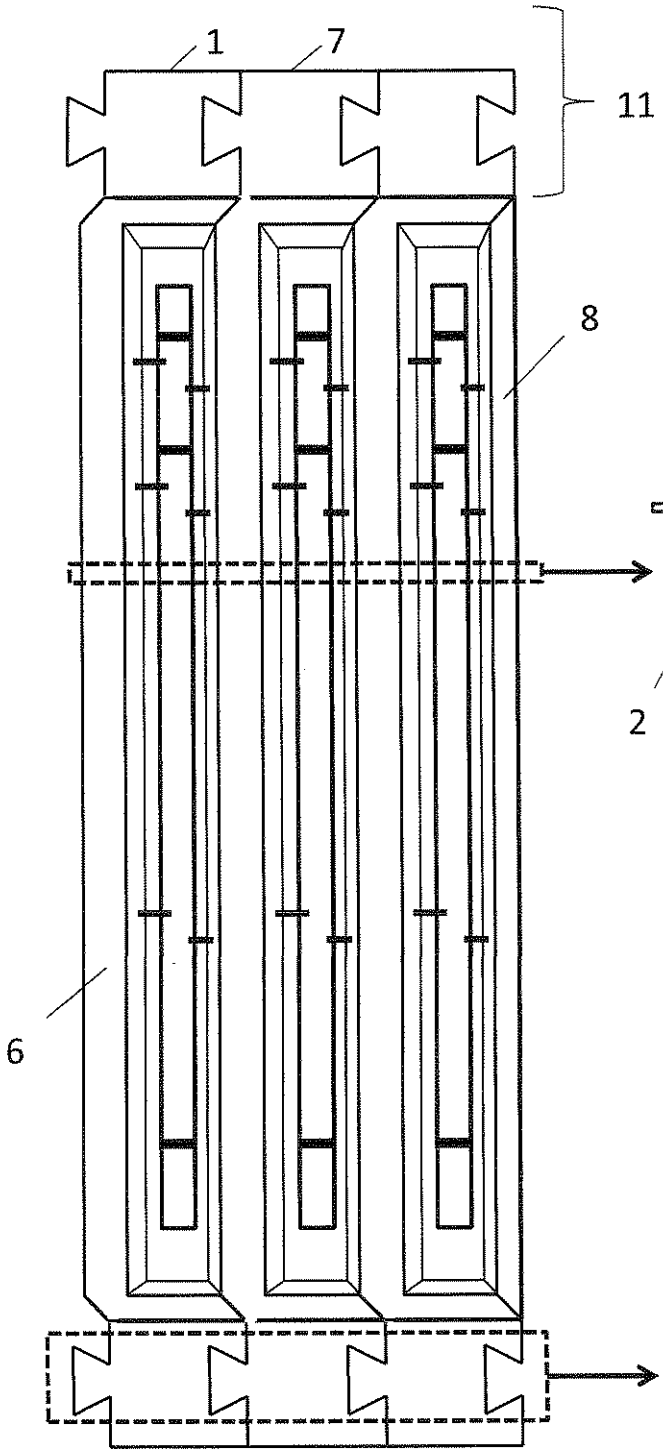

Fig. 2a

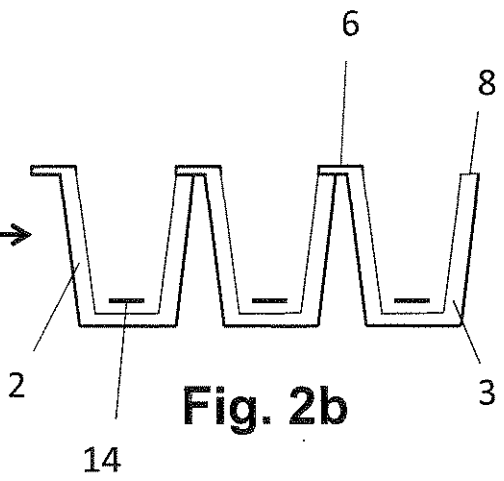

Fig. 2b

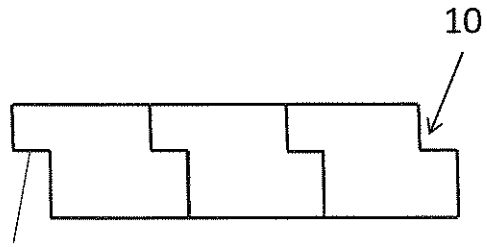

Fig. 2c

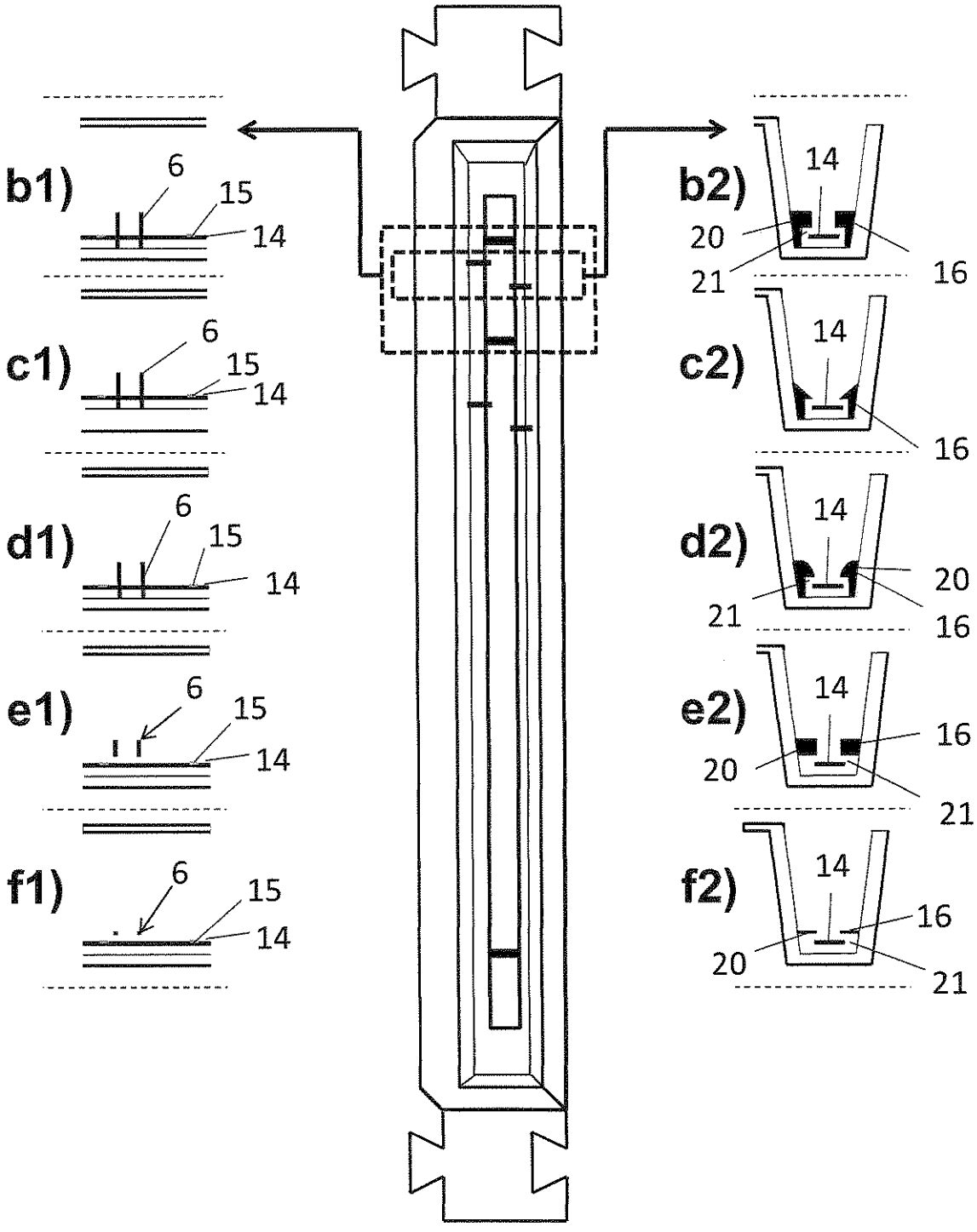
b1)
6
15
14
c1)
6
15
14
d1)
6
15
14
e1)
6
15
14
f1)
6
15
14
b2)
14
20
21
16
c2)
14
16
d2)
14
20
21
16
e2)
14
16
20
21
f2)
14
16
20
21

Fig. 3a

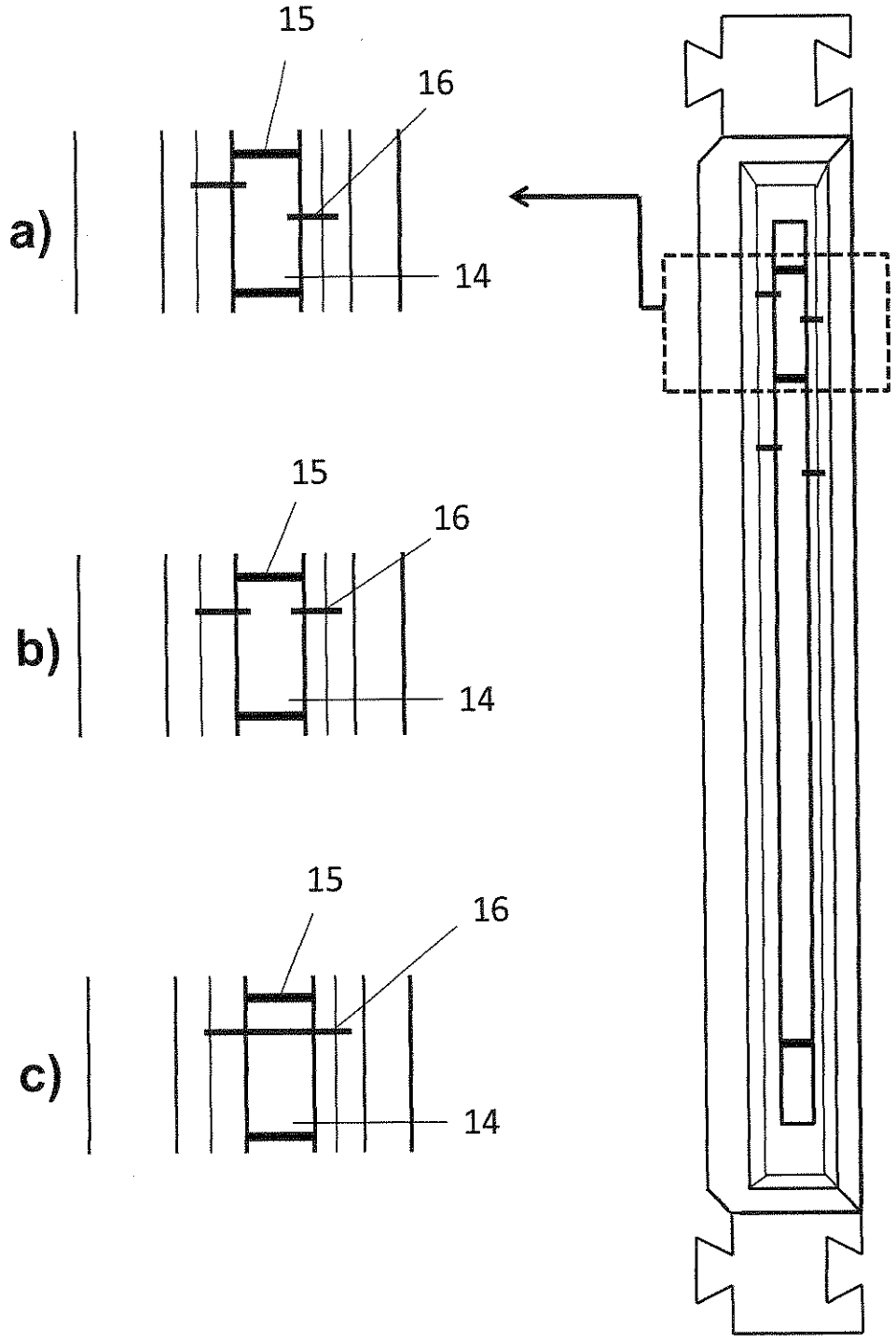

Fig. 4

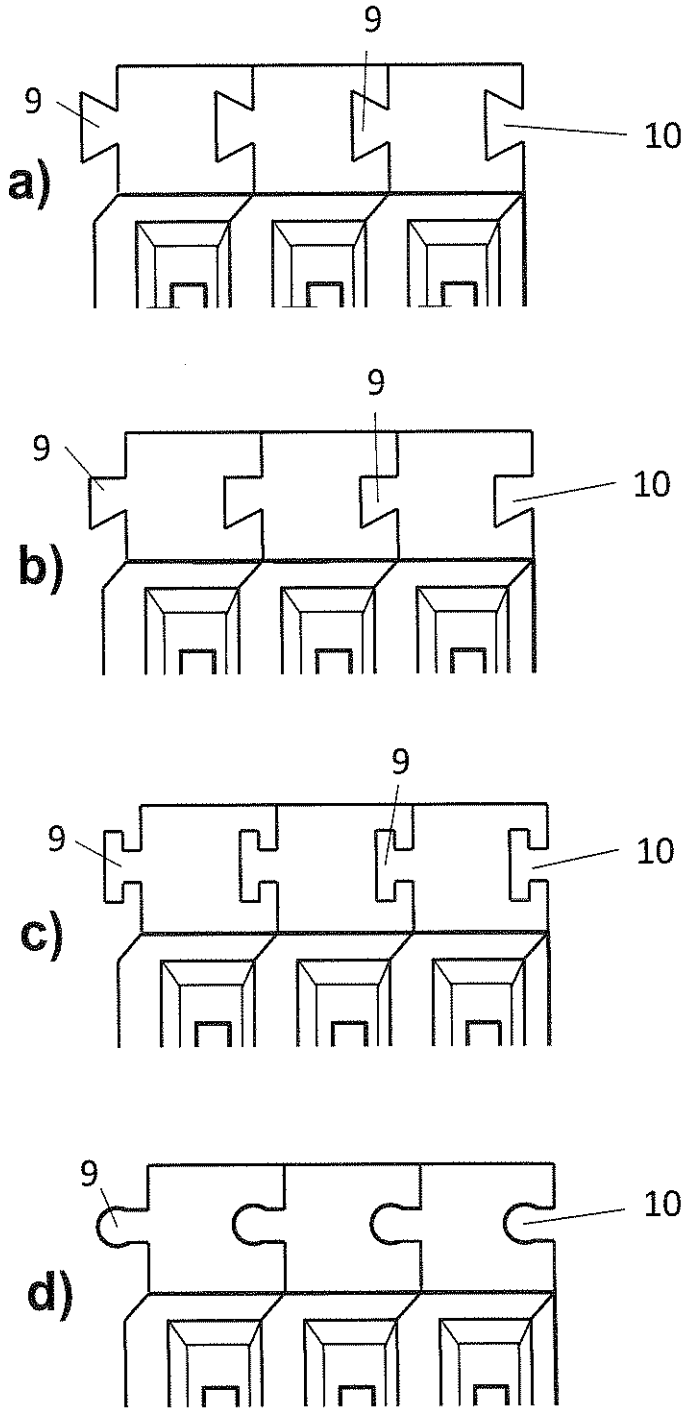

Fig. 5

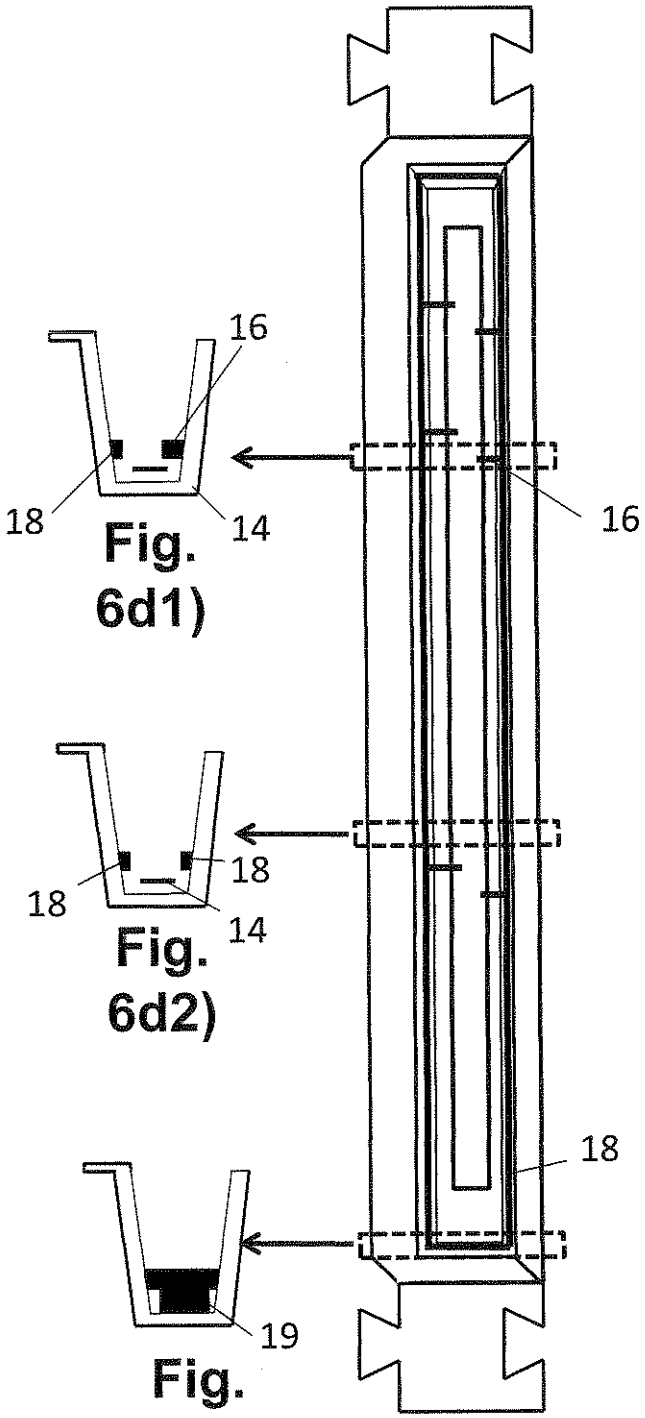

Fig. 6d1)

Fig. 6d2)

Fig. 6d3)

Fig. 6a

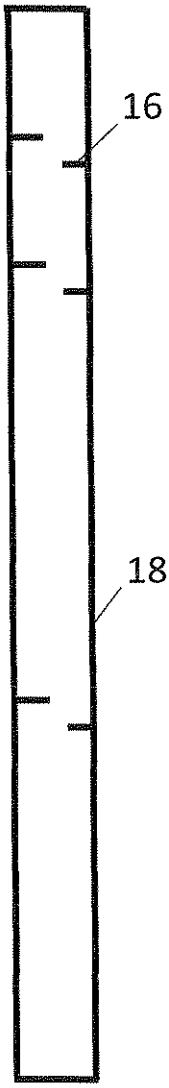

Fig. 6b

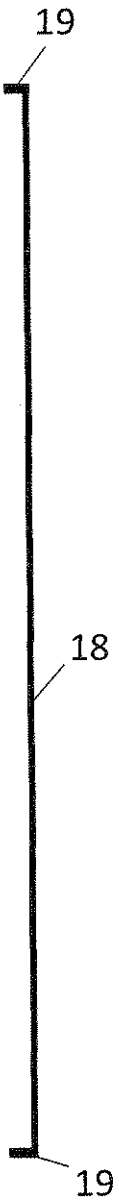

Fig. 6c