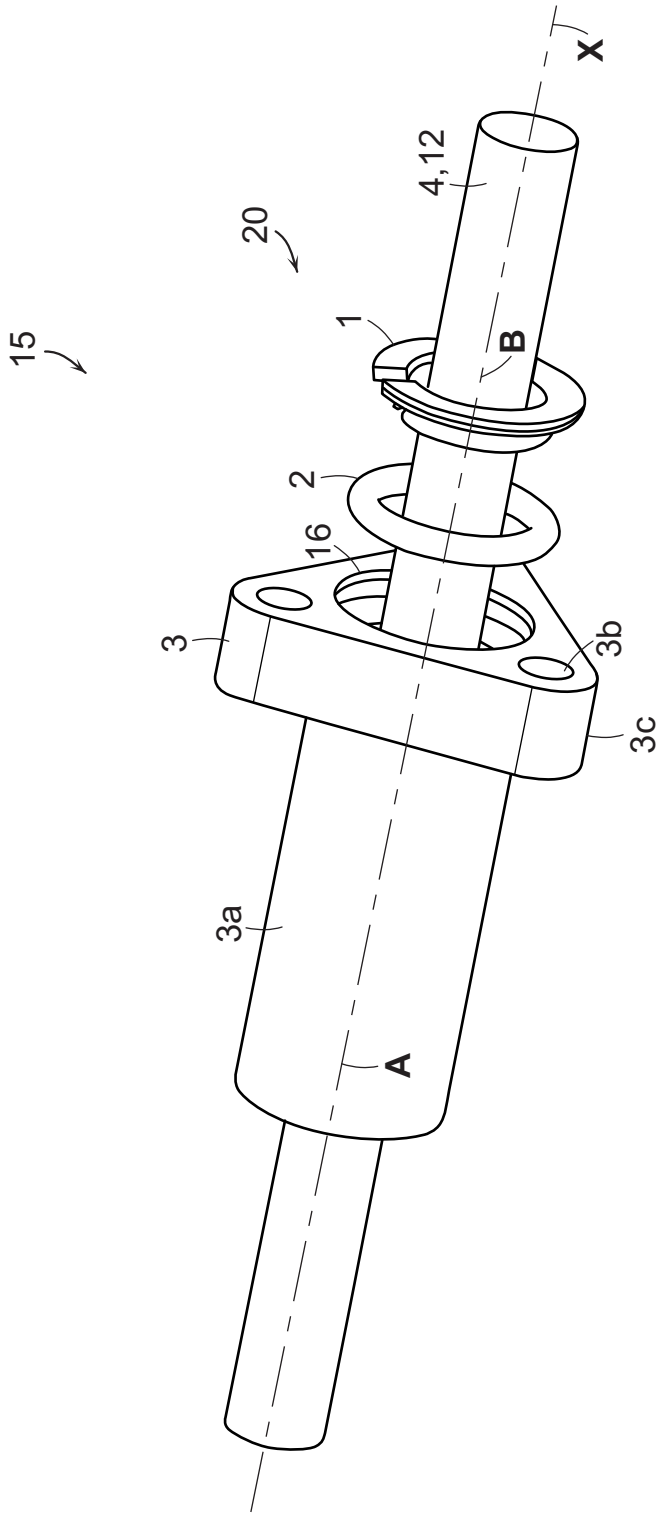

FIG. 1

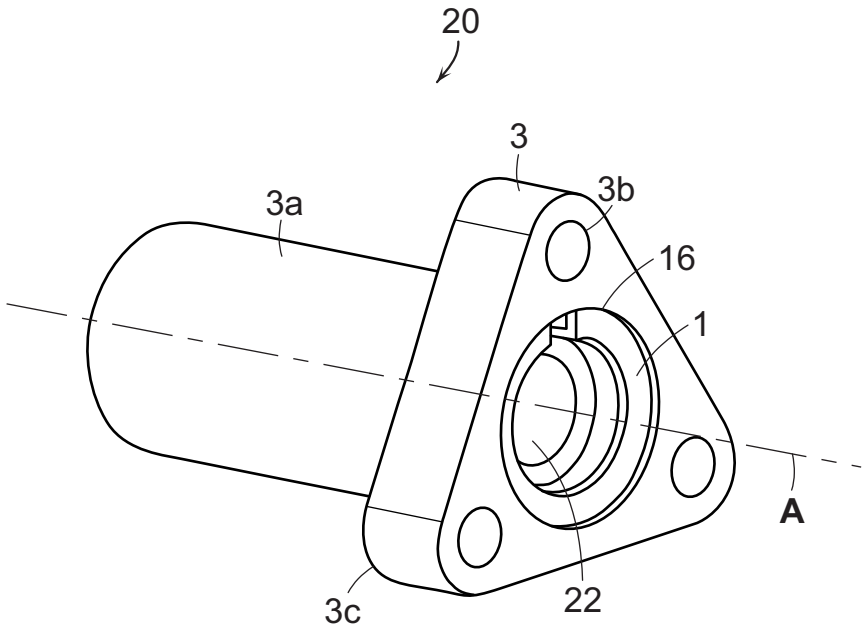

FIG. 2

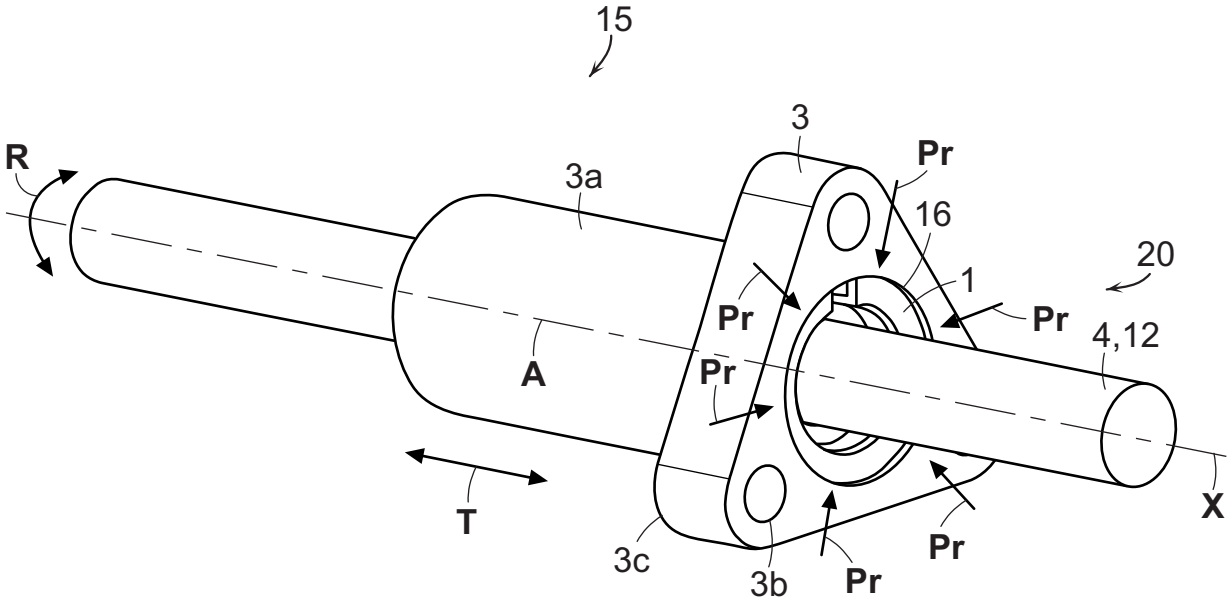

FIG. 3

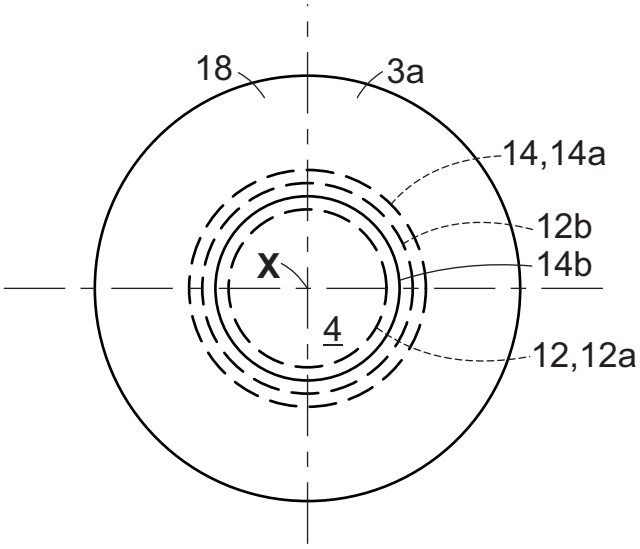
18
3a
14,14a
12b
X
14b
4
12,12a

FIG. 4

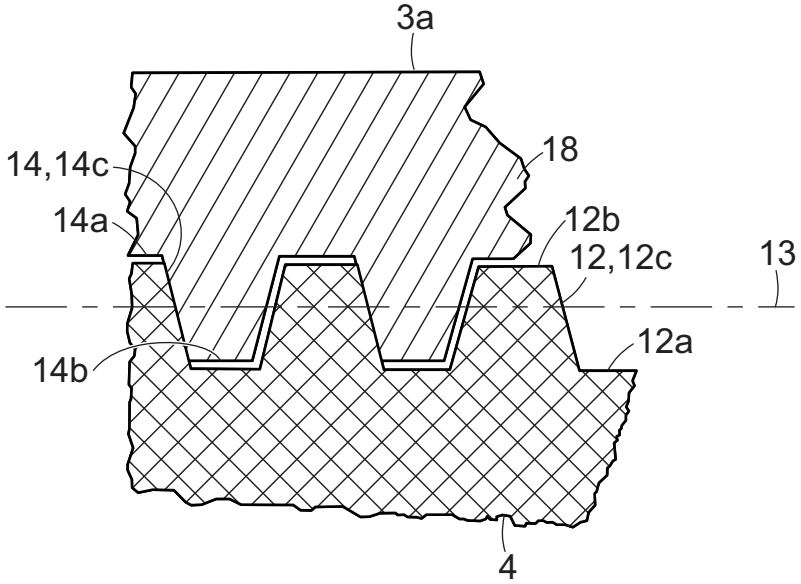
3a
18
14,14c
14a
12b
12,12c
13
12a
14b
4

FIG. 5

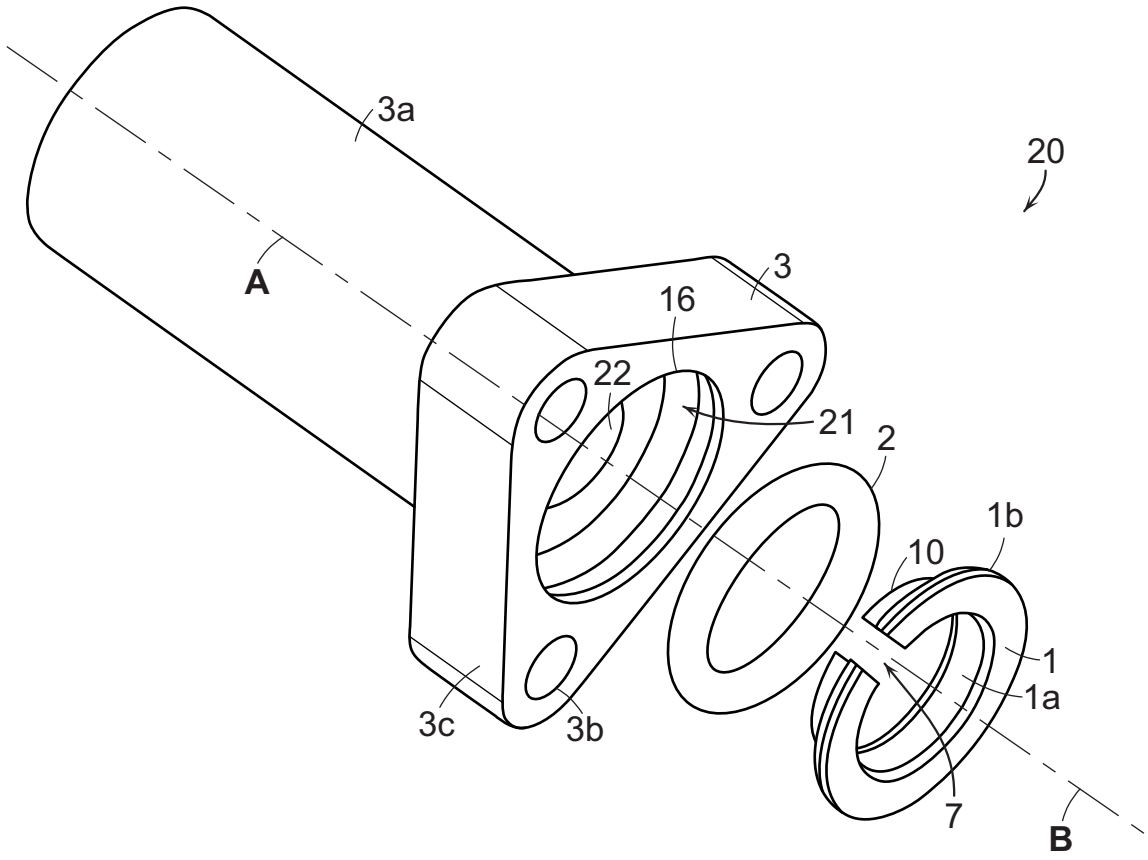

FIG. 6

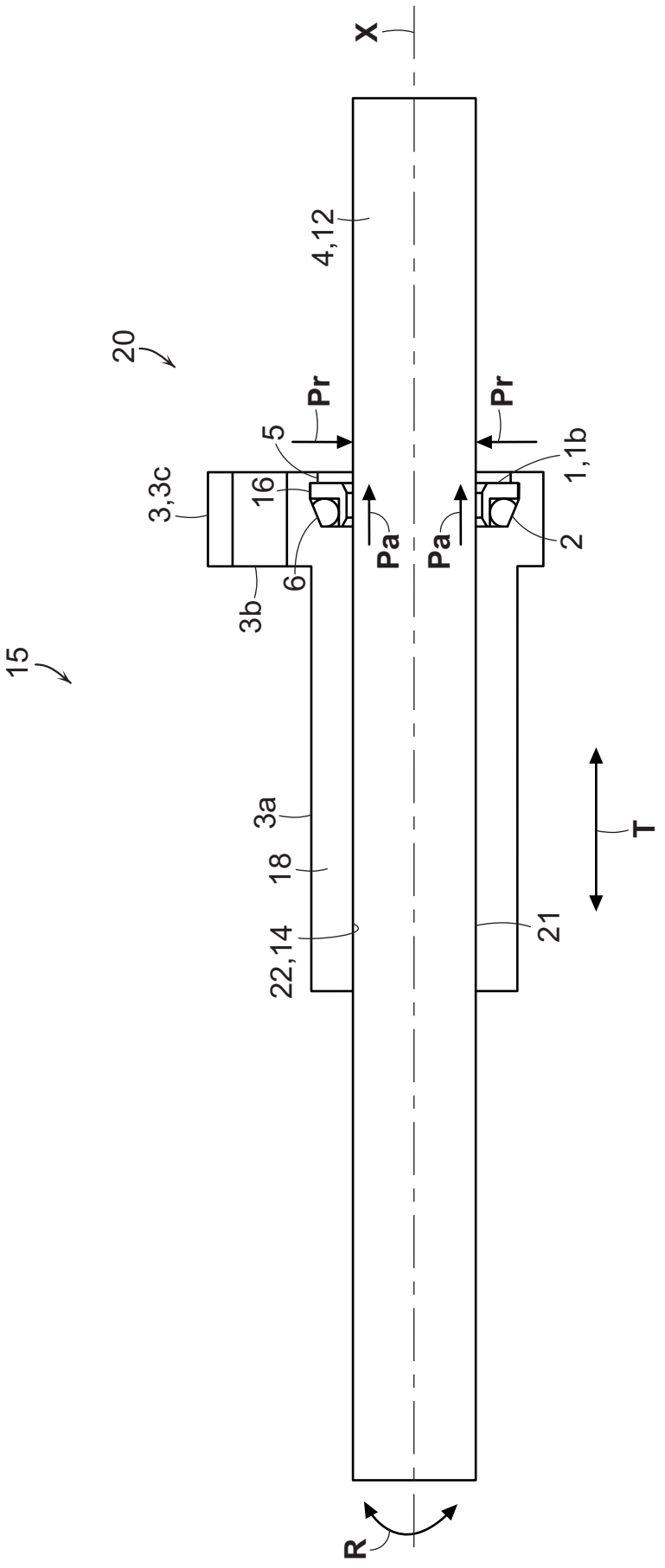

FIG. 7

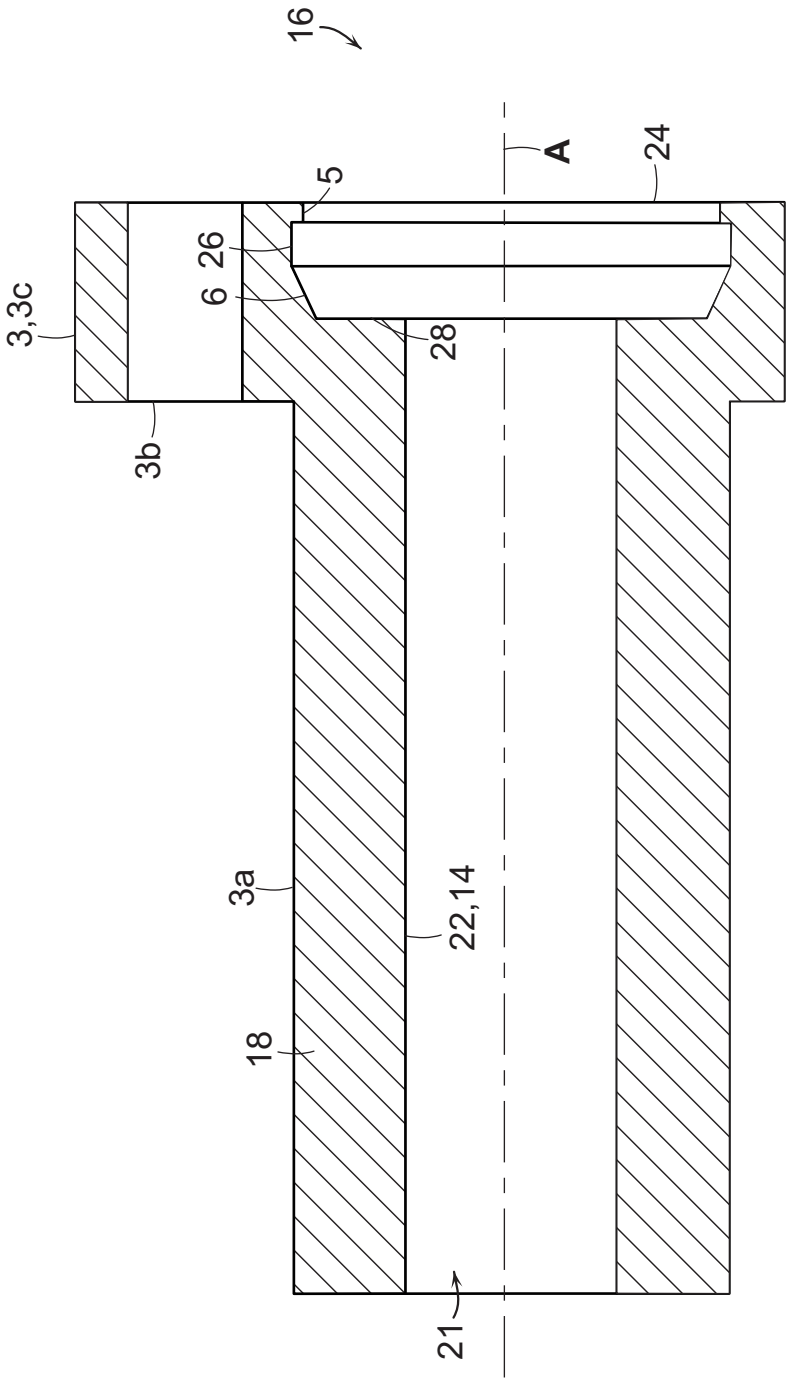

FIG. 8

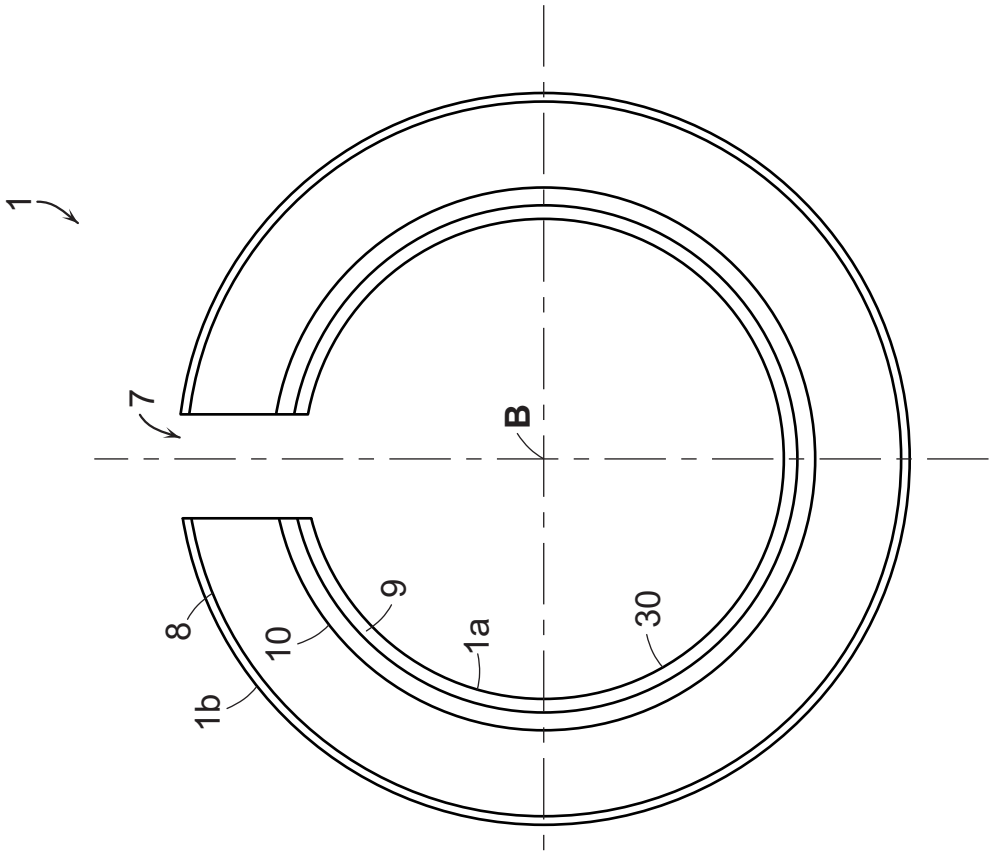

FIG. 10

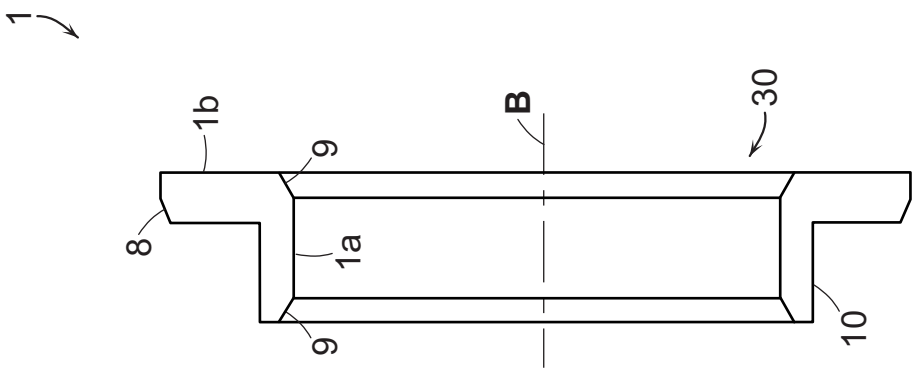

FIG. 9

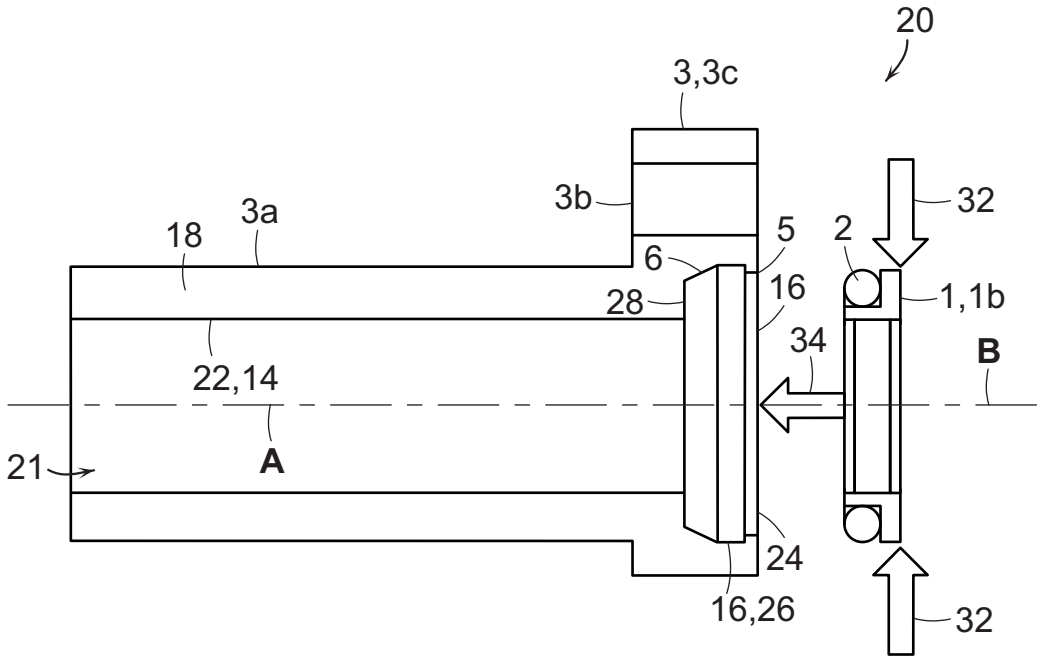
20
3,3c
3b
3a
18
5
2
32
6
16
1,1b
28
34
B
22,14
A
21
24
16,26
32

FIG. 11

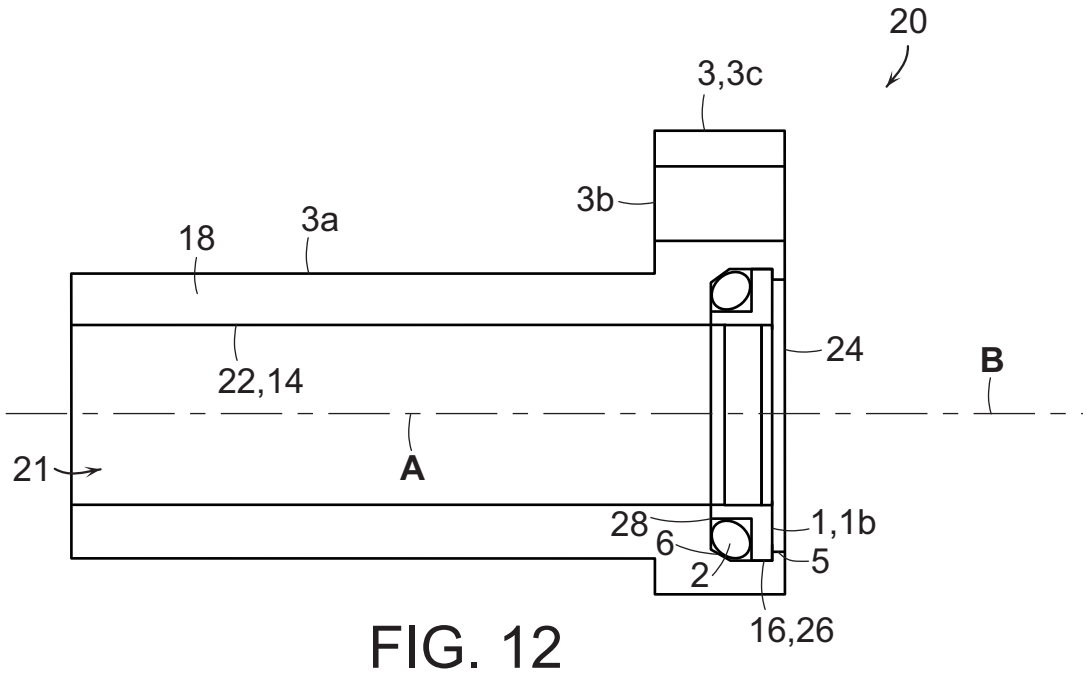
20
3,3c
3b
3a
18
24
B
22,14
A
21
28
1,1b
6
5
2
16,26

FIG. 12

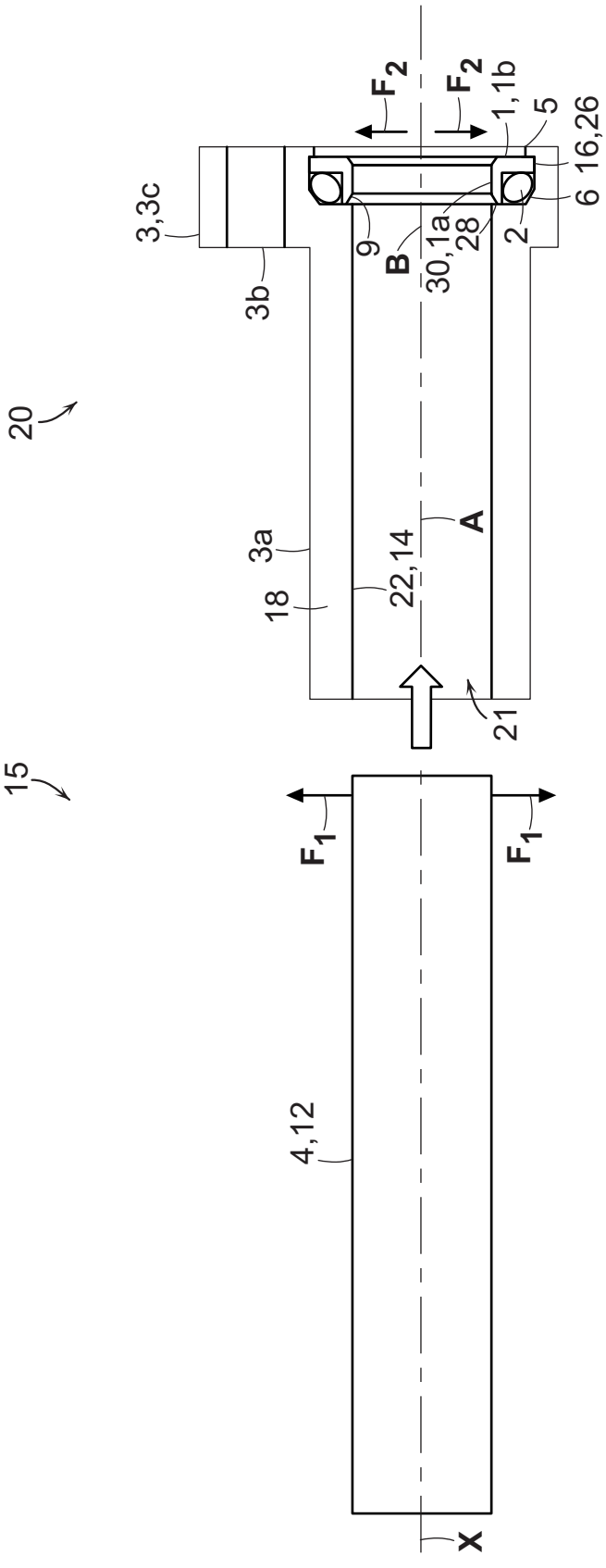
20
15
3,3c
3b
3a
18
22,14
A
B
9
30,1a
28
2
6
16,26
5
1,1b
F_2
F_2
F_1
F_1
4,12
21
X

FIG. 13

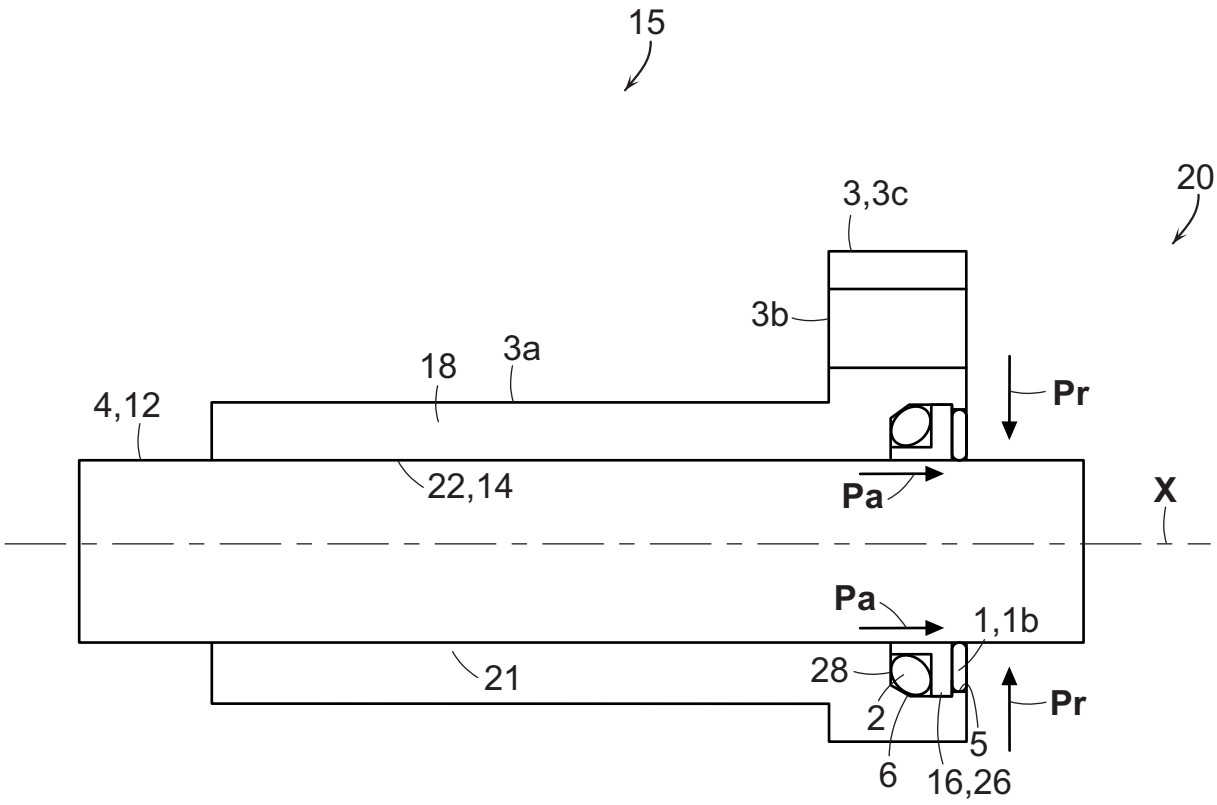

FIG. 14