Fig. 1

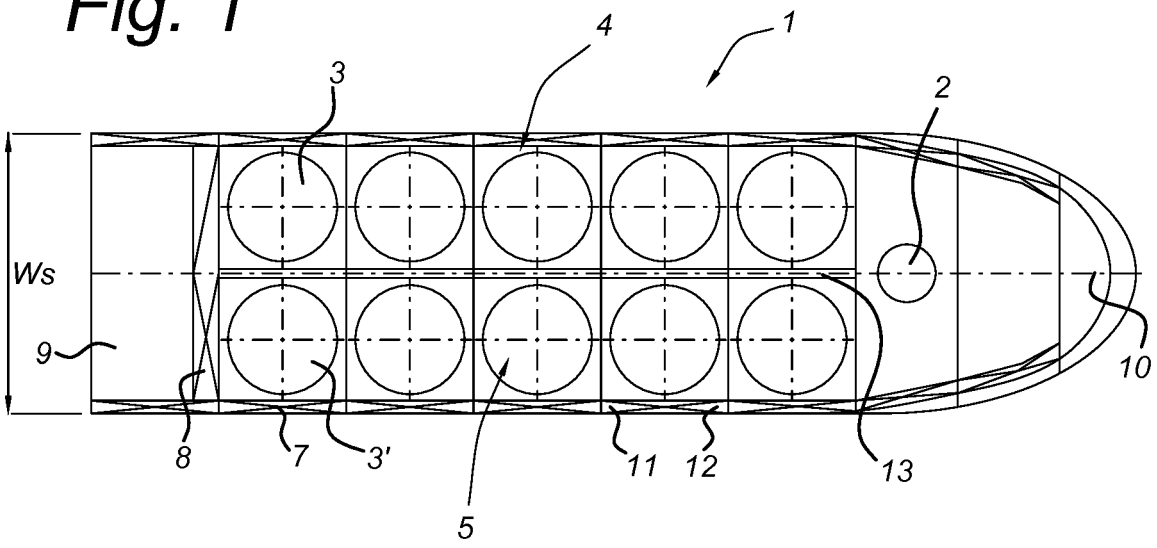

Fig. 2

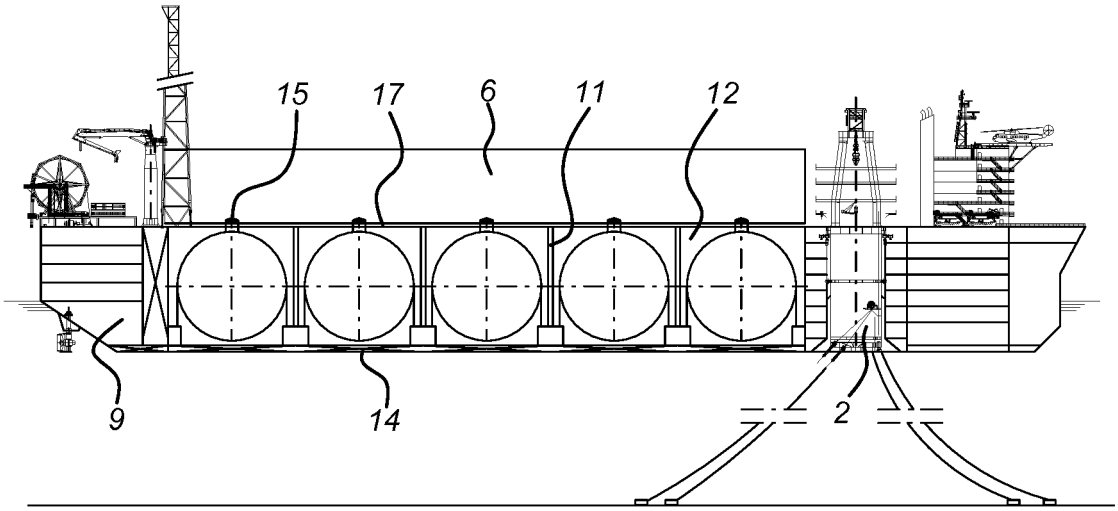

Fig. 3

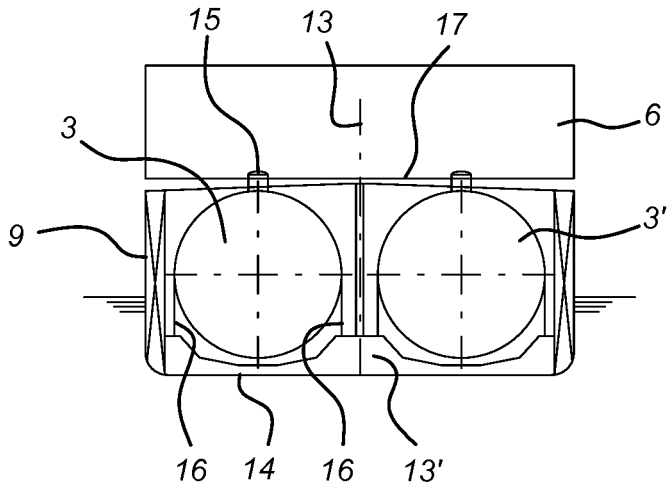

Fig. 4

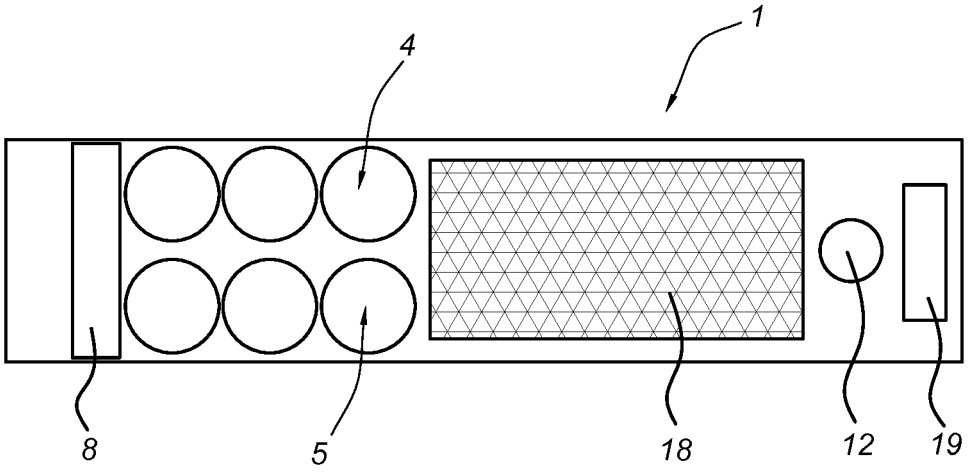

Fig. 5

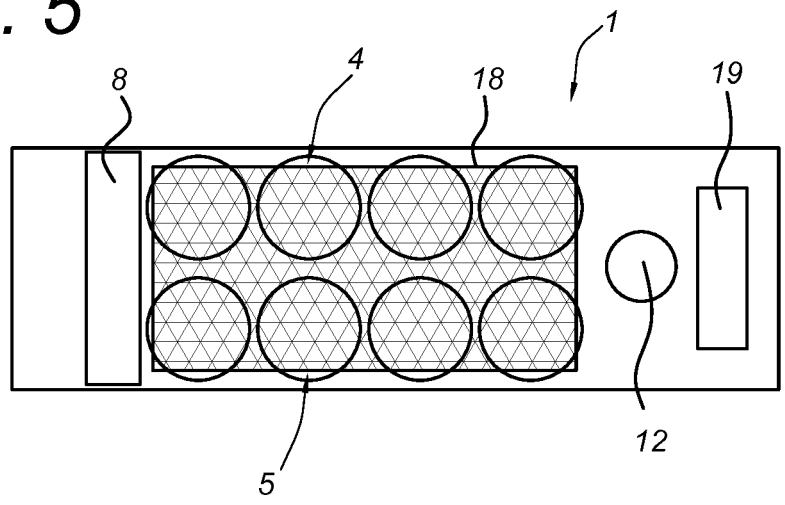

Fig. 6

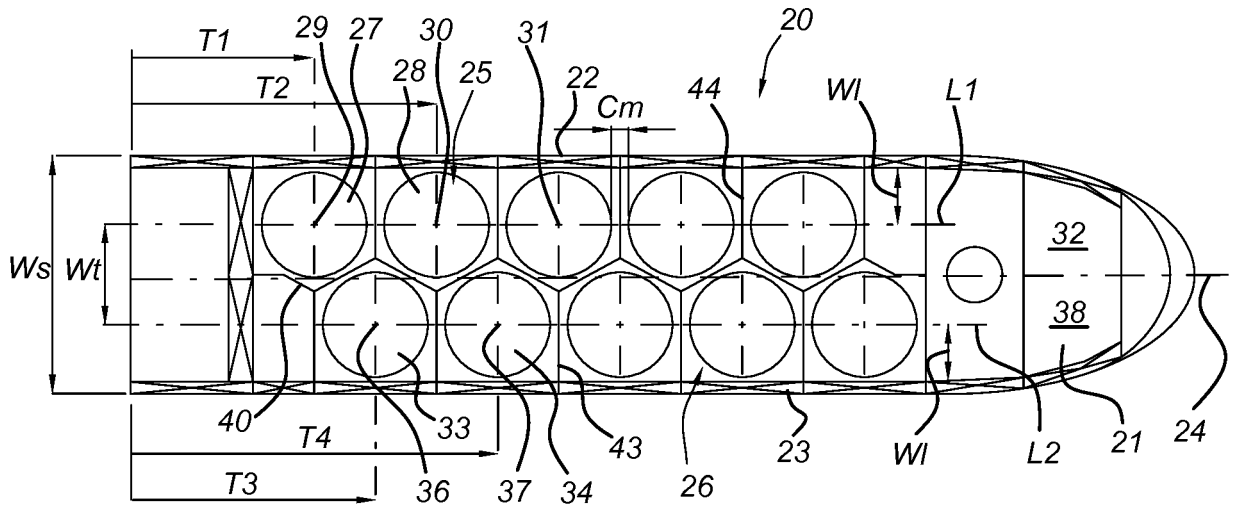

Fig. 7

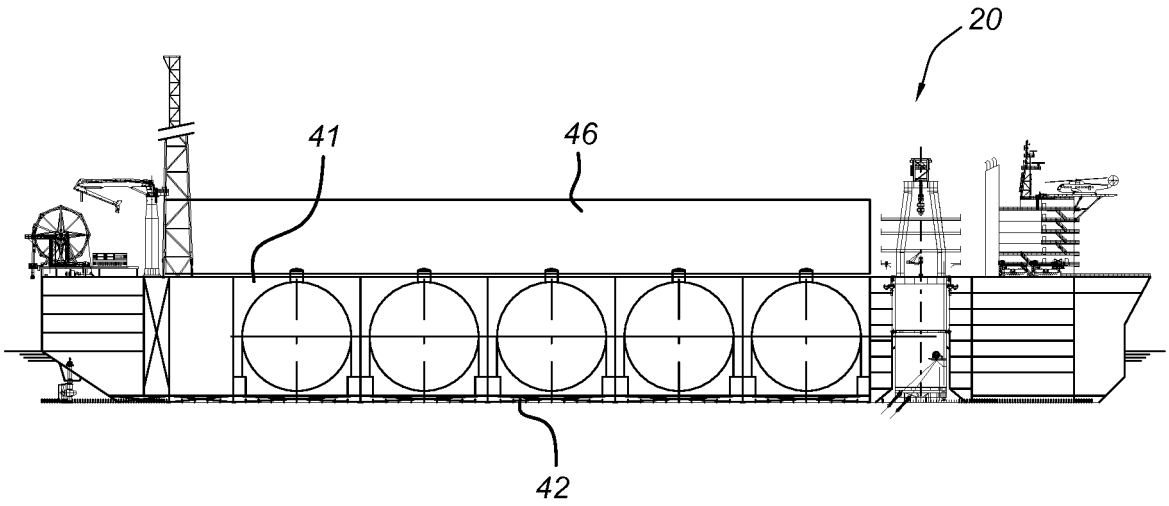

Fig. 8

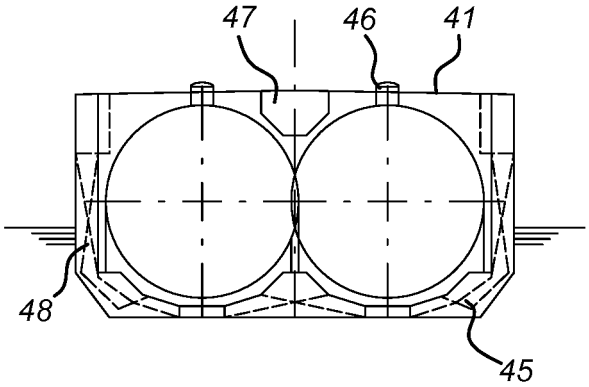

Fig. 9

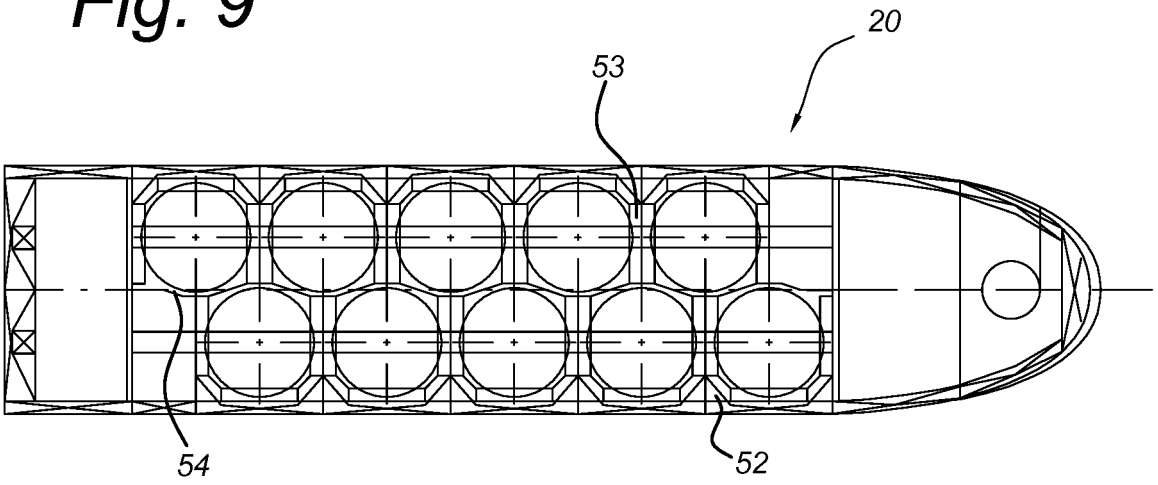

Fig. 10

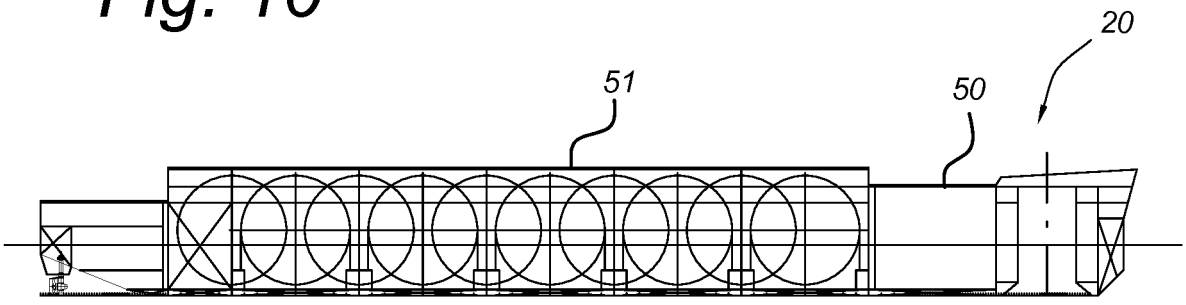

Fig. 11

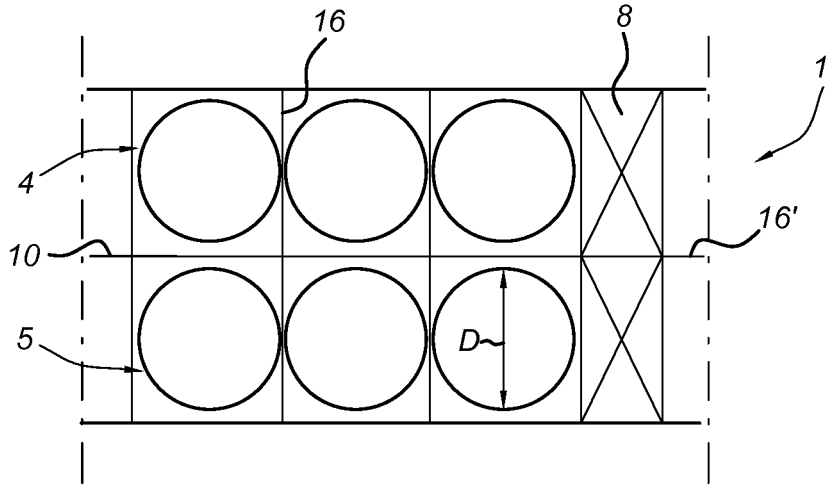
16
8
1
4
16'
10
D
5

Fig. 12

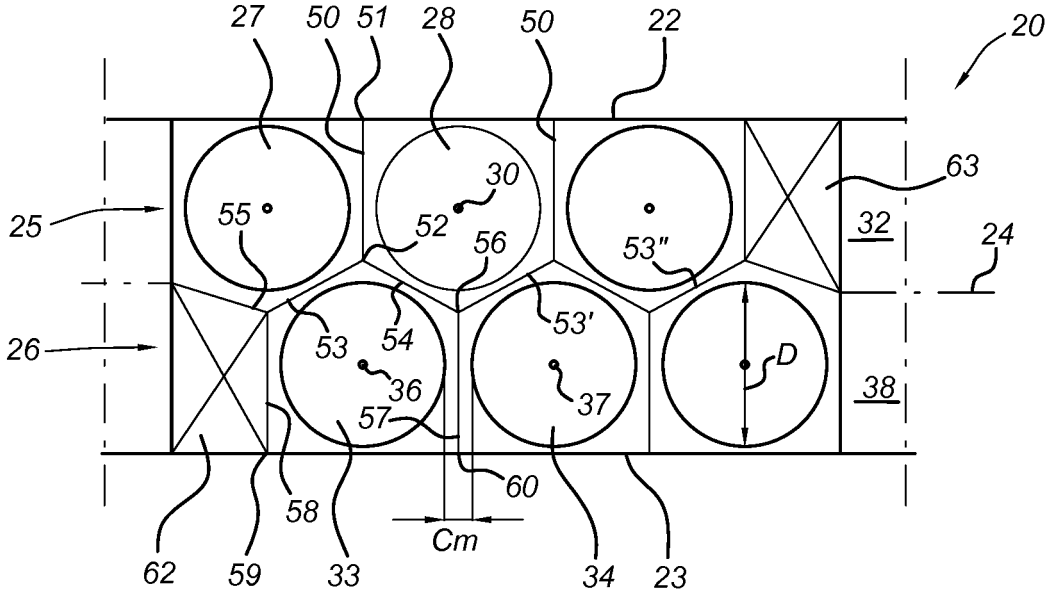
27
50
51
28
50
22
20
63
30
25
55
52
56
53"
32
24
53'
26
53
54
D
36
37
38
57
60
58
Cm
62
59
33
34
23