[図1]

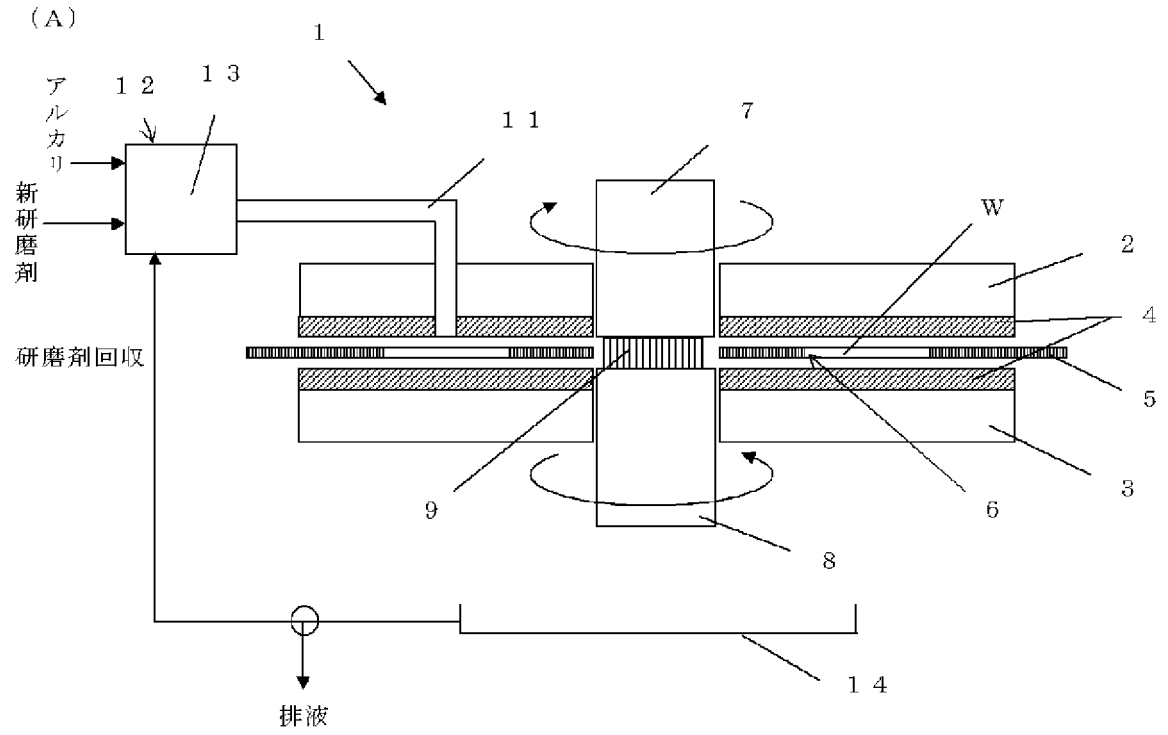

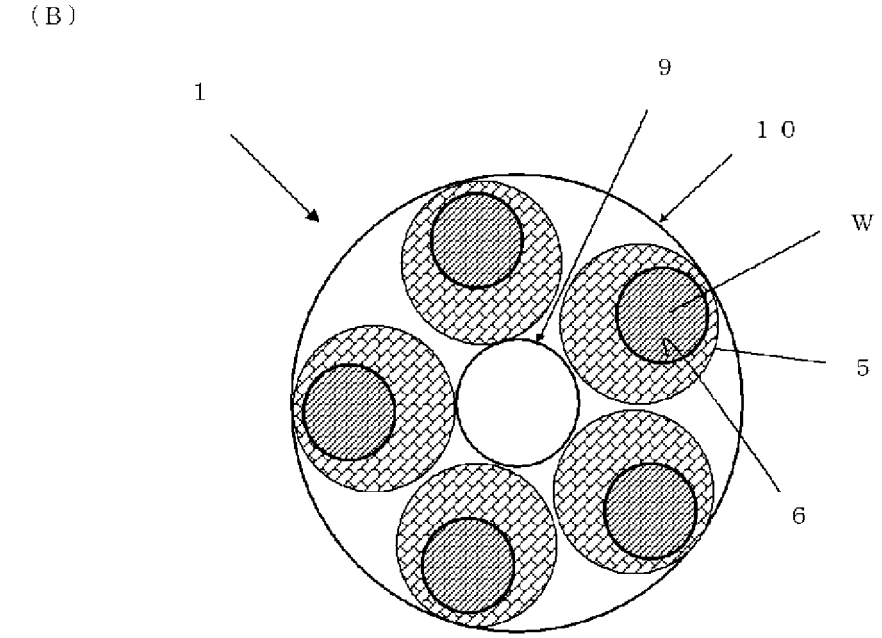

[図2]

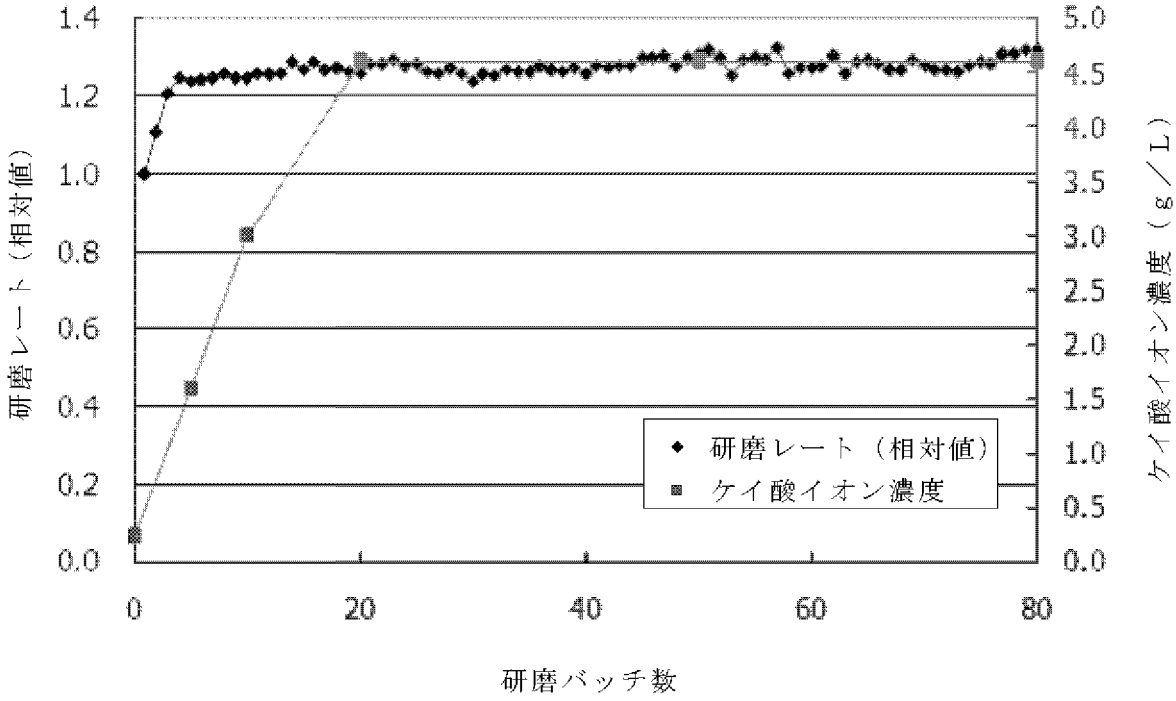
研磨レート（相対値）
ケイ酸イオン濃度（ｇ／Ｌ）
研磨バッチ数
研磨レート（相対値）
ケイ酸イオン濃度
1.4
1.2
1.0
0.8
0.6
0.4
0.2
0.0
5.0
4.5
4.0
3.5
3.0
2.5
2.0
1.5
1.0
0.5
0.0
0
20
40
60
80

[図3]

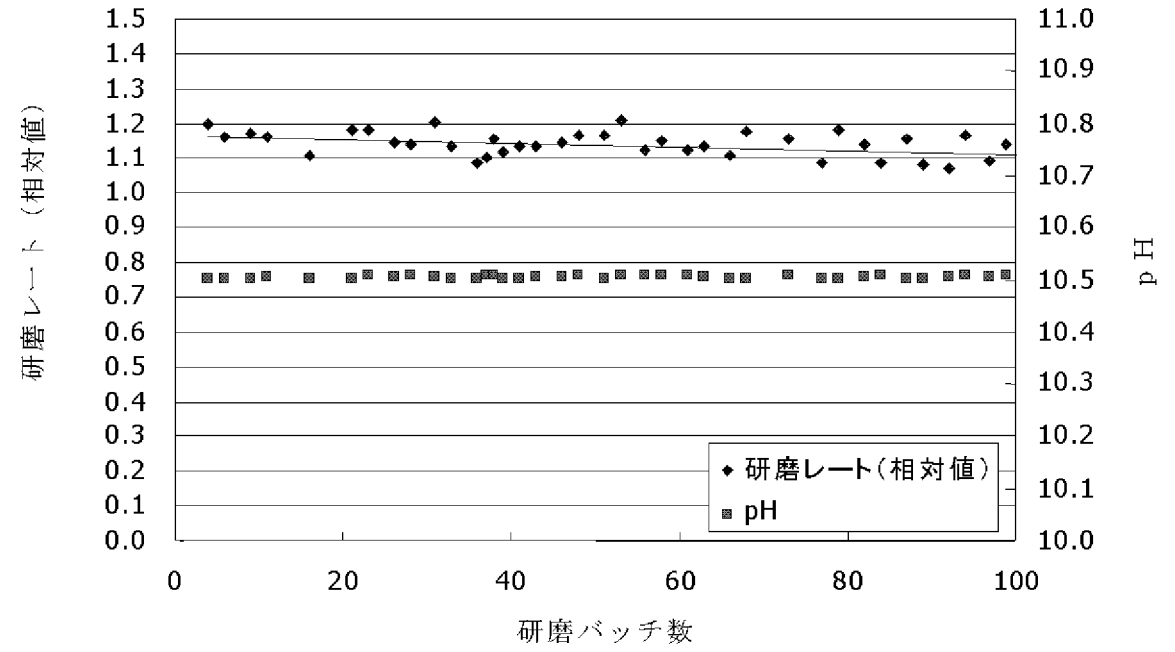
研磨レート（相対値）
ｐＨ
研磨バッチ数
研磨レート（相対値）
pH
1.5
1.4
1.3
1.2
1.1
1.0
0.9
0.8
0.7
0.6
0.5
0.4
0.3
0.2
0.1
0.0
11.0
10.9
10.8
10.7
10.6
10.5
10.4
10.3
10.2
10.1
10.0
0
20
40
60
80
100