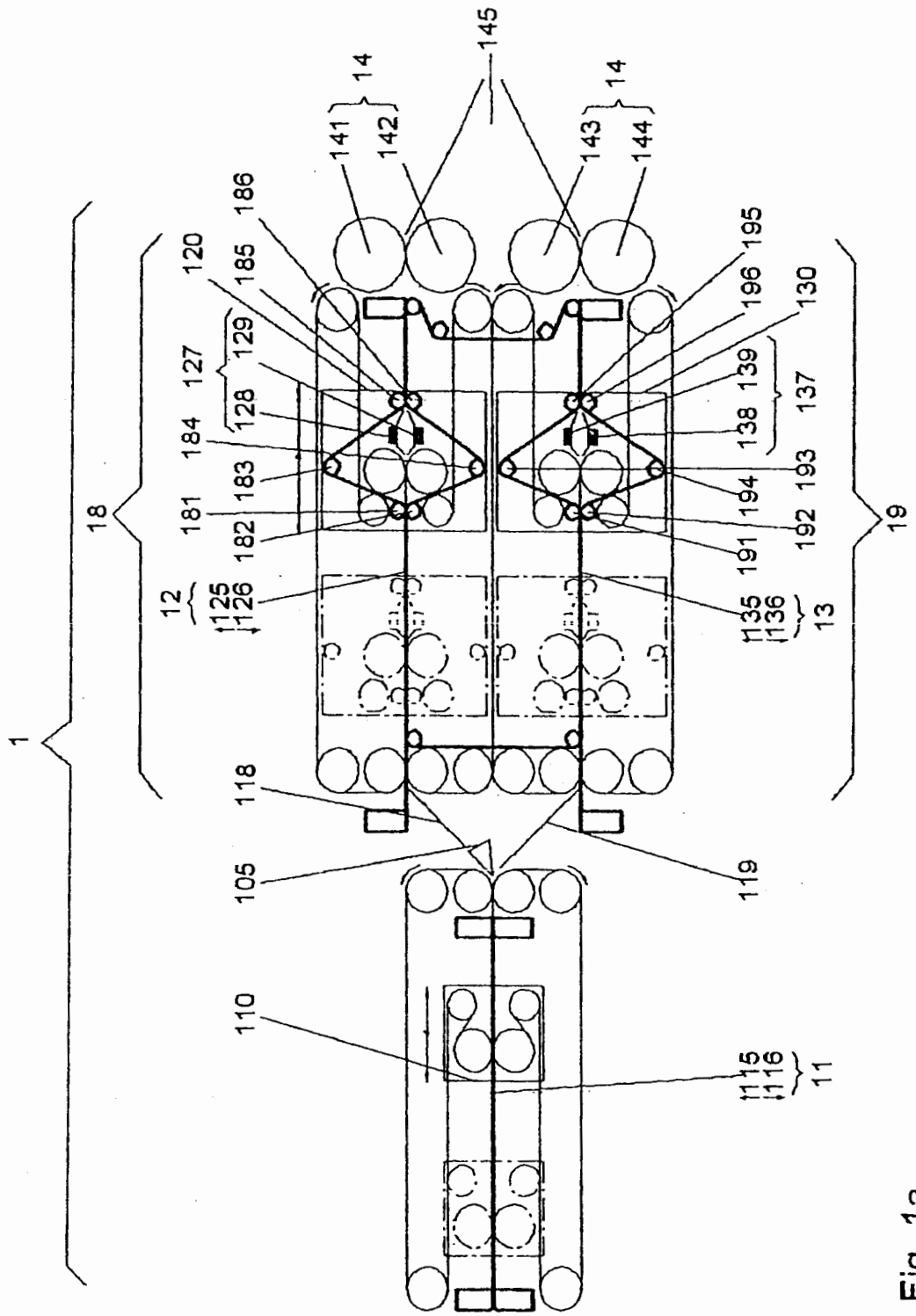
1
18
19
12
13
14
14
11
105
110
115
116
118
119
120
125
126
127
128
129
130
135
136
137
138
139
141
142
143
144
145
181
182
183
184
185
186
191
192
193
194
195
196

Fig. 1a

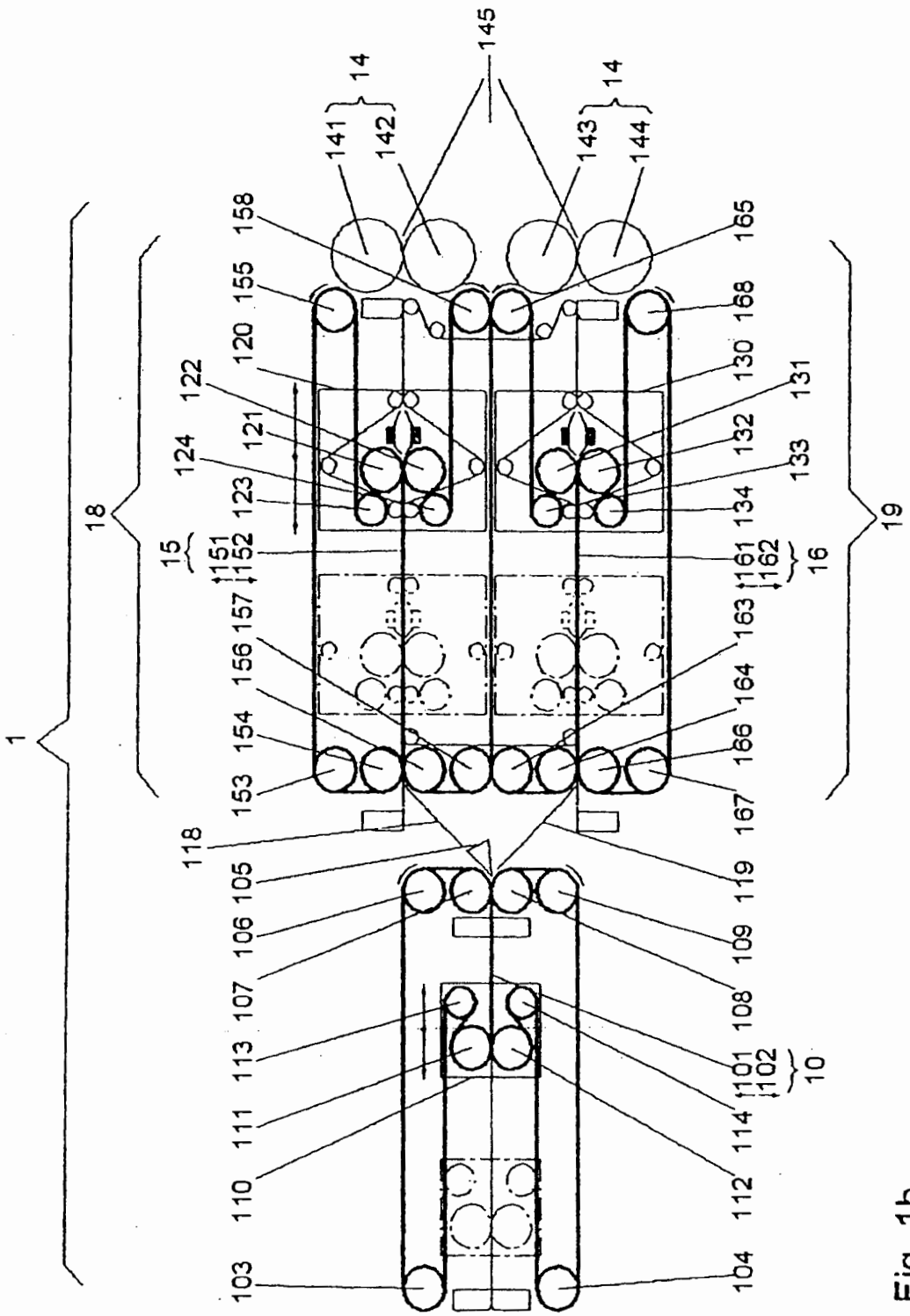
1
10
101
102
103
104
105
106
107
108
109
110
111
112
113
114
118
119
14
141
142
143
144
145
15
151
152
16
161
162
18
19
120
121
122
123
124
130
131
132
133
134
153
154
155
156
157
158
163
164
165
166
167
168

Fig. 1b

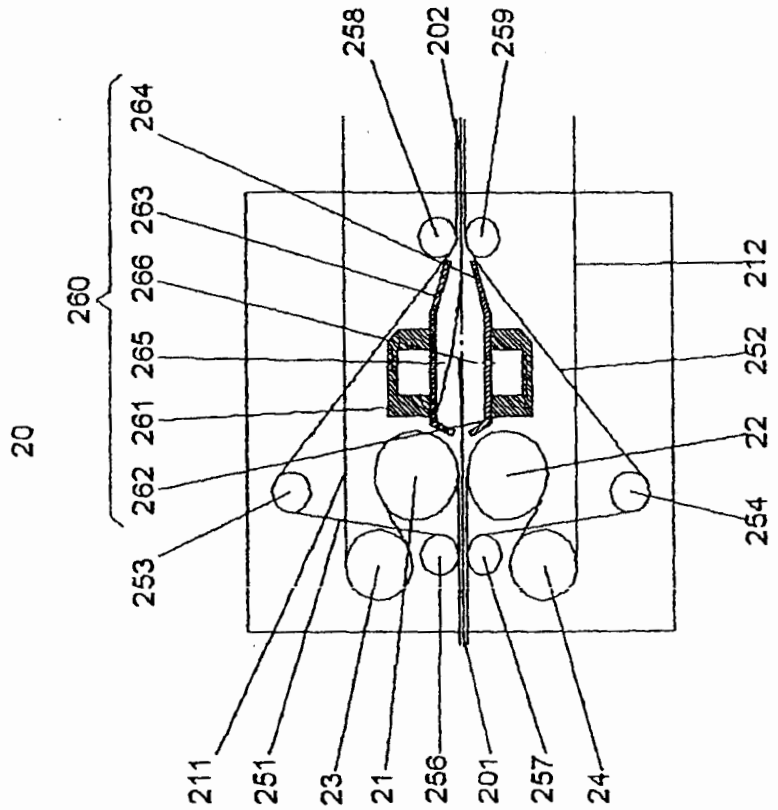
20
260
264
263
266
265
261
262
253
258
202
259
212
252
22
254
211
251
23
21
256
201
257
24

Fig. 2

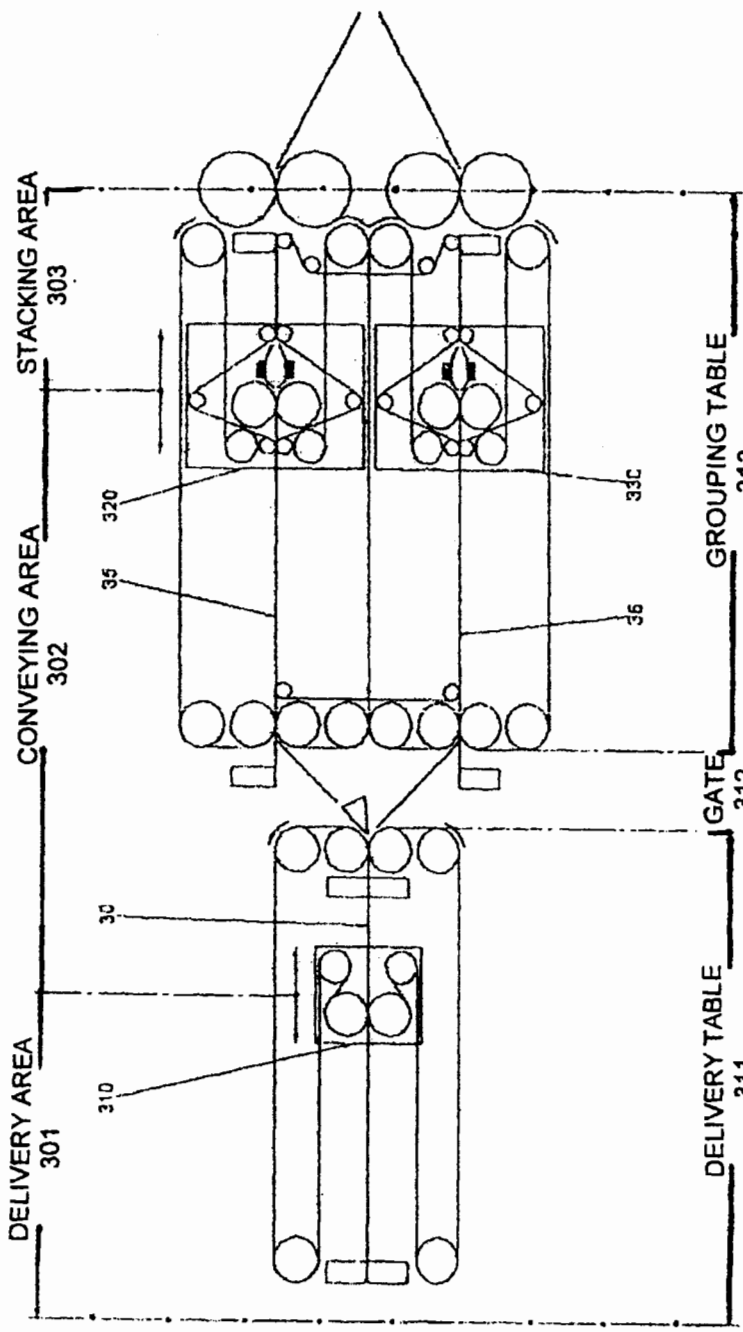
STACKING AREA
303
CONVEYING AREA
302
DELIVERY AREA
301
GROUPING TABLE
313
GATE
312
DELIVERY TABLE
311
320
330
35
36
30
310

Fig. 3