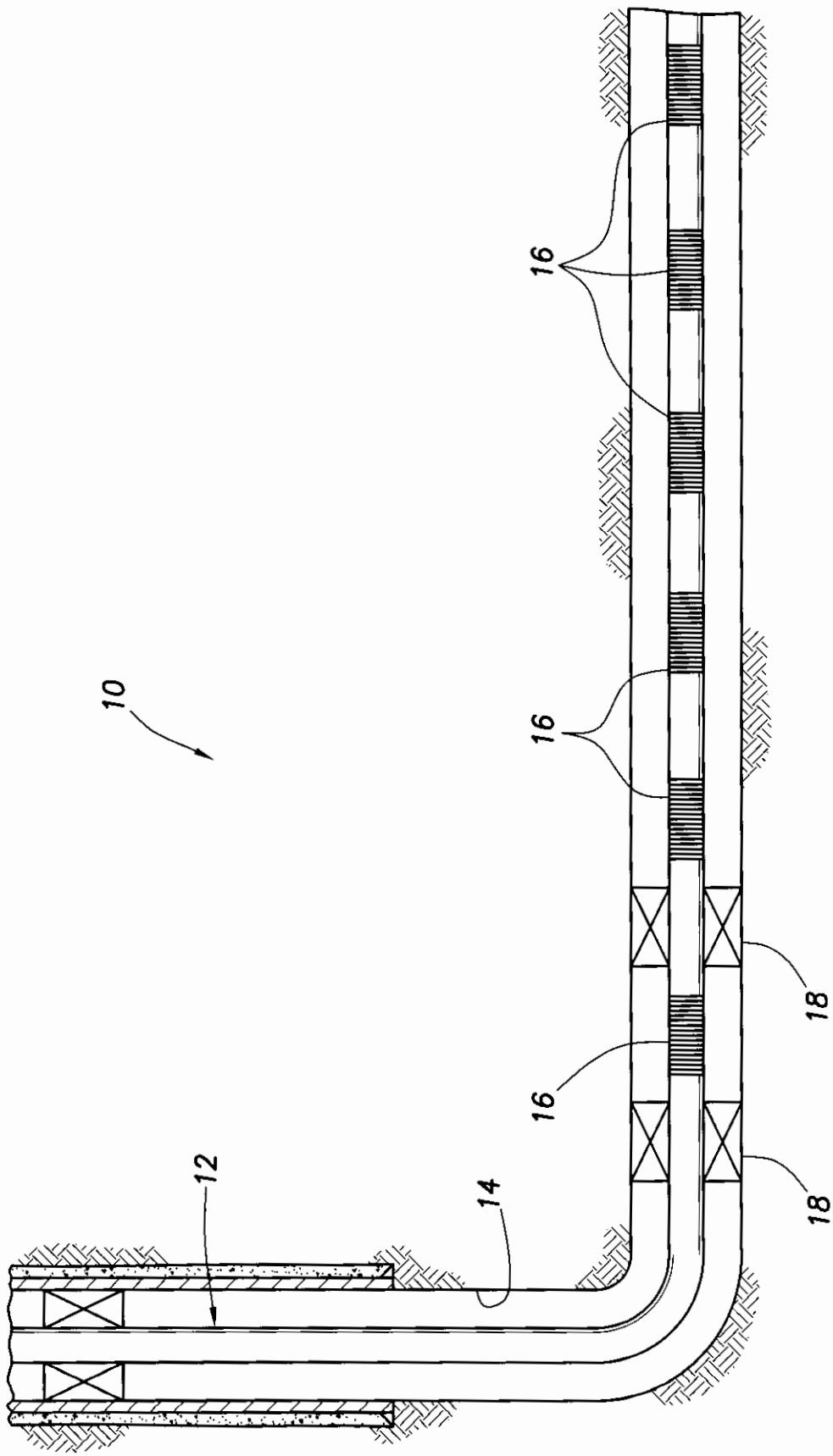

FIG. 1

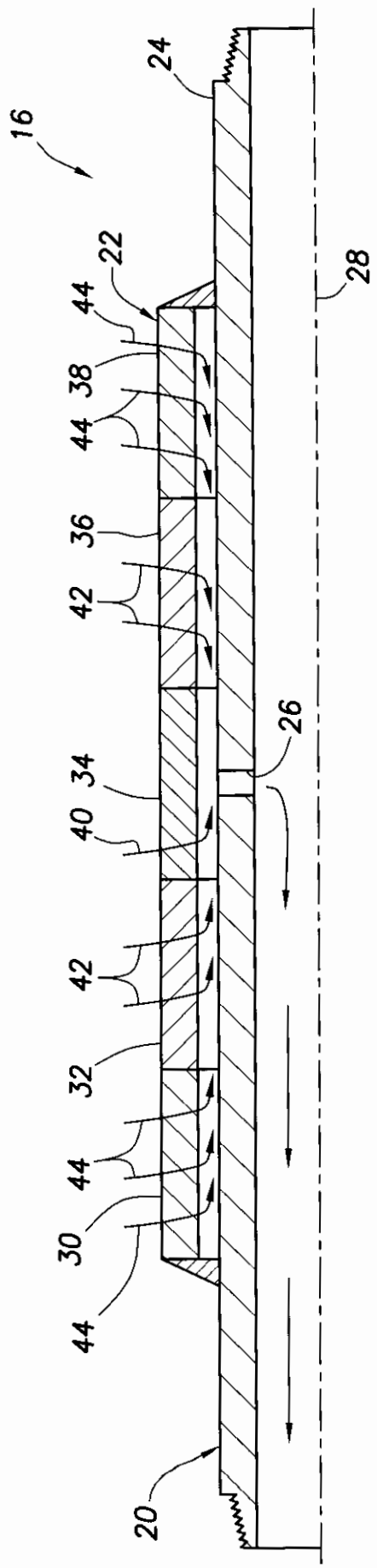
16
24
22
28
44
38
44
36
42
26
34
40
42
32
44
30
44
20

FIG.2

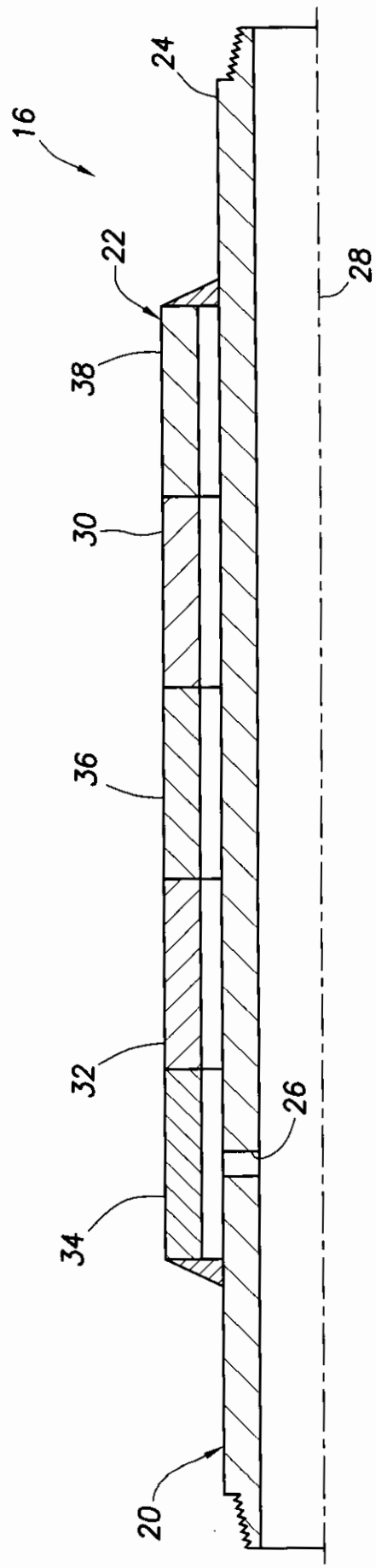
16
24
22
28
38
30
36
32
26
34
20

FIG.3

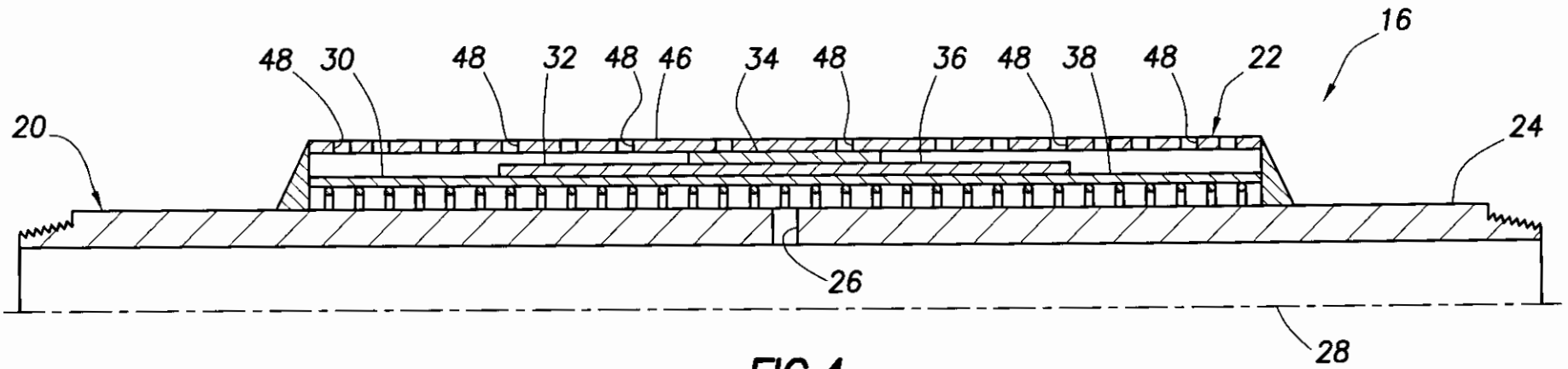
16
48
30
48
32
48
46
34
48
36
48
38
48
22
20
24
26
28

FIG.4

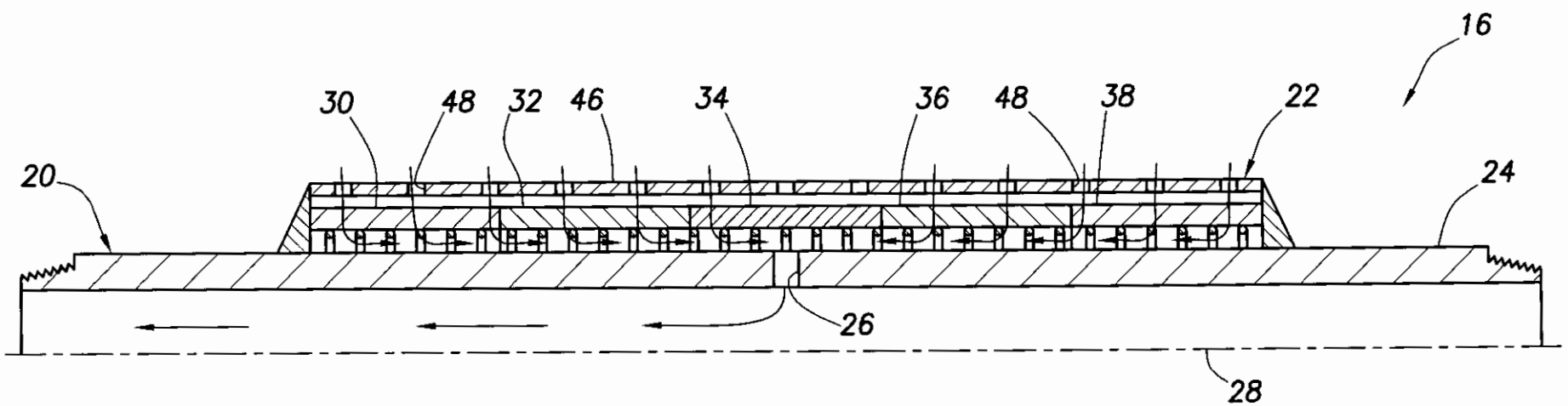
16
30
48
32
46
34
36
48
38
22
20
24
26
28

FIG.5

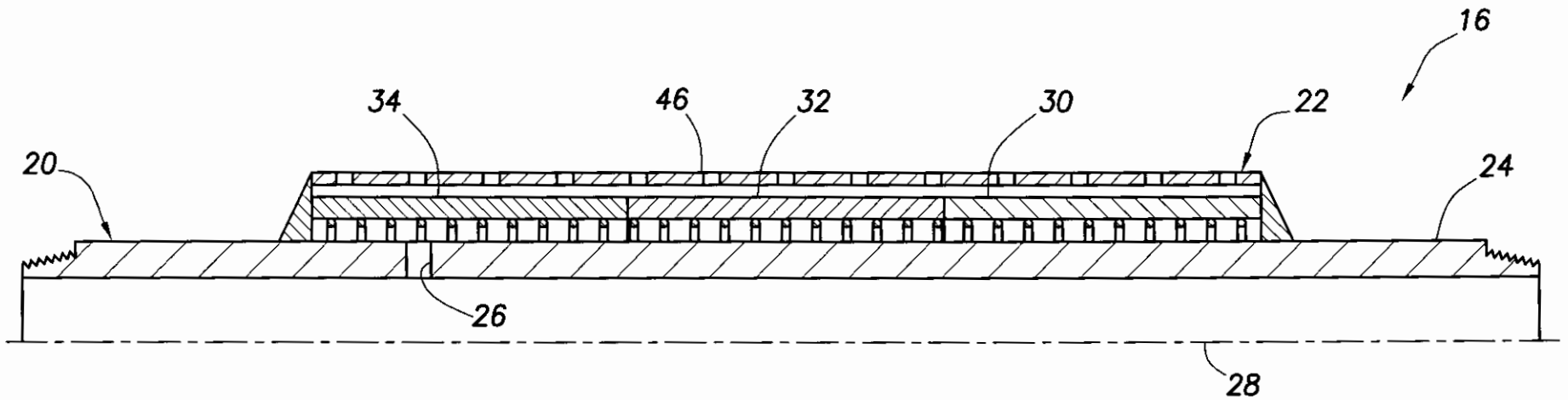

FIG.6

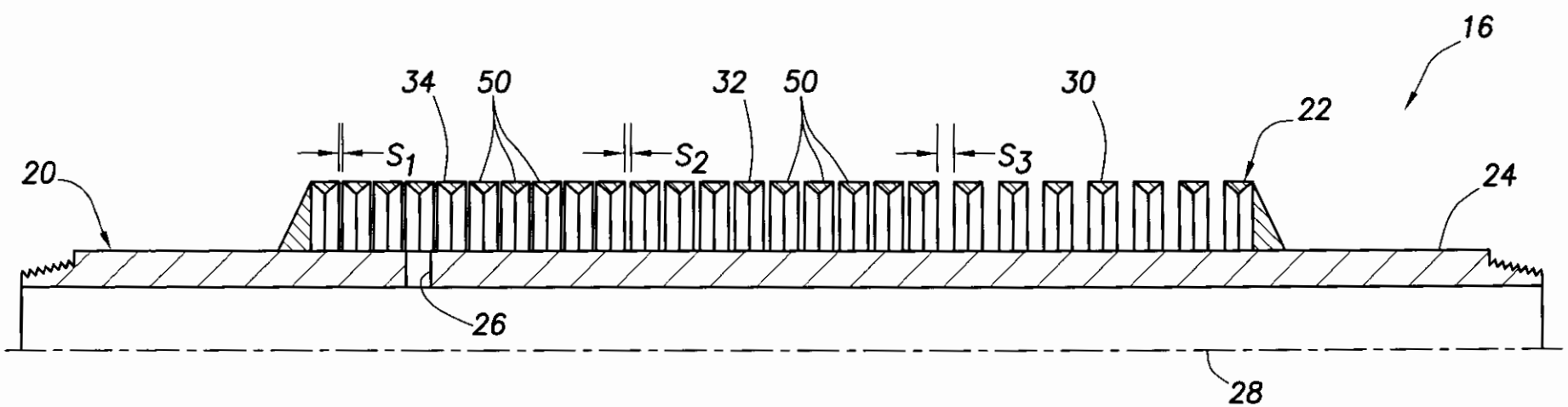

FIG.7

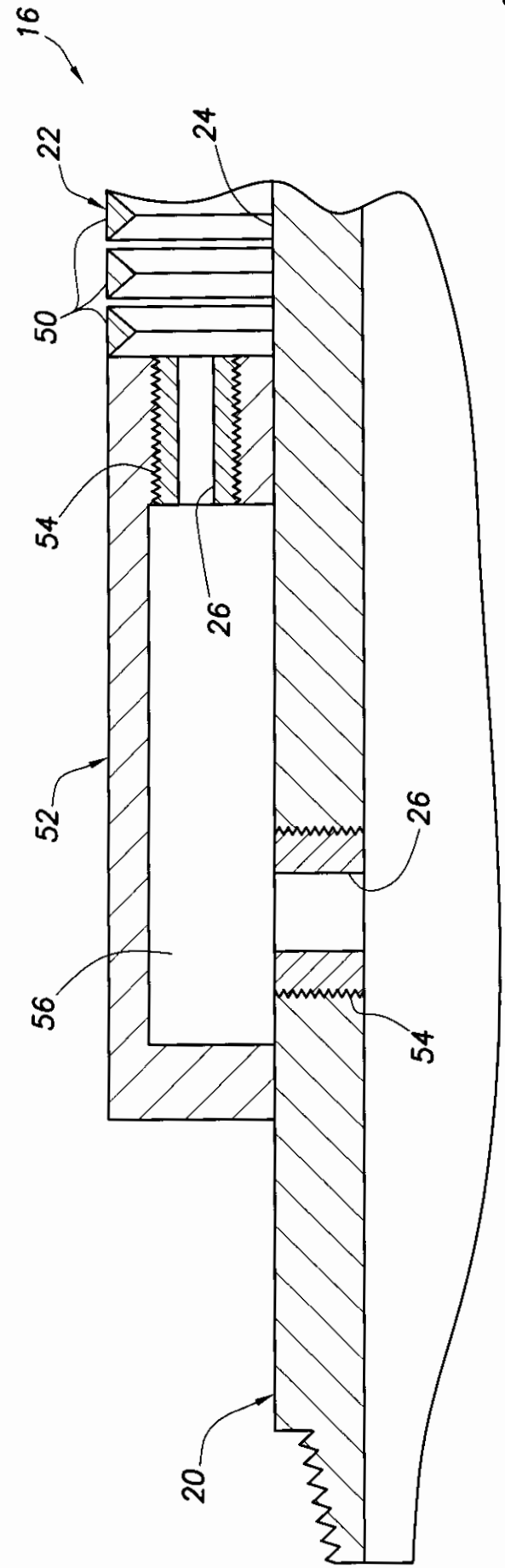
16
22
24
50
54
26
52
56
26
54
20

FIG.8

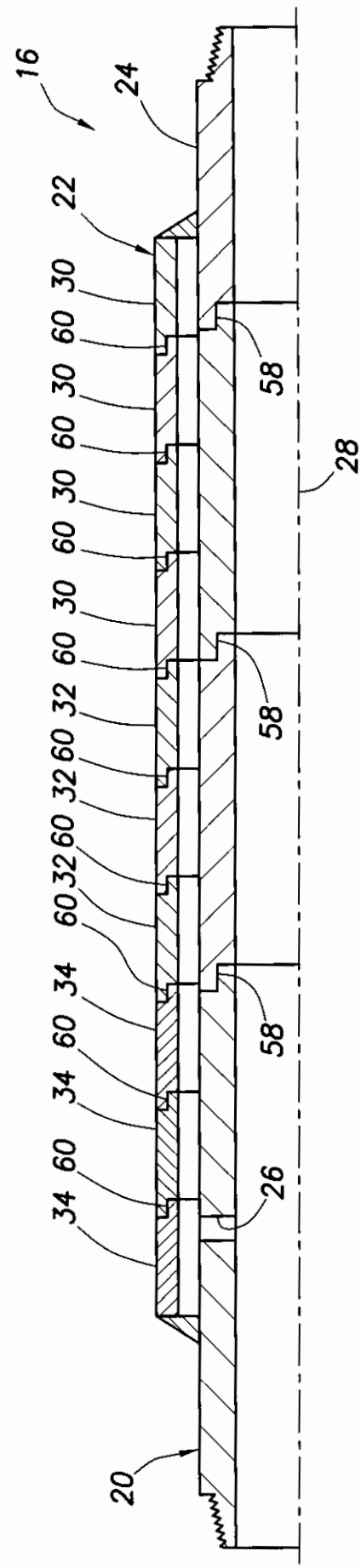
16
24
22
30
60
30
60
30
60
30
60
30
60
32
60
32
60
32
60
34
60
34
60
34
60
58
58
58
28
26
20

FIG.9