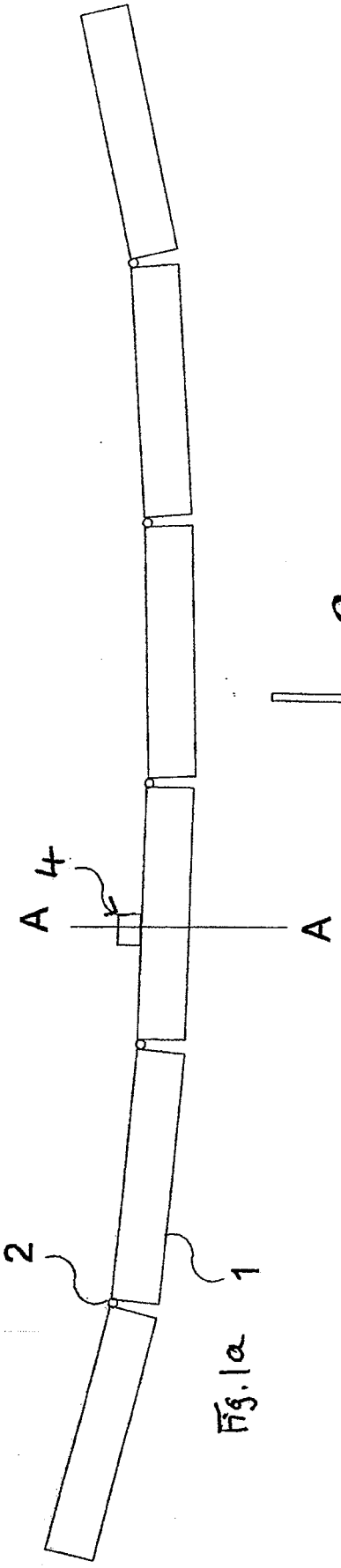

Fig. 1a

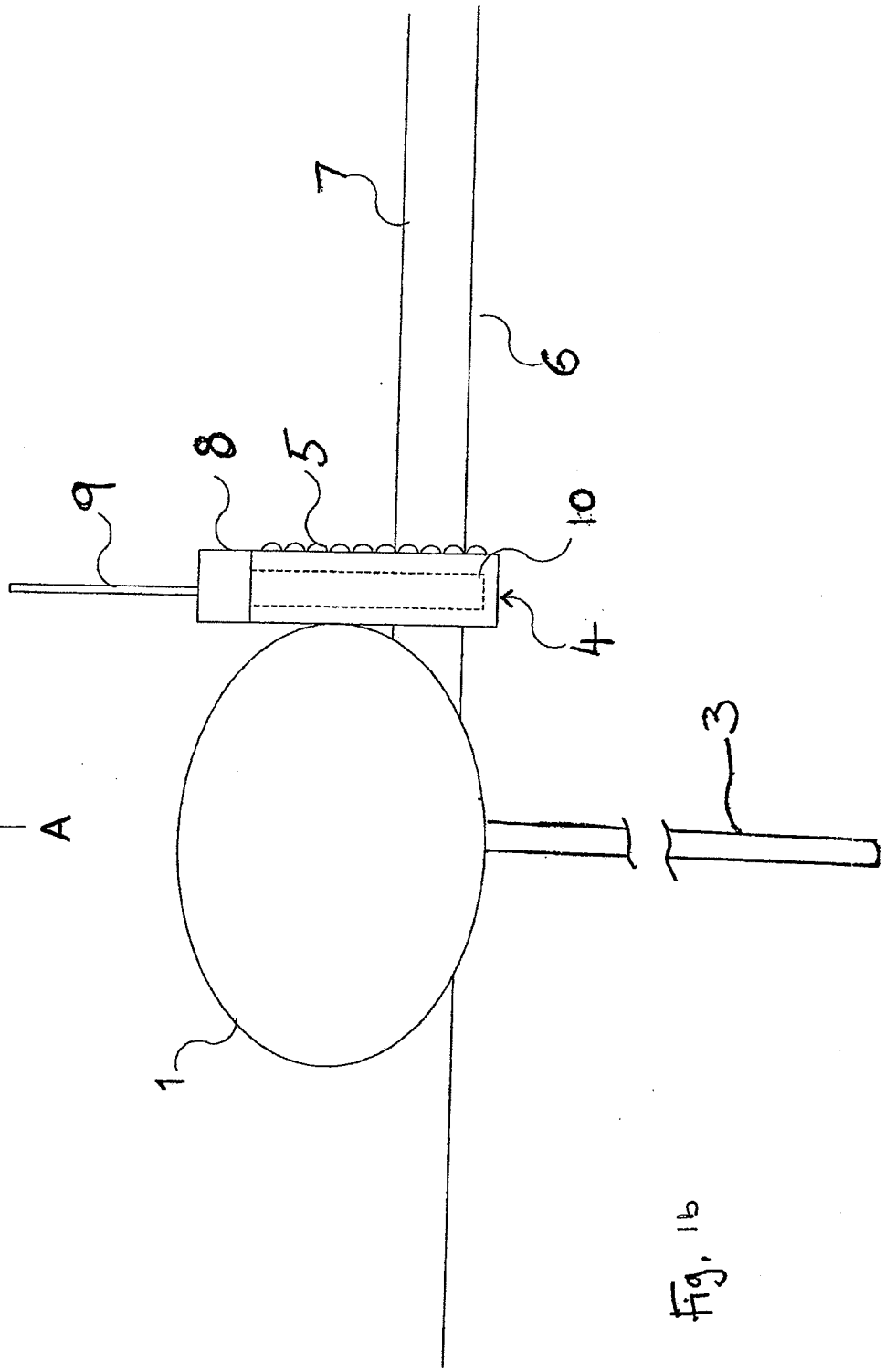

Fig. 1b

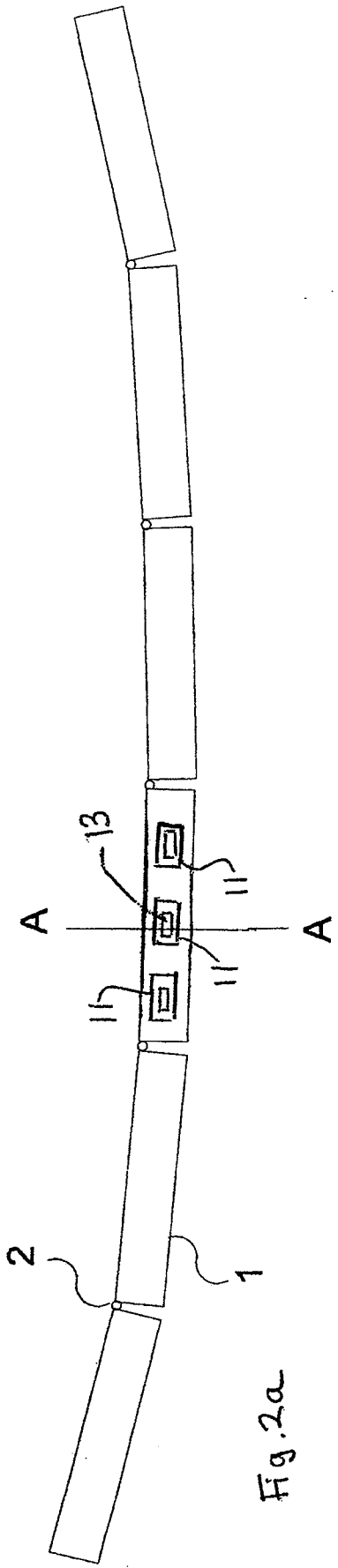

Fig. 2a

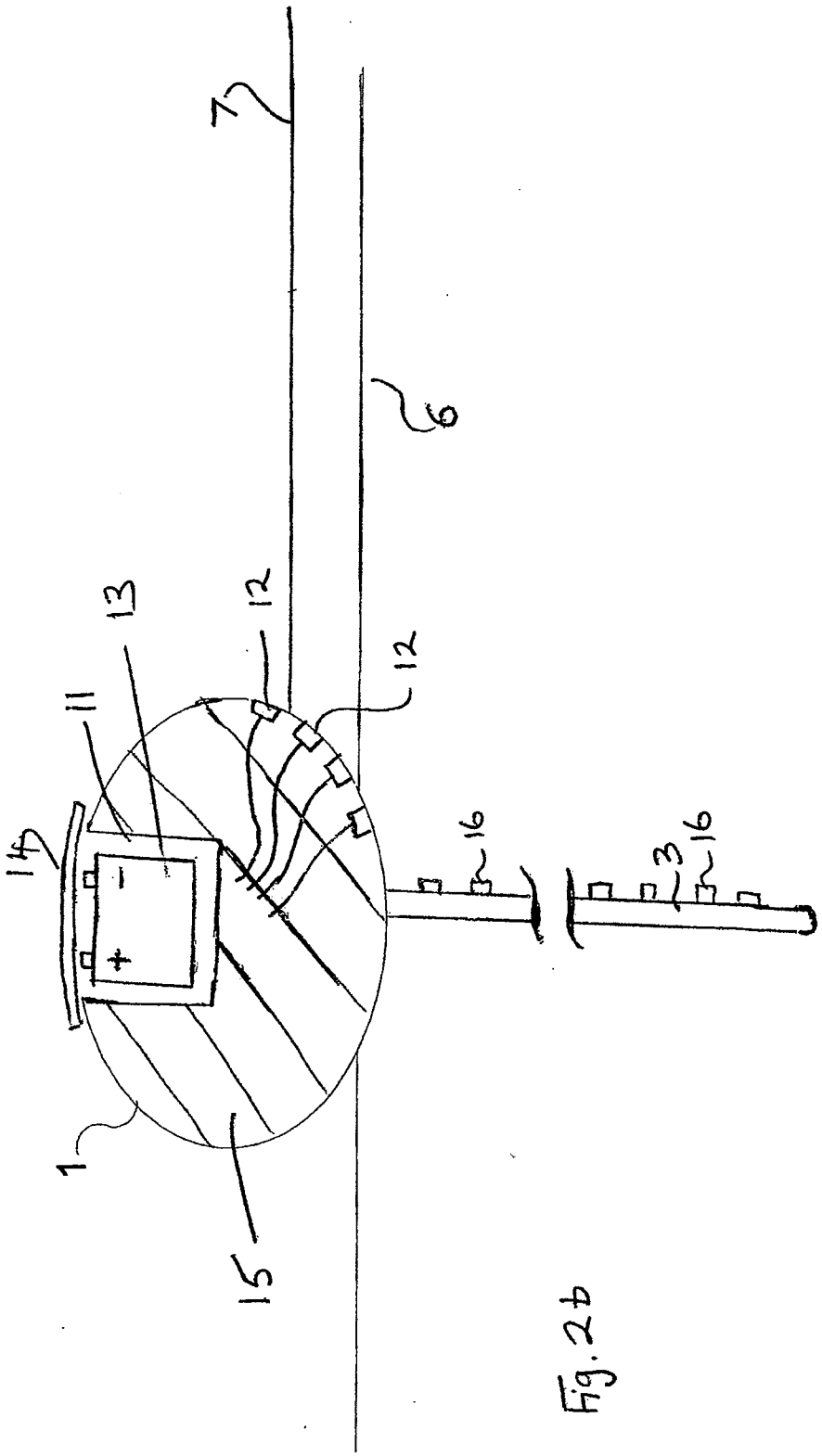

Fig. 2b