Fig. 1

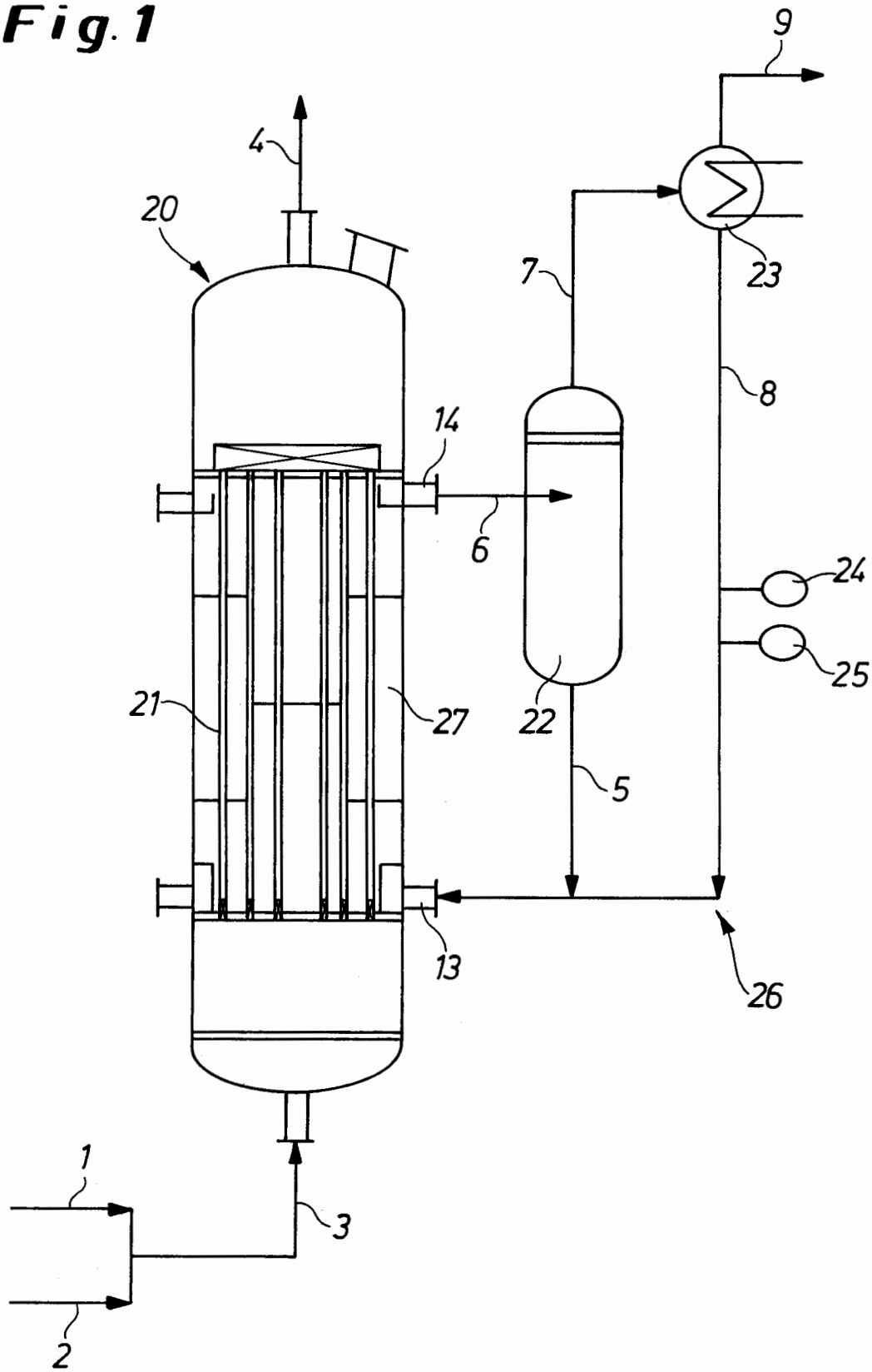

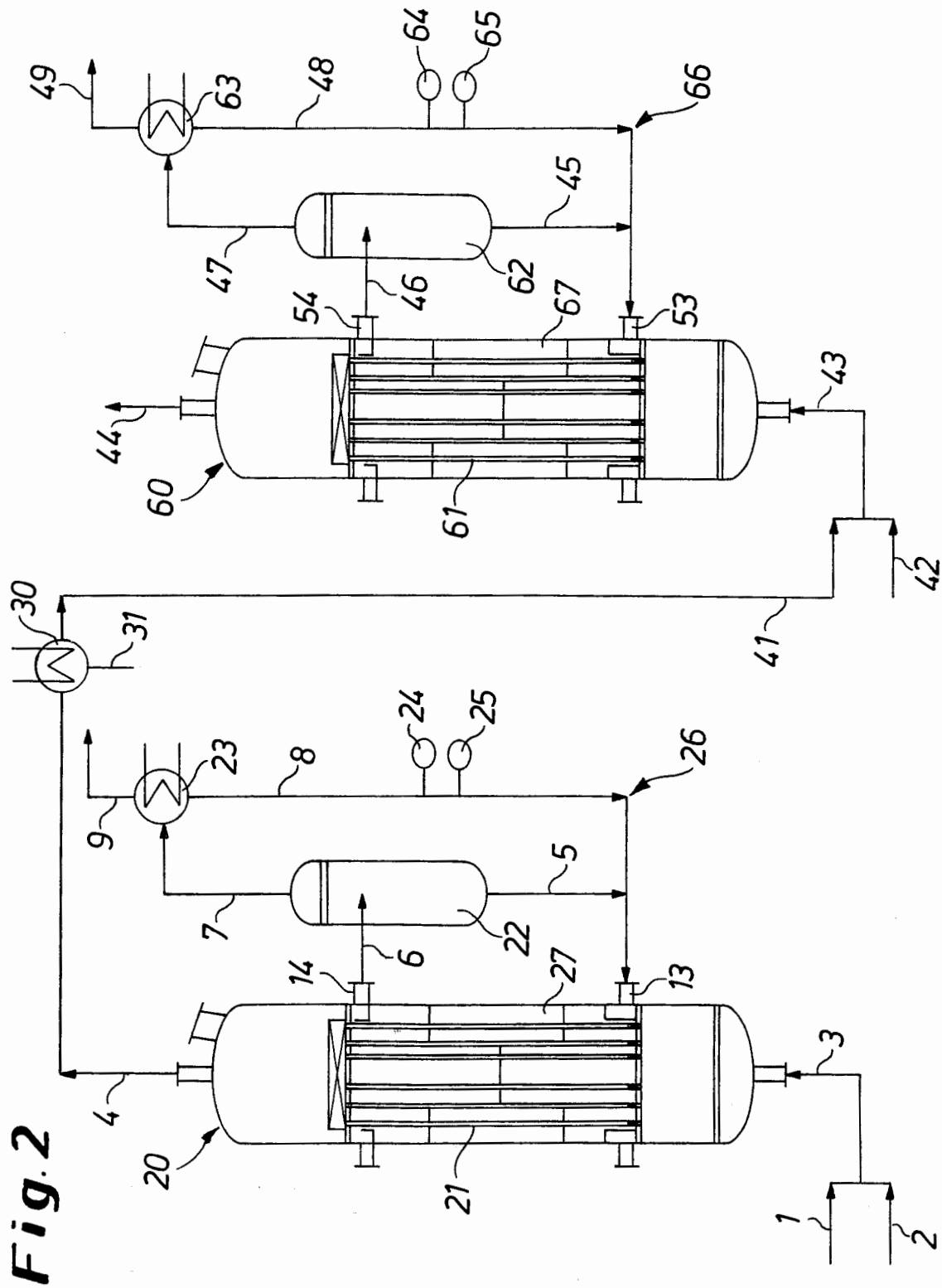
1
2
3
4
5
6
7
8
9
13
14
20
21
22
23
24
25
26
27
30
31
41
42
43
44
45
46
47
48
49
53
54
60
61
62
63
64
65
66
67

Fig.2

Fig. 3

