FIG.1

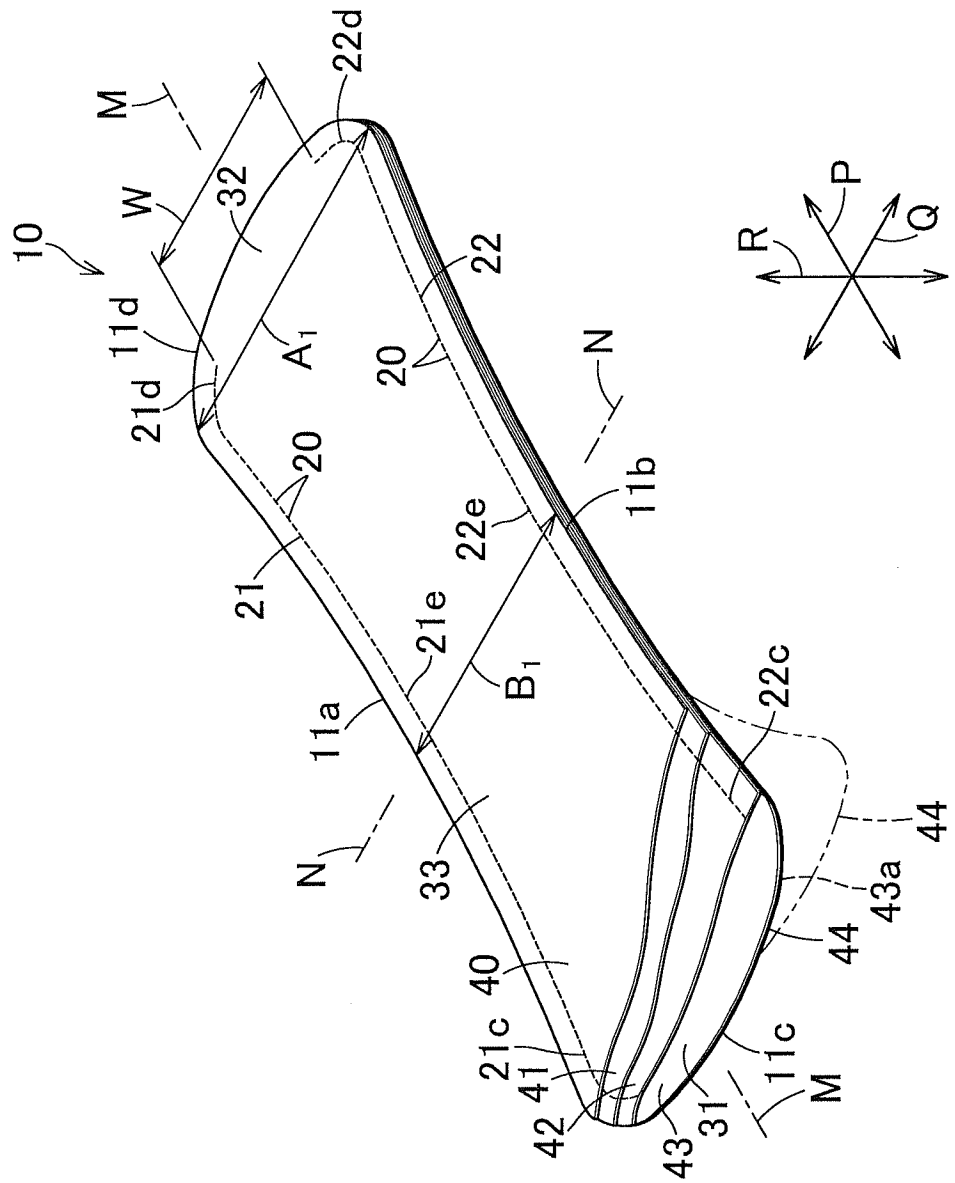
10
M
W
32
22d
11d
21d
A_1
20
22
N
11b
22e
21
21e
B_1
11a
22c
N
33
44
43a
44
40
21c
41
42
43
31
11c
M
R
P
Q

FIG.2

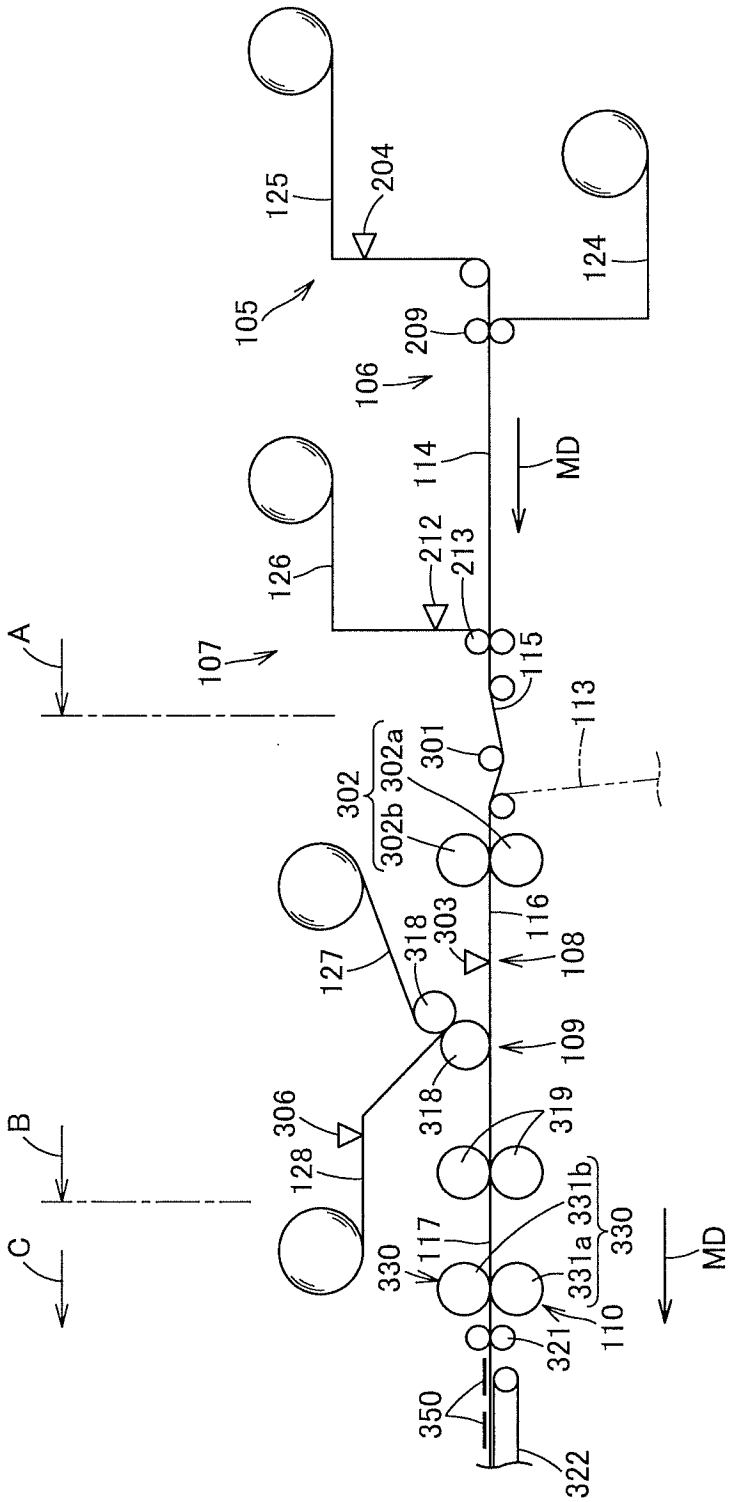
A
B
C
105
106
107
109
110
113
114
115
116
117
124
125
126
127
128
204
209
212
213
301
302
302a
302b
303
306
318
319
321
322
330
331a
331b
350
MD
MD

FIG.3

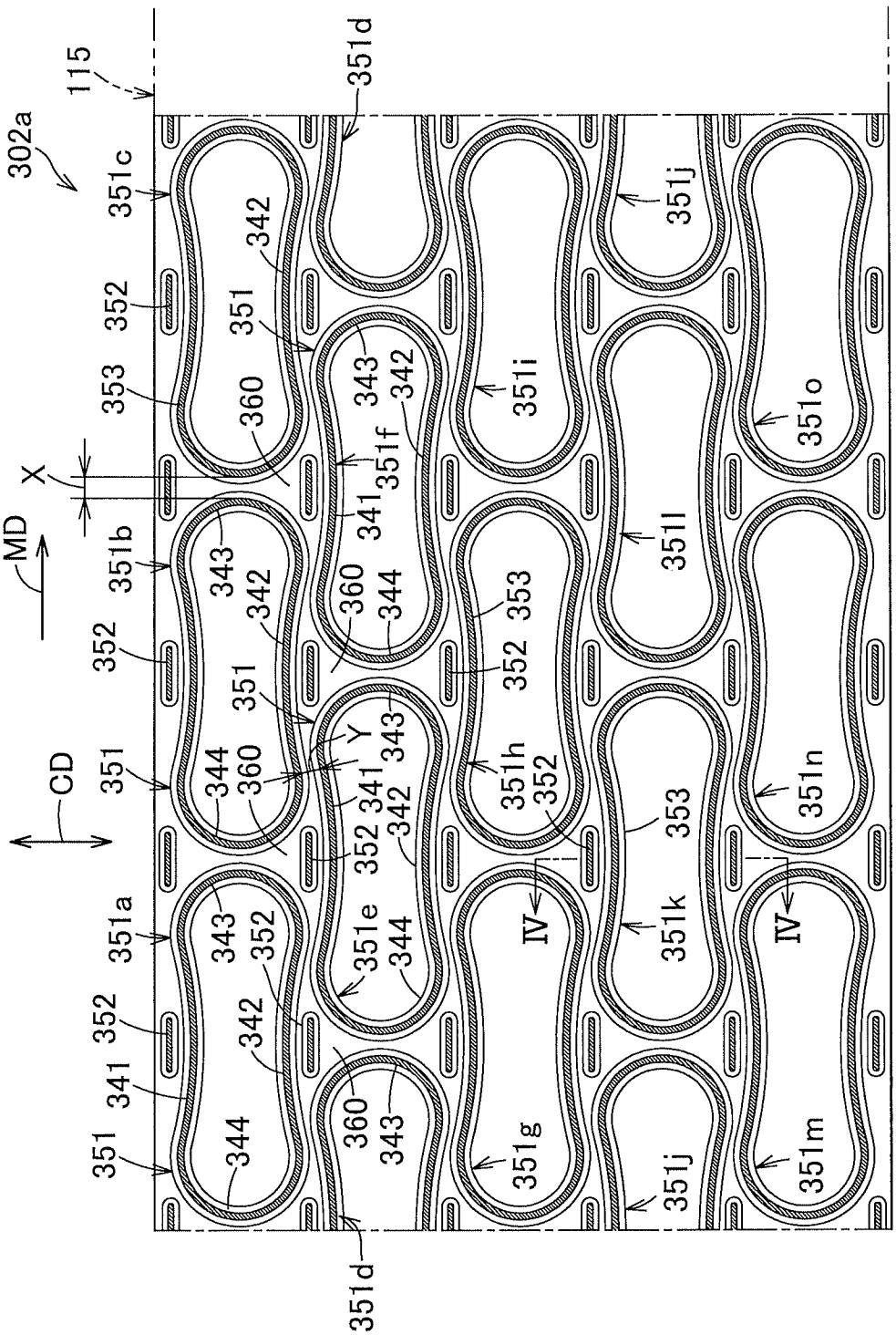
MD
CD
X
Y
IV
IV
115
302a
351
351a
351b
351c
351d
351d
351e
351f
351g
351h
351i
351j
351j
351k
351l
351m
351n
351o
341
342
343
344
352
353
360

FIG.4

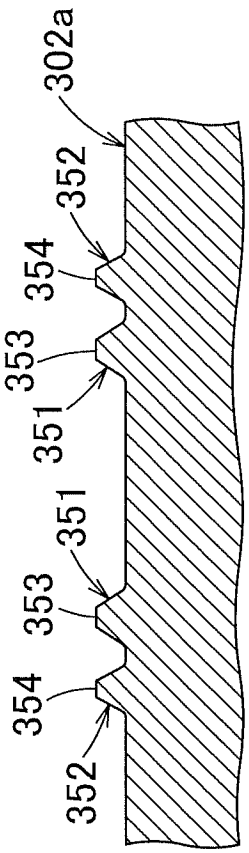

FIG.5

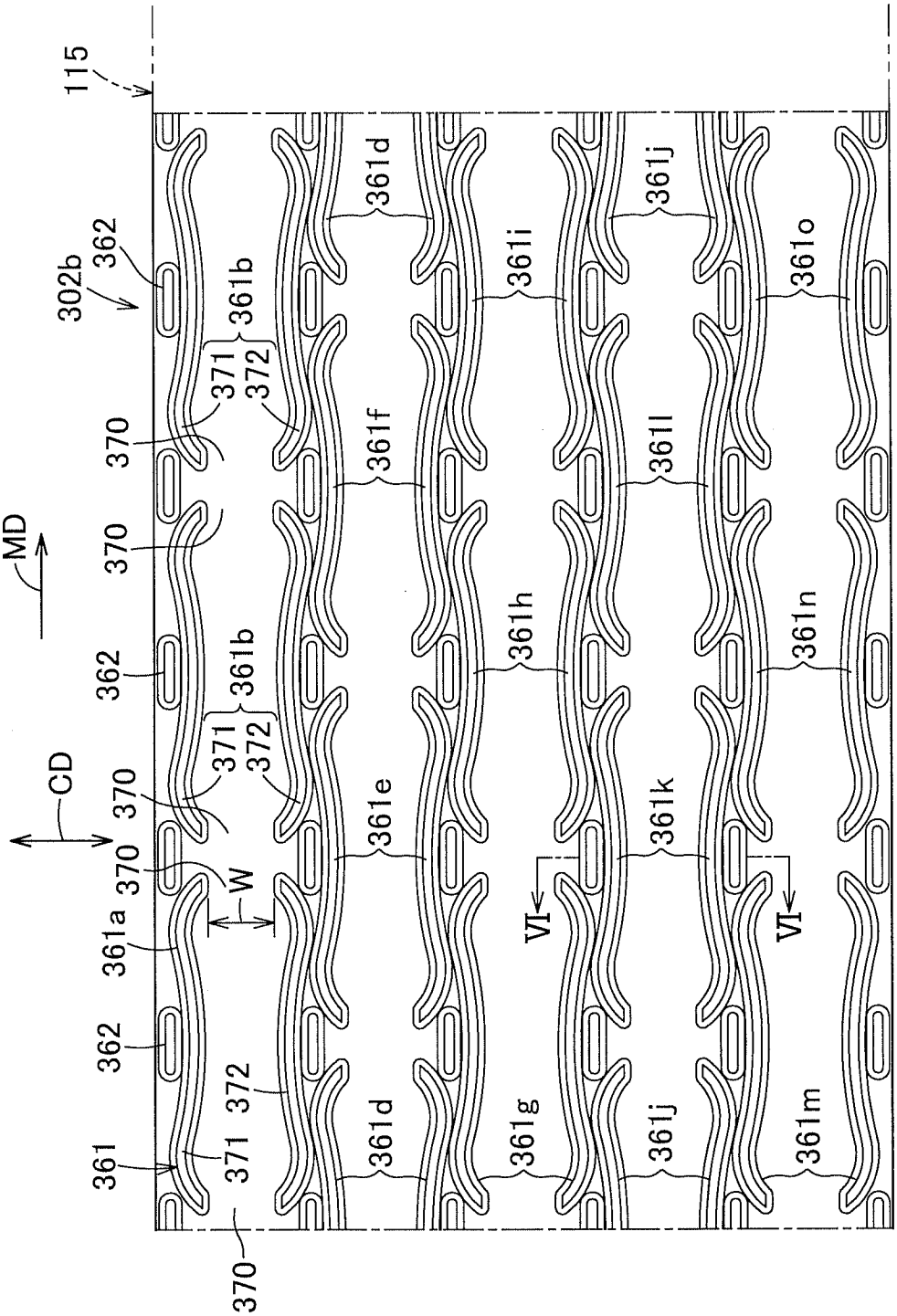
MD
CD
115
302b
362
361b
371
372
370
361d
361i
361j
361o
361f
361l
361h
361n
361e
361k
361a
W
VI
VI
361
361g
361m

FIG.6

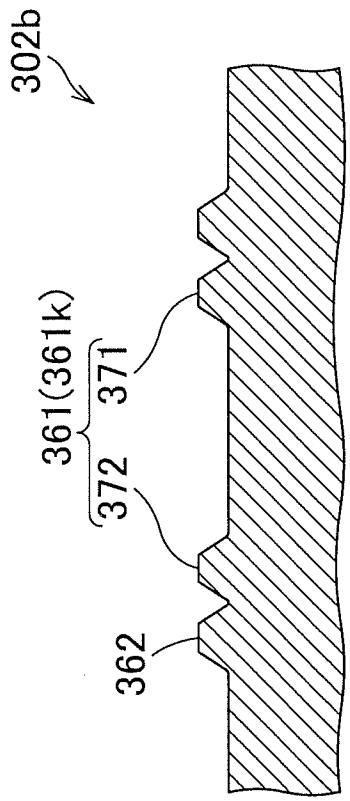

FIG.7

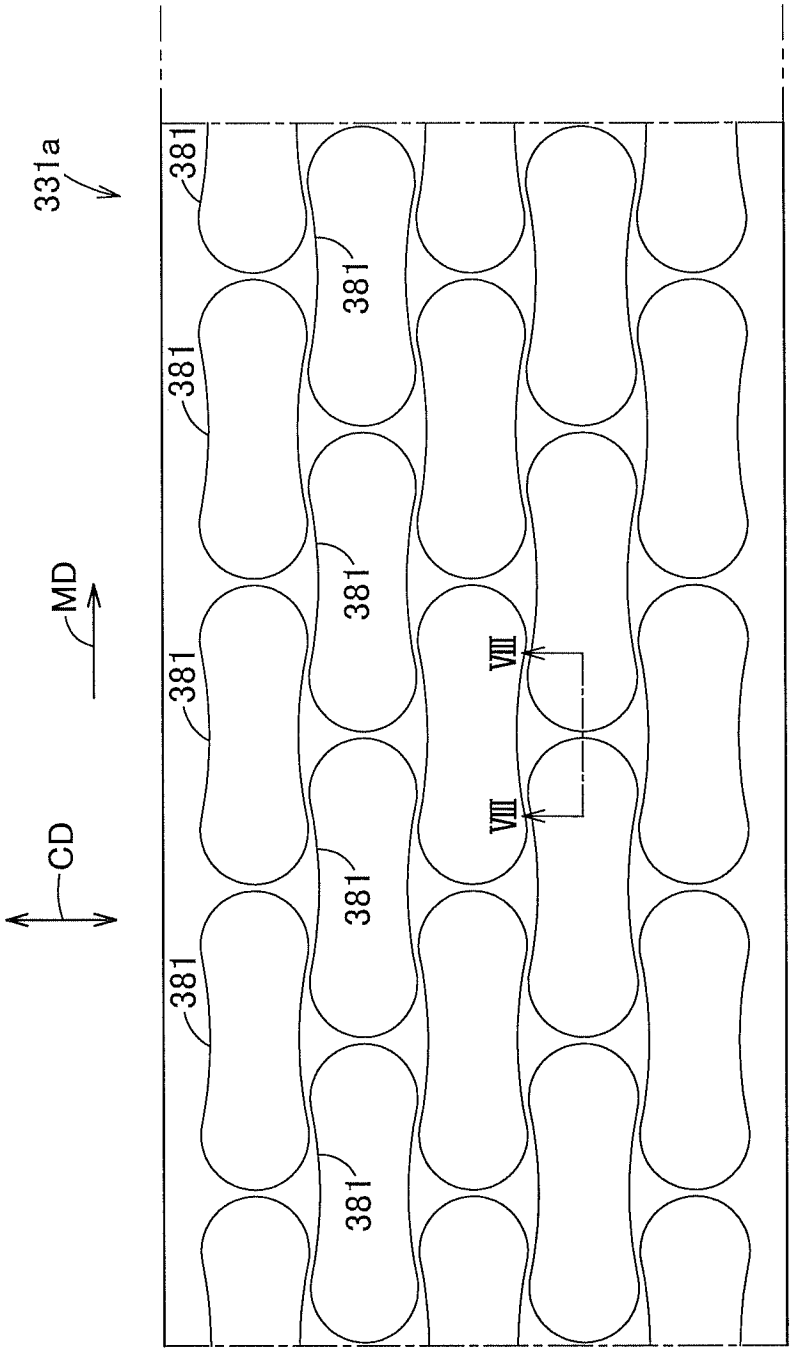

FIG.8

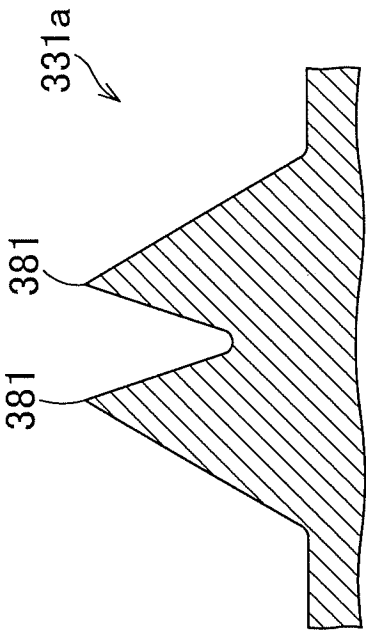

FIG.9

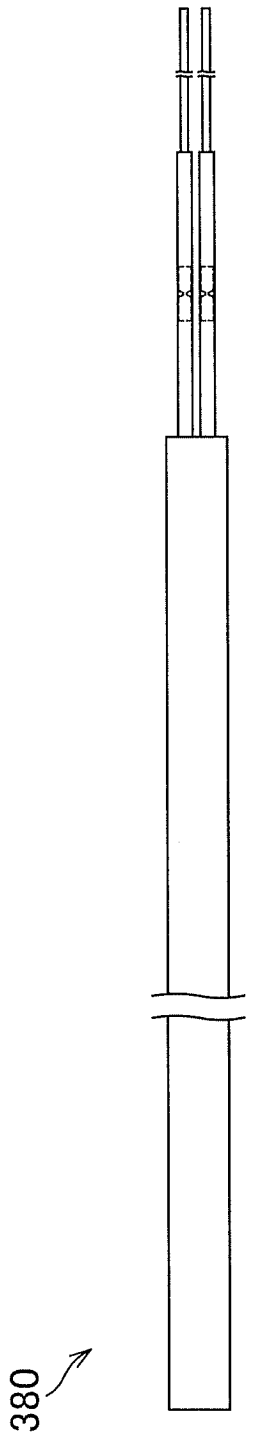

FIG.10

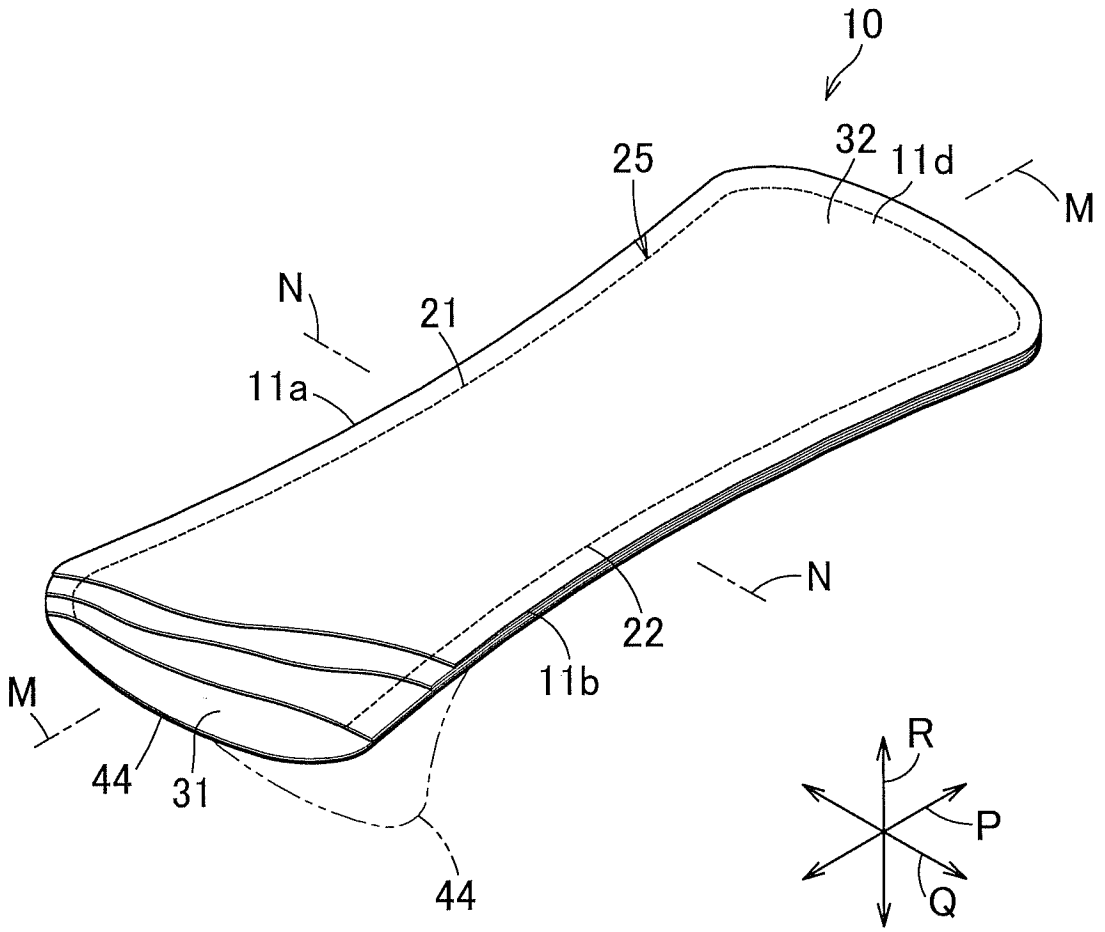

FIG.11

