(12) 特許協力条約に基づいて公開された国際出願

(19) 世界知的所有権機関
国際事務局

(43) 国際公開日
2019年11月14日(14.11.2019)

WIPO | PCT

(10) 国際公開番号
WO 2019/215809 A1

(51) 国際特許分類:
*A45C 11/16* (2006.01)

(21) 国際出願番号： PCT/JP2018/017745

(22) 国際出願日： 2018年5月8日(08.05.2018)

(25) 国際出願の言語： 日本語

(26) 国際公開の言語： 日本語

(72) 発明者；および
(71) 出願人：田中 佳子(**TANAKA Yoshiko**) [JP/JP]; 〒2300062 神奈川県横浜市鶴見区豊岡町３４－２４ Kanagawa (JP).

(74) 代理人：特許業務法人落合特許事務所(**OCHIAI & CO.**); 〒1100016 東京都台東区台東２丁目６番３号ＴＯビル Tokyo (JP).

(81) 指定国(表示のない限り、全ての種類の国内保護が可能)：AE, AG, AL, AM, AO, AT, AU, AZ, BA, BB, BG, BH, BN, BR, BW, BY, BZ, CA, CH, CL, CN, CO, CR, CU, CZ, DE, DJ, DK, DM, DO, DZ, EC, EE, EG, ES, FI, GB, GD, GE, GH, GM, GT, HN, HR, HU, ID, IL, IN, IR, IS, JO, JP, KE, KG, KH, KN, KP, KR, KW, KZ, LA, LC, LK, LR, LS, LU, LY, MA, MD, ME, MG, MK, MN, MW, MX, MY, MZ, NA, NG, NI, NO, NZ, OM, PA, PE, PG, PH, PL, PT, QA, RO, RS, RU, RW, SA, SC, SD, SE, SG, SK, SL, SM, ST, SV, SY, TH, TJ, TM, TN, TR, TT, TZ, UA, UG, US, UZ, VC, VN, ZA, ZM, ZW.

(84) 指定国(表示のない限り、全ての種類の広域保護が可能)：ARIPO (BW, GH, GM, KE, LR, LS, MW, MZ, NA, RW, SD, SL, ST, SZ, TZ, UG, ZM, ZW), ユーラシア (AM, AZ, BY, KG, KZ, RU, TJ, TM), ヨーロッパ (AL, AT, BE, BG, CH, CY, CZ, DE, DK, EE, ES, FI, FR, GB, GR, HR, HU, IE, IS, IT, LT, LU, LV, MC, MK, MT, NL, NO, PL, PT, RO, RS, SE, SI, SK, SM, TR), OAPI (BF, BJ, CF, CG, CI, CM, GA, GN, GQ, GW, KM, ML, MR, NE, SN, TD, TG).

(54) **Title:** JEWELRY BOX

(54) 発明の名称： 宝飾箱

[図2]

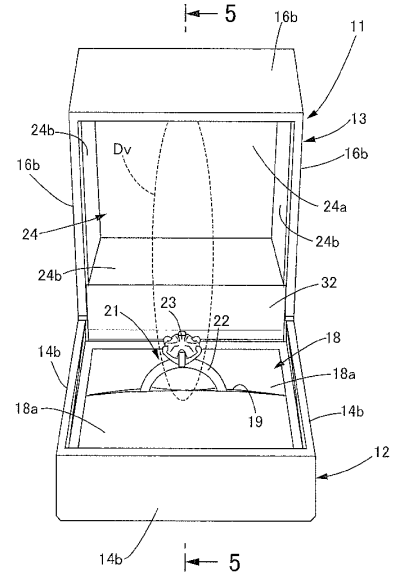


**(57) Abstract:** This jewelry box (11) is provided with: a lower box body (12); a diamond (23) which is supported on the lower box body (12) and has blue fluorescence; an upper box body (13) which is connected to the lower box body (12) in a reclosable manner by a hinge, hides the diamond (23) in a closed position by mating with the lower box body (12), and exposes the diamond (23) in an open position; and a light source (33) which is supported on the lower box body (12) or the upper box body (13), and irradiates the diamond (23) with ultraviolet light when the upper box body (13) is released from the closed position. Thus, the jewelry box makes it possible for an observer to experience a unique sensation provided by the dramatic impact of light.

**(57)** 要約：宝飾箱（１１）は、下箱体（１２）と、下箱体（１２）に支持されて、青色蛍光性を有するダイヤモンド（２３）と、下箱体（１２）にヒンジで開閉自在に連結されて、閉じ位置で下箱体（１２）に合わさってダイヤモンド（２３）を隠し、開き位置でダイヤモンド（２３）を露出する上箱体（１３）と、下箱体（１２）または上箱体（１３）に支持されて、上箱体（１３）が閉じ位置から開放された際にダイヤモンド（２３）に向かって紫外線を照射する光源（３３）とを備える。これにより、光の演出効果で観察者に他にはない感動を引き起こすことができる宝飾箱を提供する。

WO 2019/215809 A1

［続葉有］

添付公開書類：

一　国際調査報告（条約第21条(3)）