Fig. 1

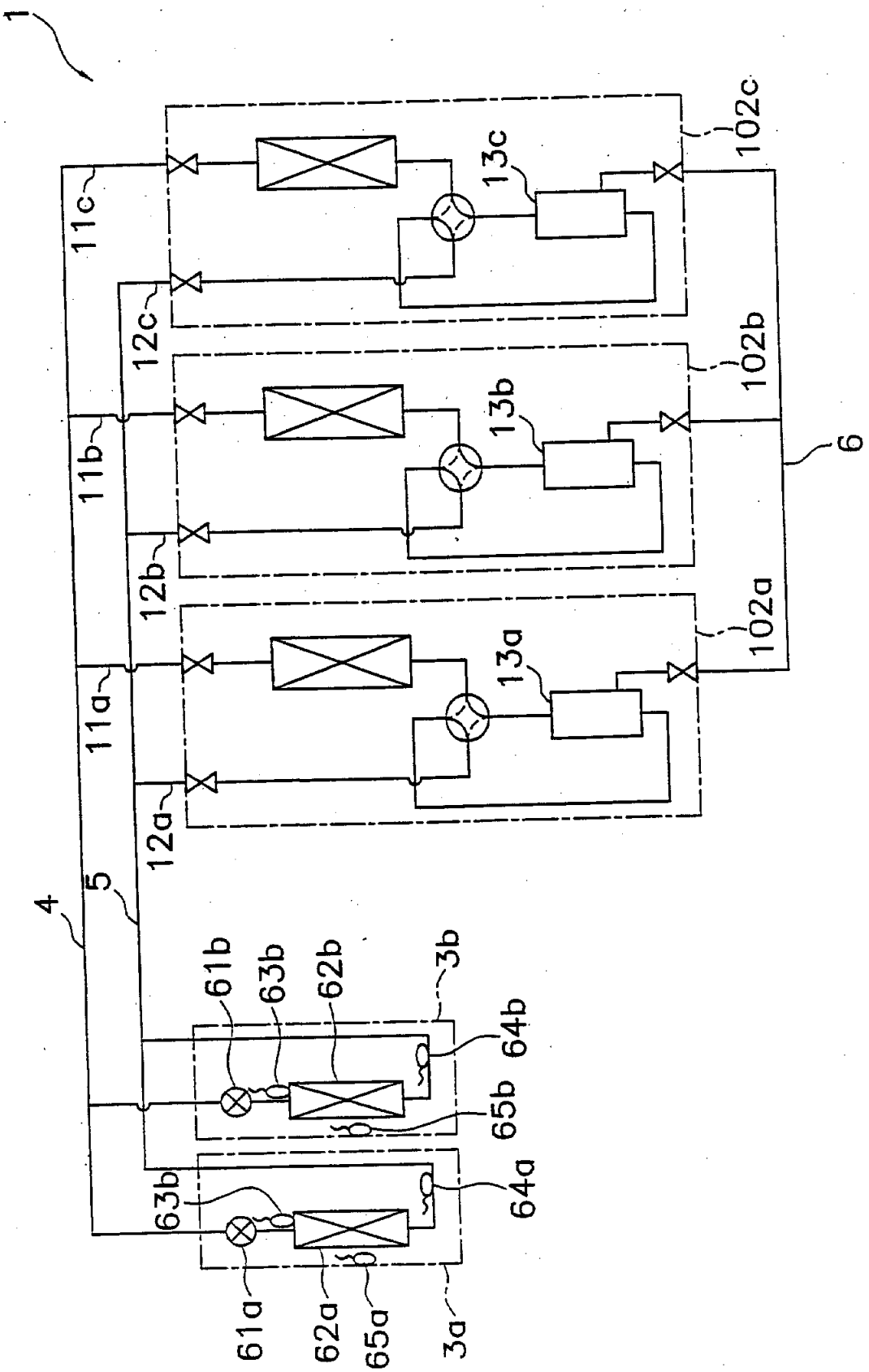
1
11c
12c
13c
102c
11b
12b
13b
102b
11a
12a
13a
102a
6
4
5
61b
63b
62b
3b
64b
65b
63b
64a
61a
62a
65a
3a

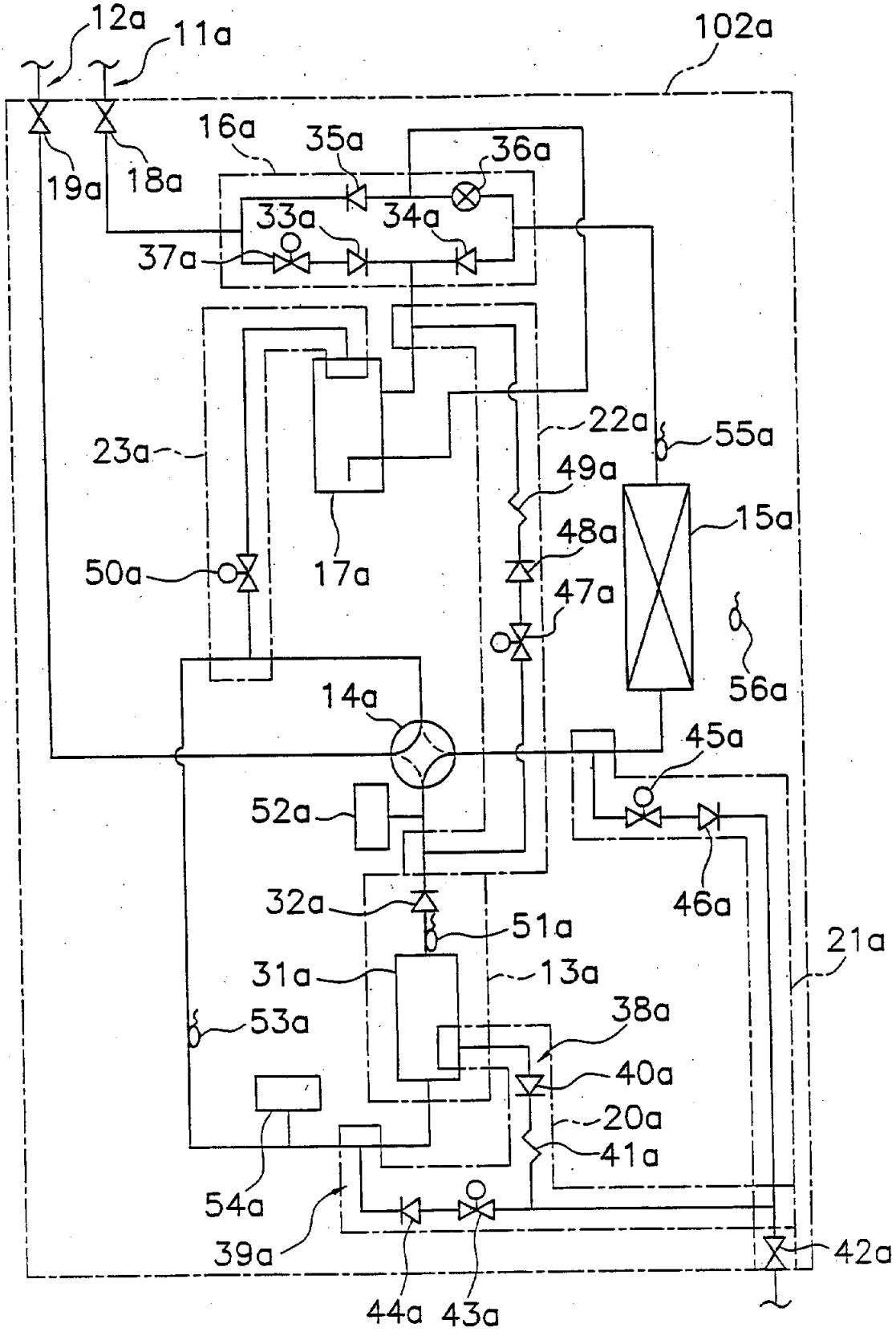
12a
11a
102a
16a
35a
36a
19a
18a
33a
34a
37a
23a
22a
55a
49a
15a
48a
50a
17a
47a
56a
14a
45a
52a
46a
32a
51a
21a
31a
13a
53a
38a
40a
20a
41a
54a
39a
42a
44a
43a

Fig. 2

Fig. 3

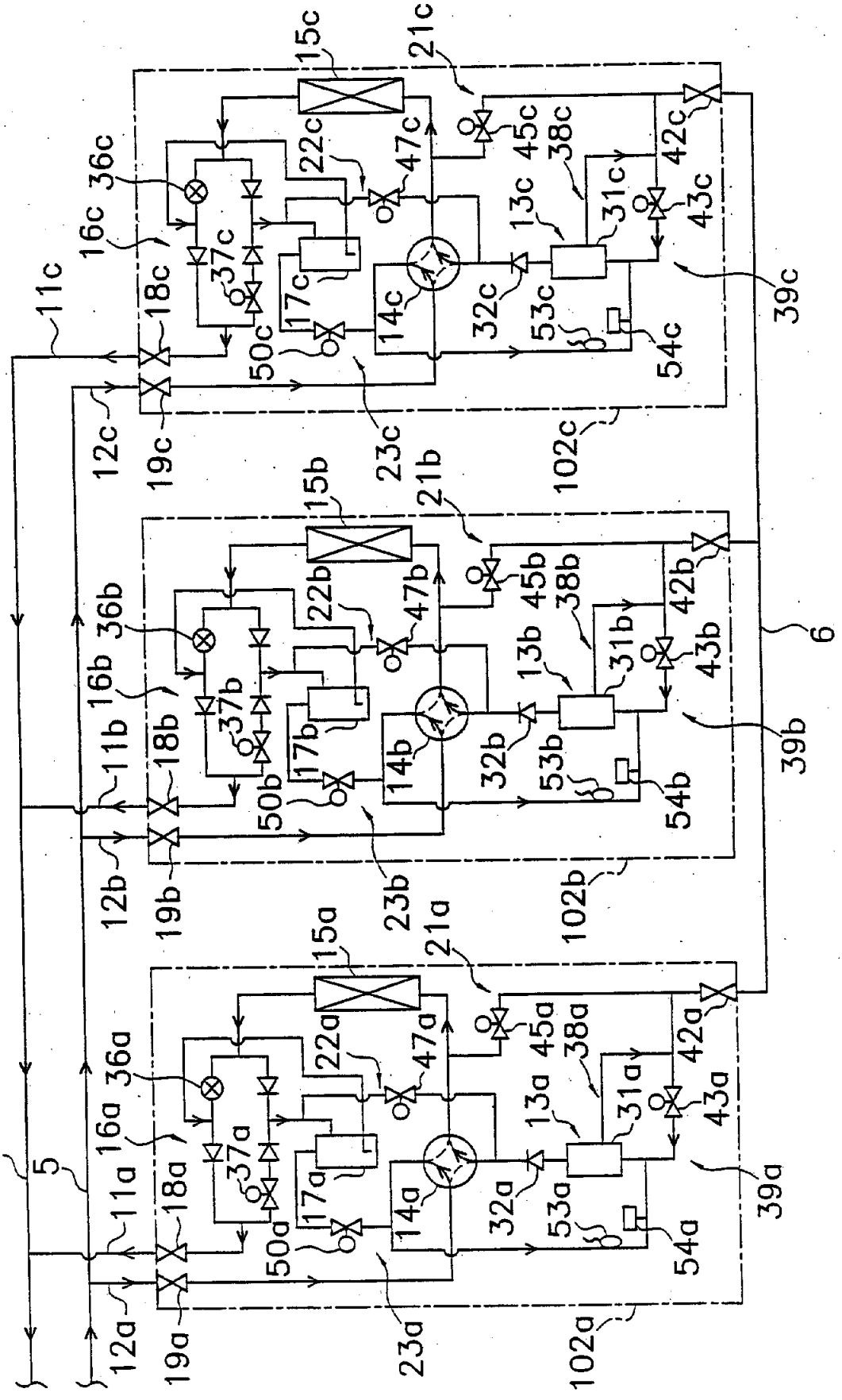
4
5
6
11a
11b
11c
12a
12b
12c
13a
13b
13c
14a
14b
14c
15a
15b
15c
16a
16b
16c
17a
17b
17c
18a
18b
18c
19a
19b
19c
21a
21b
21c
22a
22b
22c
23a
23b
23c
31a
31b
31c
32a
32b
32c
36a
36b
36c
37a
37b
37c
38a
38b
38c
39a
39b
39c
42a
42b
42c
43a
43b
43c
45a
45b
45c
47a
47b
47c
50a
50b
50c
53a
53b
53c
54a
54b
54c
102a
102b
102c

Fig. 4

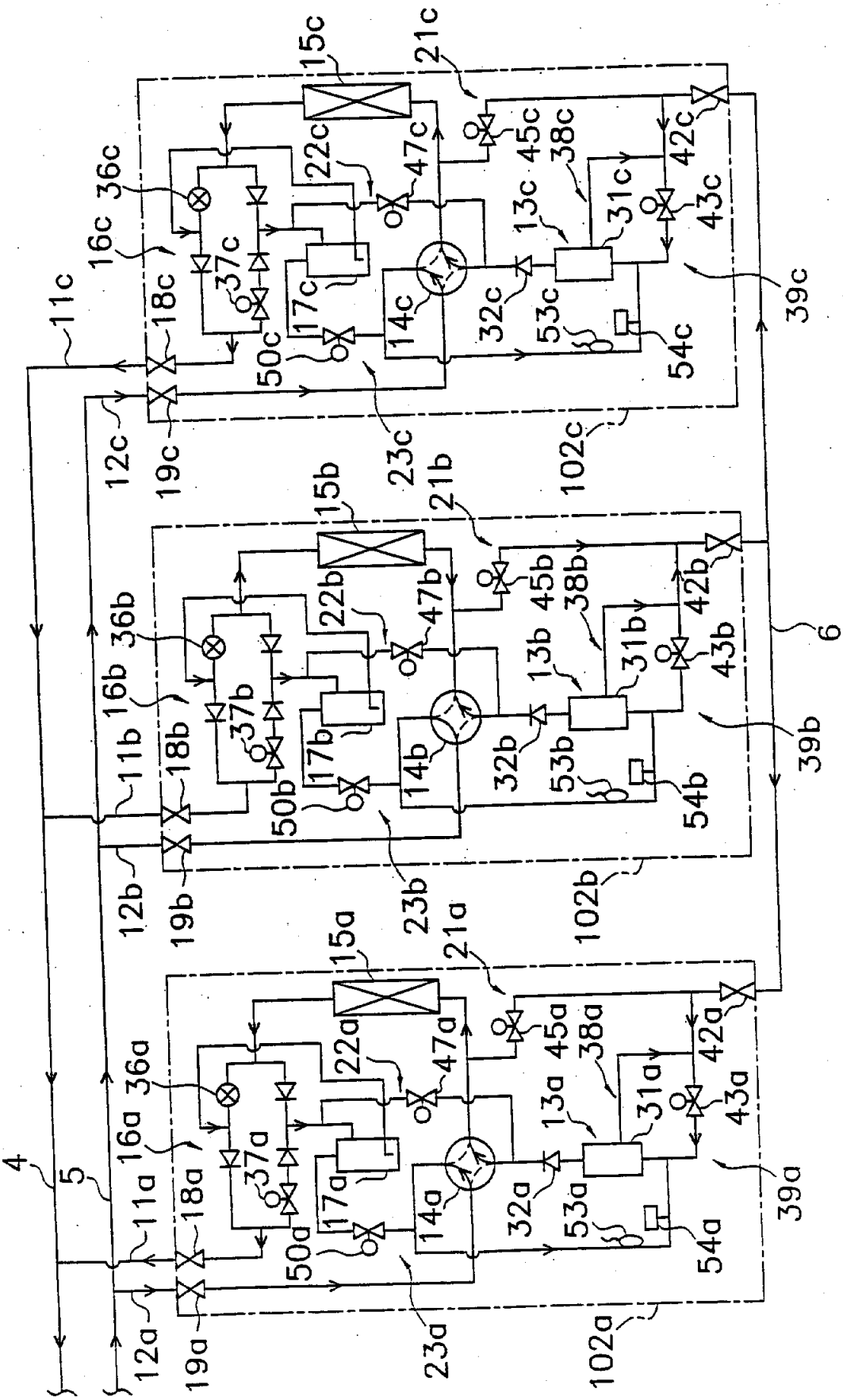
4
5
6
11a
11b
11c
12a
12b
12c
13a
13b
13c
14a
14b
14c
15a
15b
15c
16a
16b
16c
17a
17b
17c
18a
18b
18c
19a
19b
19c
21a
21b
21c
22a
22b
22c
23a
23b
23c
31a
31b
31c
32a
32b
32c
36a
36b
36c
37a
37b
37c
38a
38b
38c
39a
39b
39c
42a
42b
42c
43a
43b
43c
45a
45b
45c
47a
47b
47c
50a
50b
50c
53a
53b
53c
54a
54b
54c
102a
102b
102c

Fig. 5

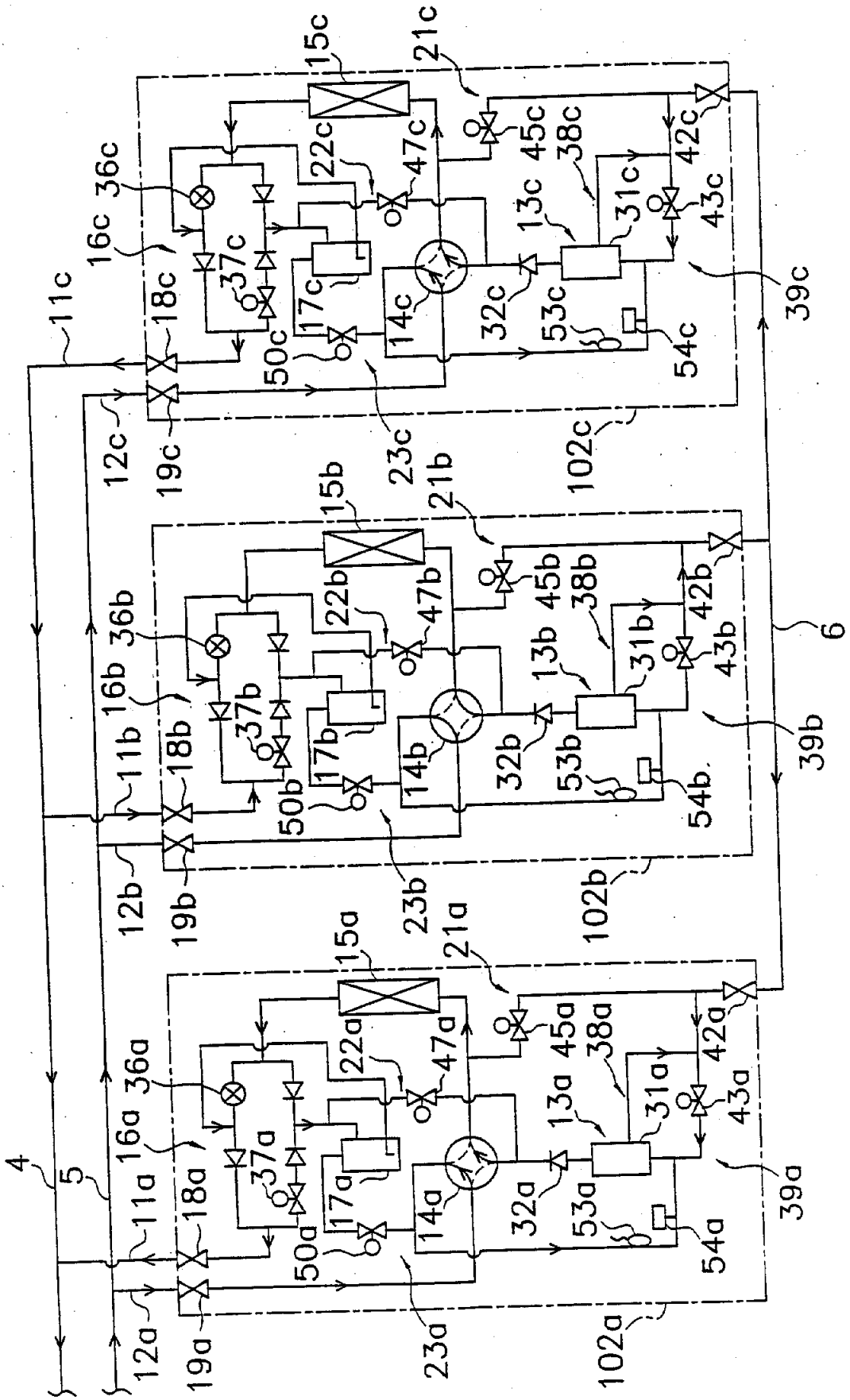
4
5
6
11a
11b
11c
12a
12b
12c
13a
13b
13c
14a
14b
14c
15a
15b
15c
16a
16b
16c
17a
17b
17c
18a
18b
18c
19a
19b
19c
21a
21b
21c
22a
22b
22c
23a
23b
23c
31a
31b
31c
32a
32b
32c
36a
36b
36c
37a
37b
37c
38a
38b
38c
39a
39b
39c
42a
42b
42c
43a
43b
43c
45a
45b
45c
47a
47b
47c
50a
50b
50c
53a
53b
53c
54a
54b
54c
102a
102b
102c

Fig. 6

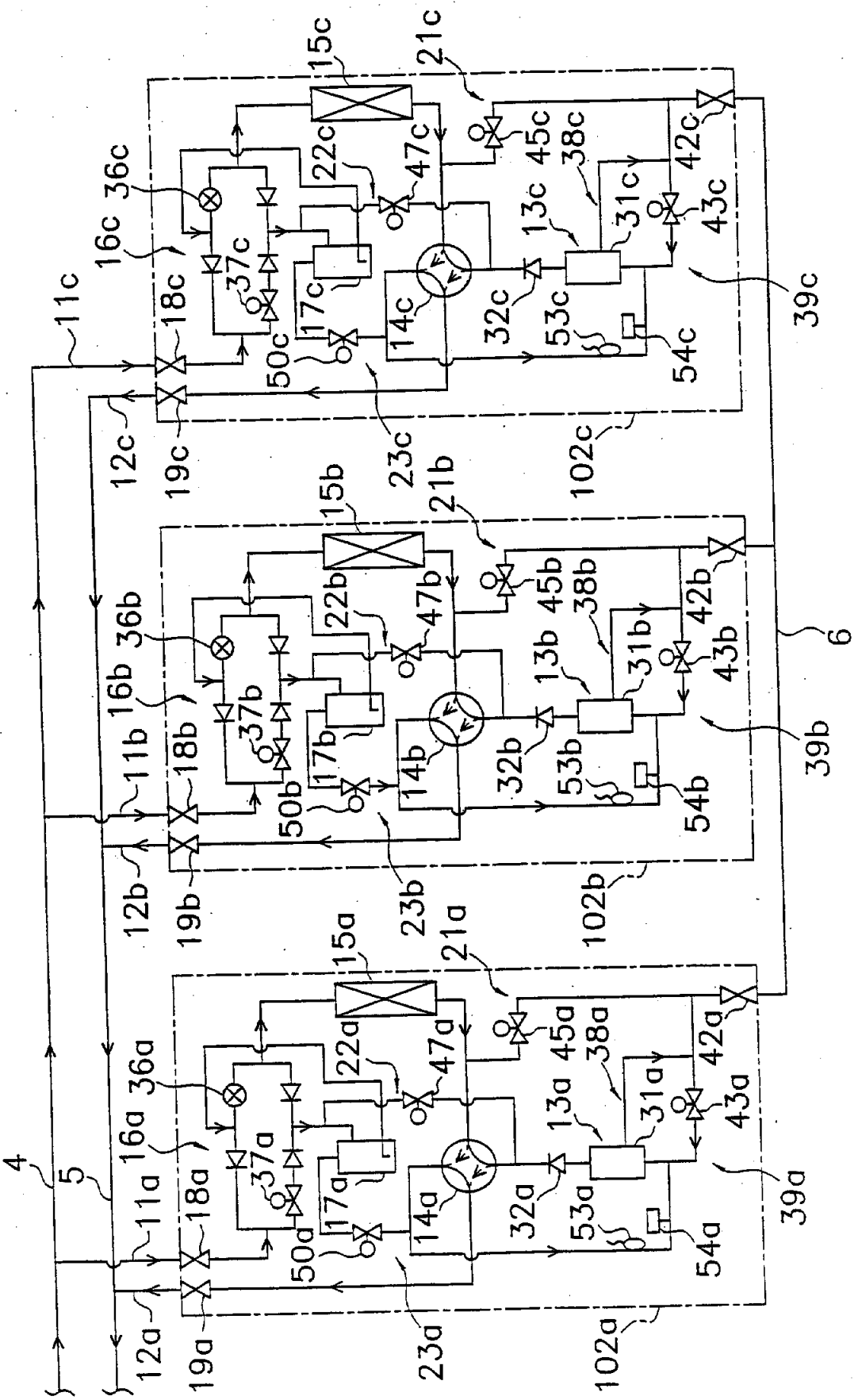
4
5
6
11a
11b
11c
12a
12b
12c
13a
13b
13c
14a
14b
14c
15a
15b
15c
16a
16b
16c
17a
17b
17c
18a
18b
18c
19a
19b
19c
21a
21b
21c
22a
22b
22c
23a
23b
23c
31a
31b
31c
32a
32b
32c
36a
36b
36c
37a
37b
37c
38a
38b
38c
39a
39b
39c
42a
42b
42c
43a
43b
43c
45a
45b
45c
47a
47b
47c
50a
50b
50c
53a
53b
53c
54a
54b
54c
102a
102b
102c

Fig. 7

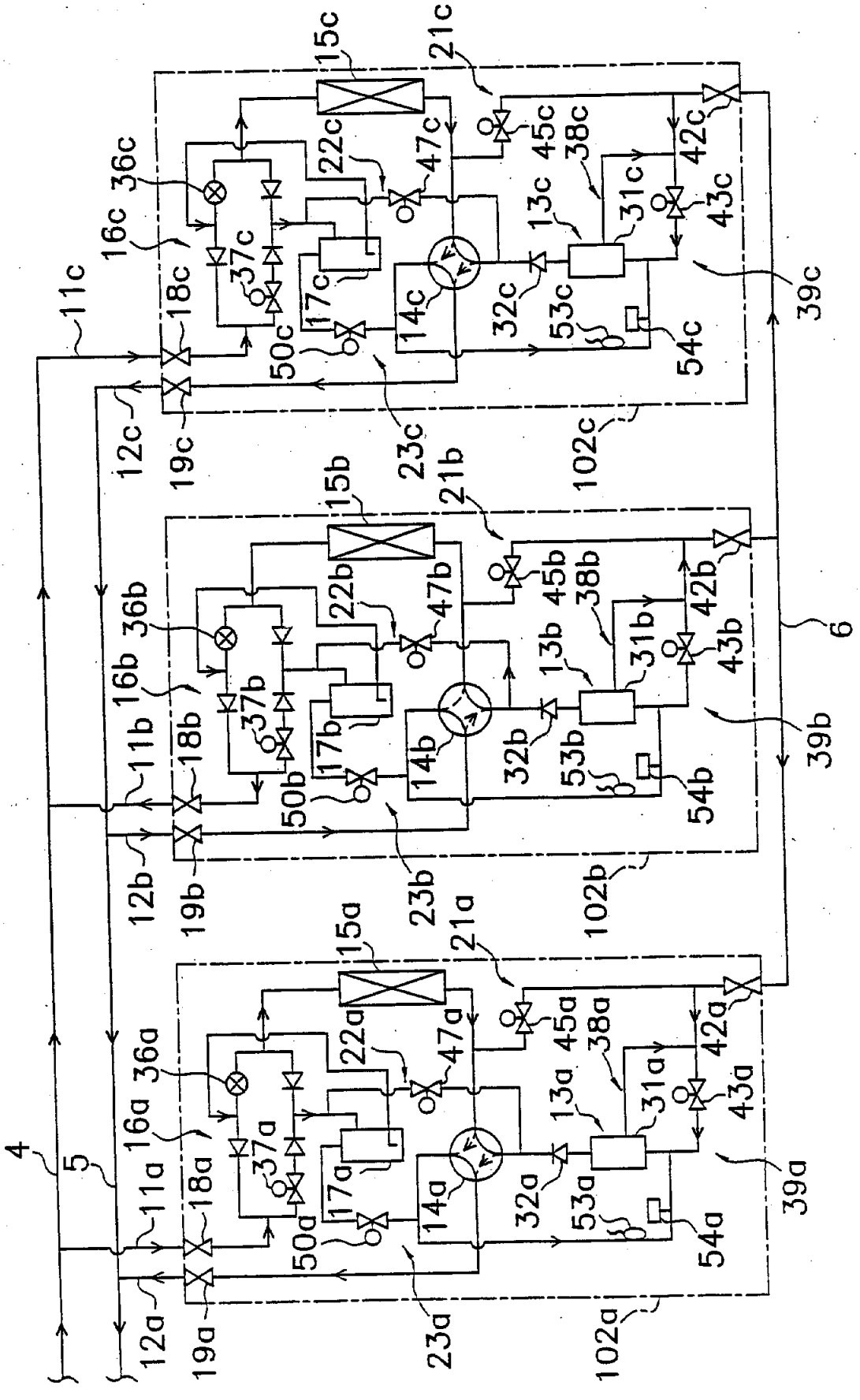
4
5
6
11a
11b
11c
12a
12b
12c
13a
13b
13c
14a
14b
14c
15a
15b
15c
16a
16b
16c
17a
17b
17c
18a
18b
18c
19a
19b
19c
21a
21b
21c
22a
22b
22c
23a
23b
23c
31a
31b
31c
32a
32b
32c
36a
36b
36c
37a
37b
37c
38a
38b
38c
39a
39b
39c
42a
42b
42c
43a
43b
43c
45a
45b
45c
47a
47b
47c
50a
50b
50c
53a
53b
53c
54a
54b
54c
102a
102b
102c

Fig. 8

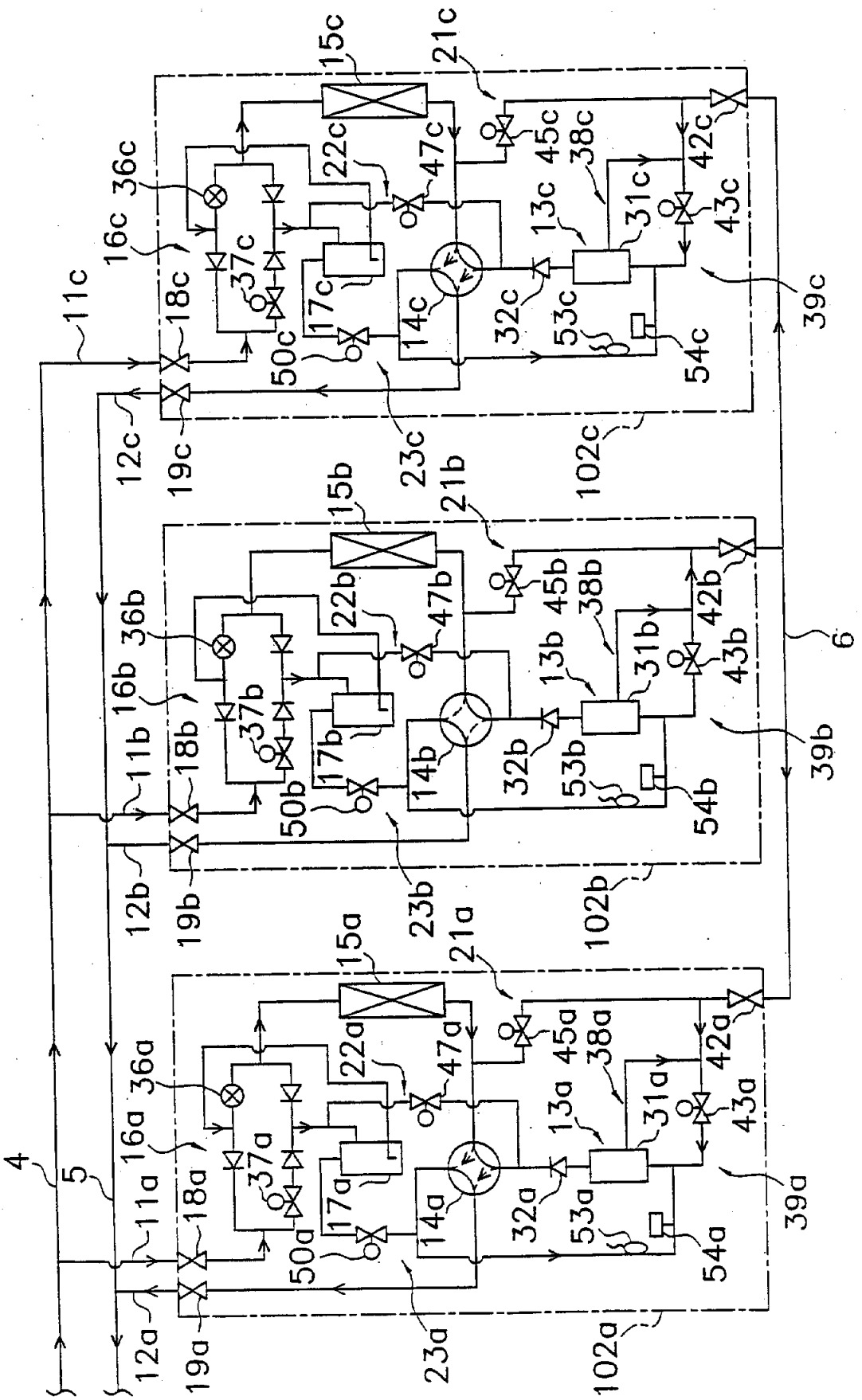
4
5
6
11a
11b
11c
12a
12b
12c
13a
13b
13c
14a
14b
14c
15a
15b
15c
16a
16b
16c
17a
17b
17c
18a
18b
18c
19a
19b
19c
21a
21b
21c
22a
22b
22c
23a
23b
23c
31a
31b
31c
32a
32b
32c
36a
36b
36c
37a
37b
37c
38a
38b
38c
39a
39b
39c
42a
42b
42c
43a
43b
43c
45a
45b
45c
47a
47b
47c
50a
50b
50c
53a
53b
53c
54a
54b
54c
102a
102b
102c

Fig. 9

