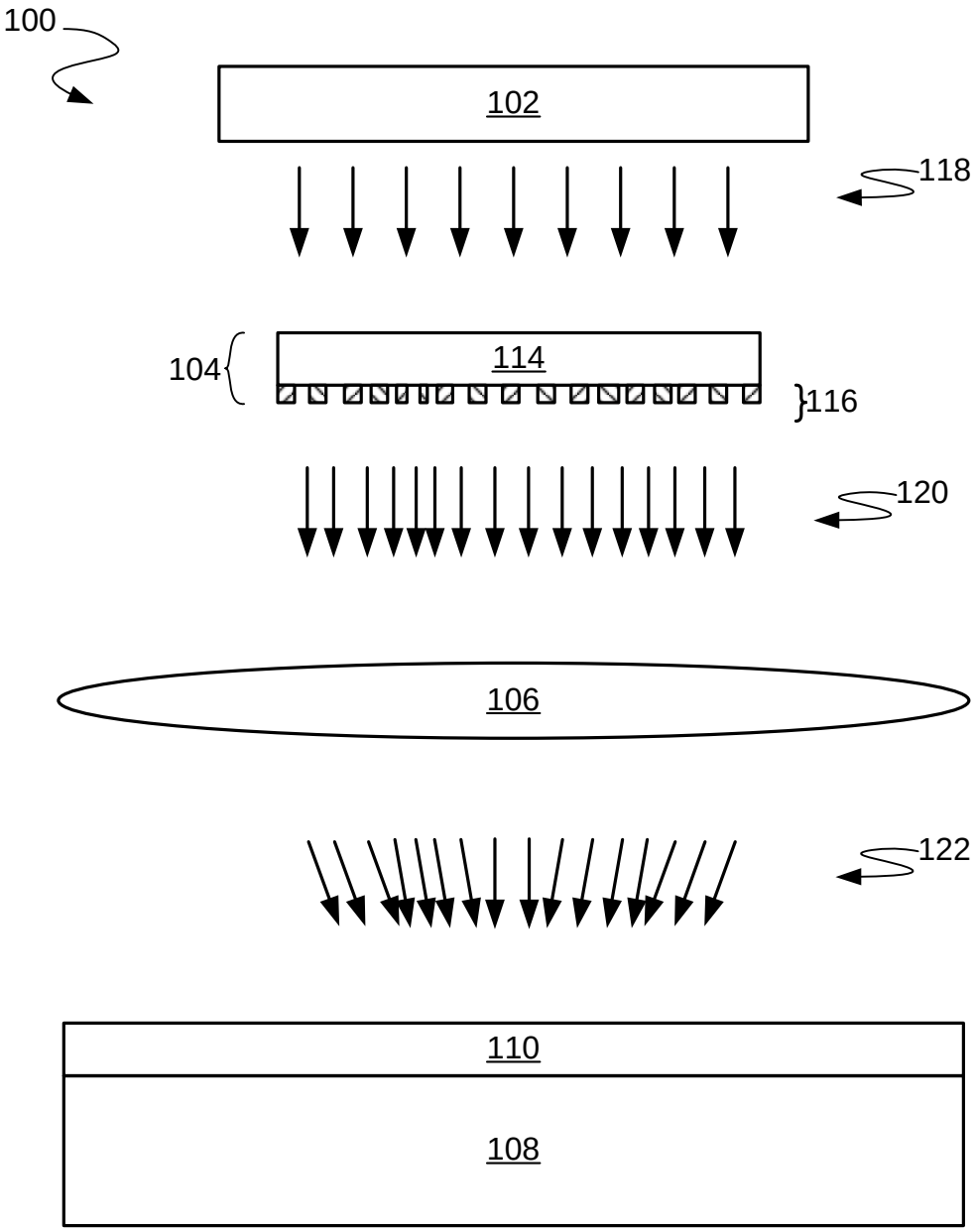

FIG. 1

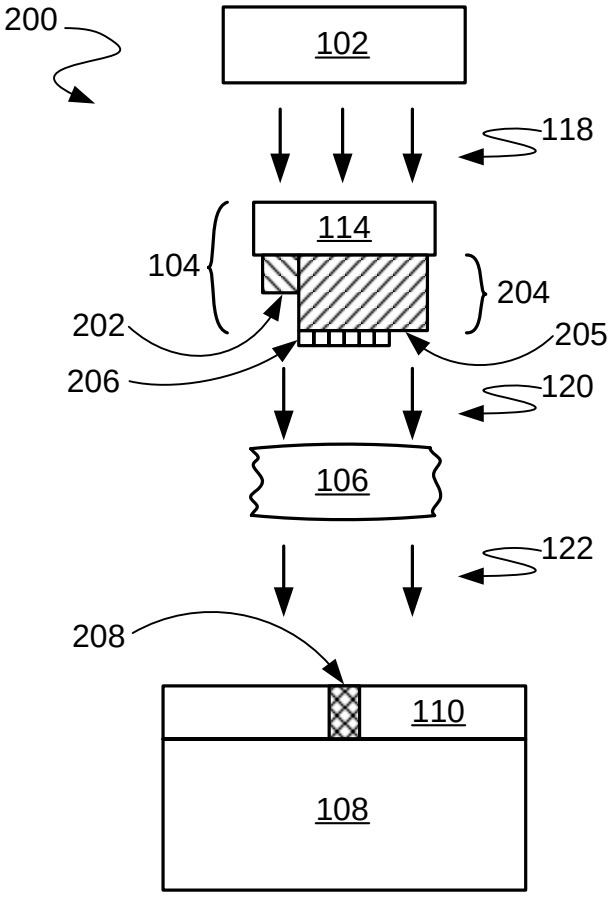
200
102
118
114
104
204
202
205
206
120
106
122
208
110
108

FIG. 2

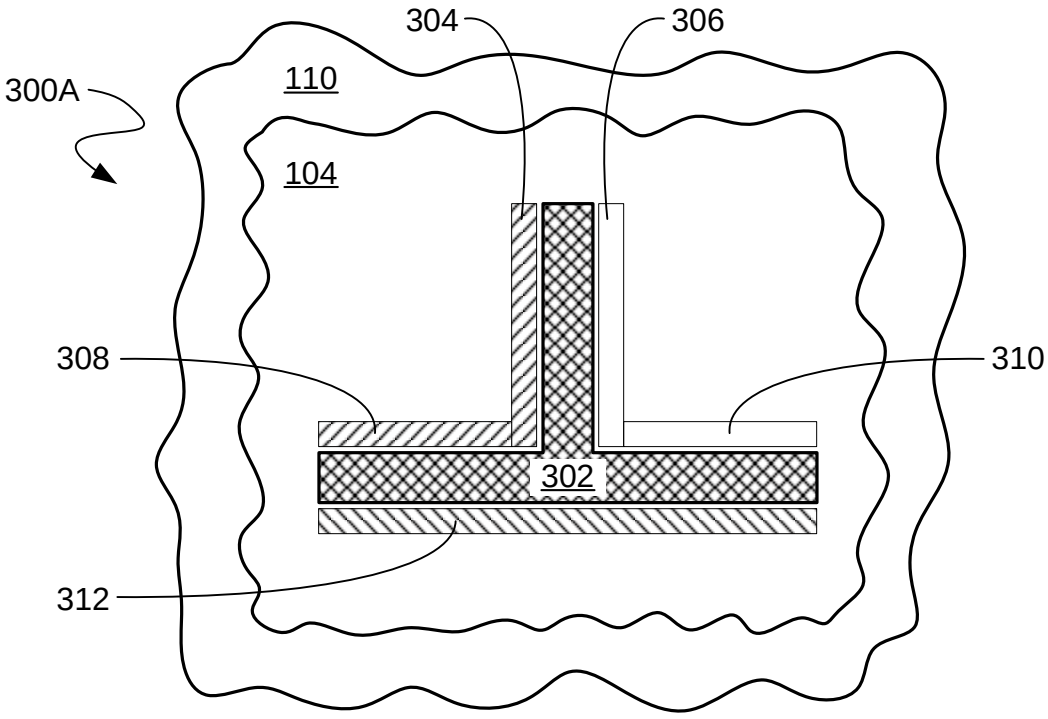
304
306
300A
110
104
308
310
302
312

FIG. 3A

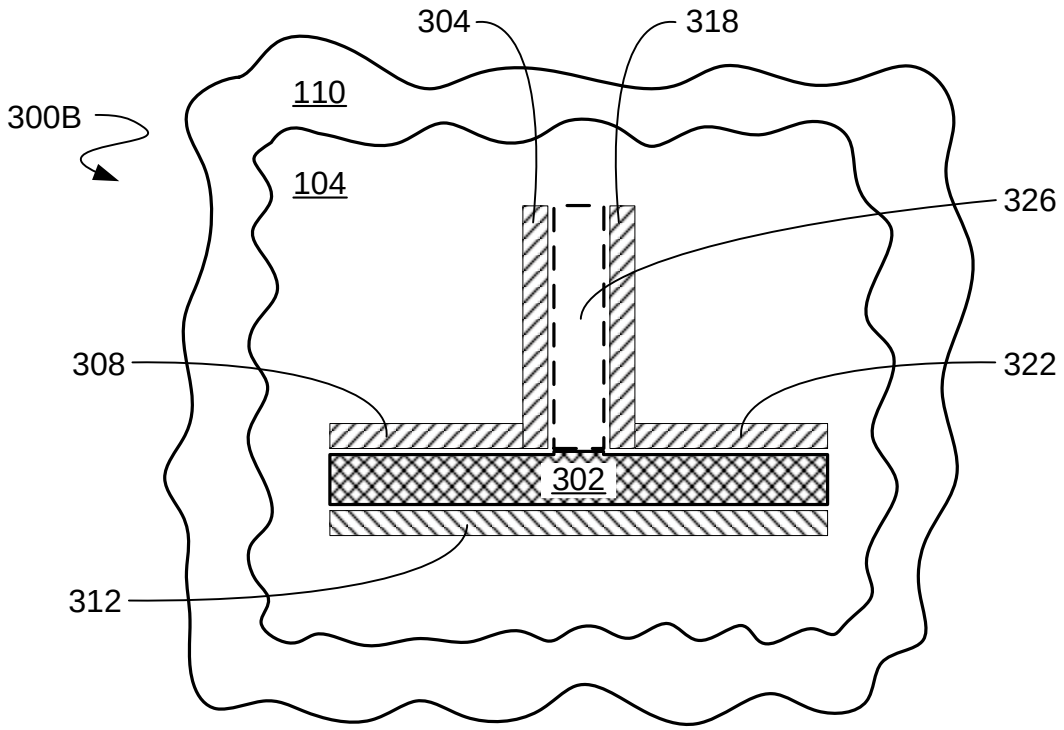
304
318
110
300B
104
326
308
322
302
312

FIG. 3B

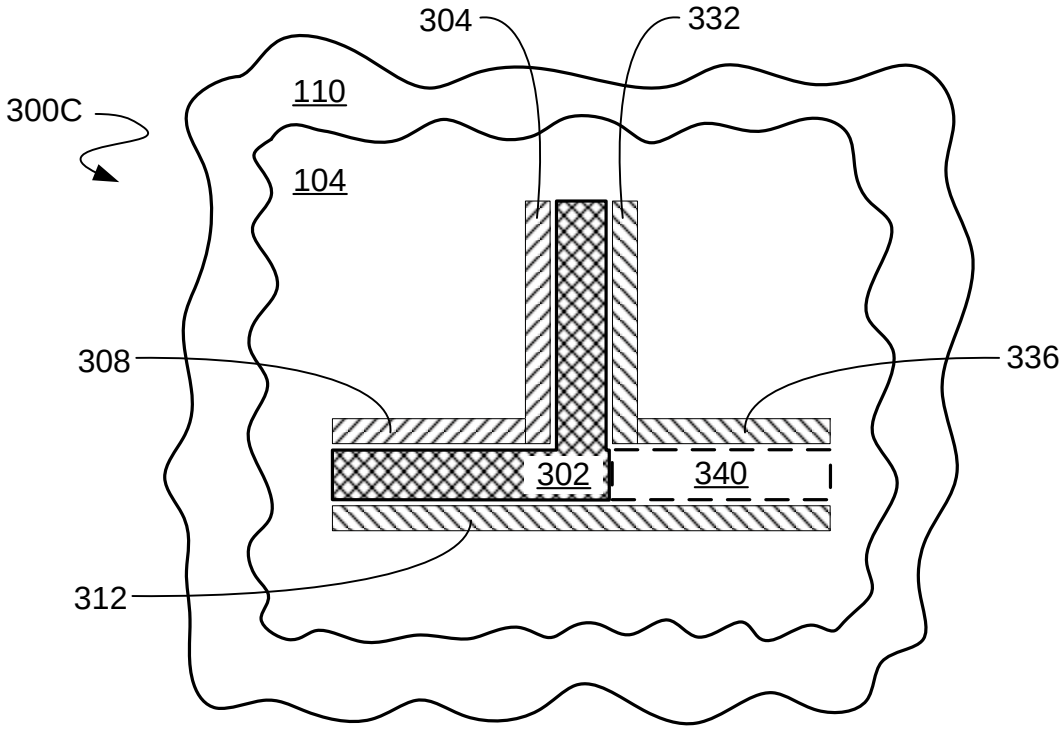
304
332
110
300C
104
308
336
302
340
312

FIG. 3C

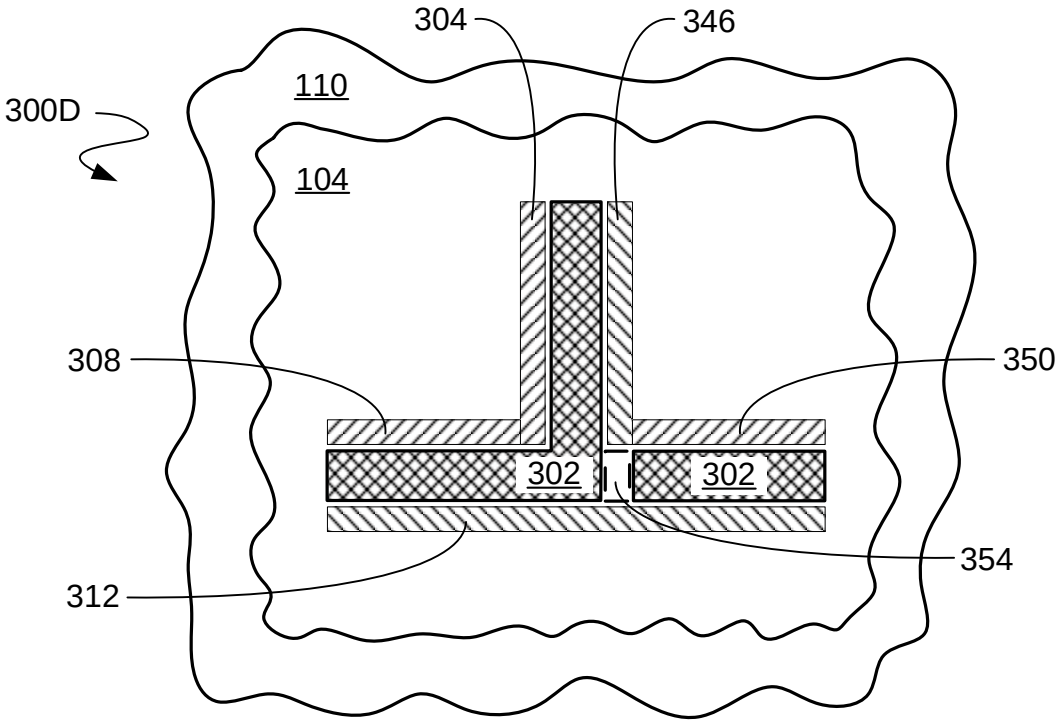
304
346
110
300D
104
308
350
302
302
354
312

FIG. 3D

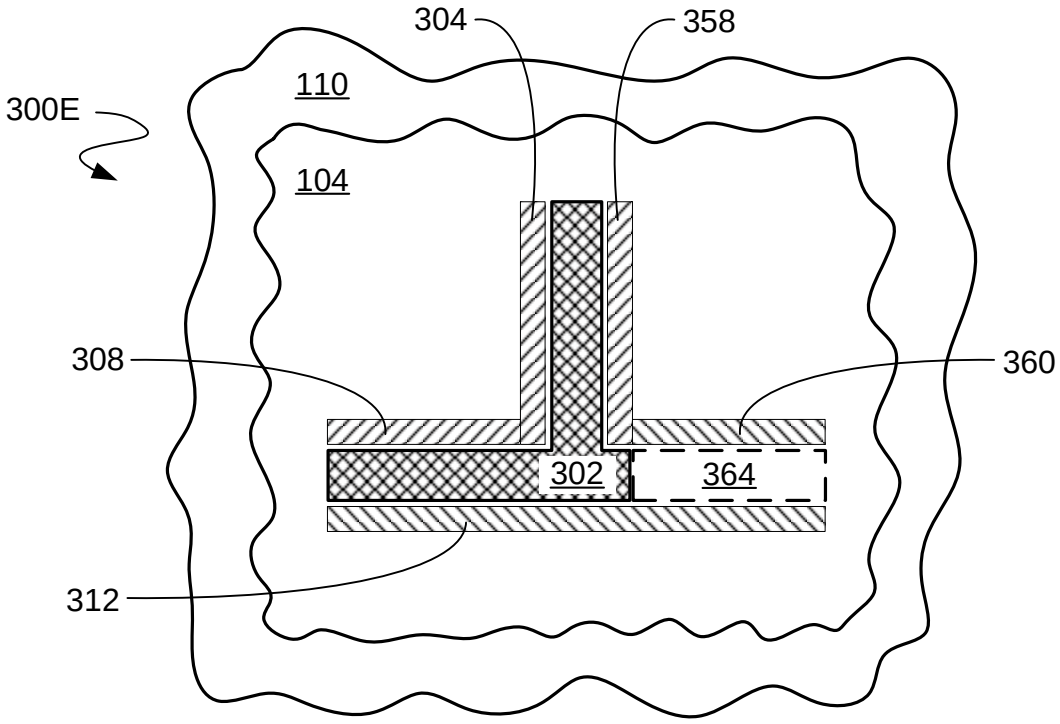
304
358
110
300E
104
308
360
302
364
312

FIG. 3E

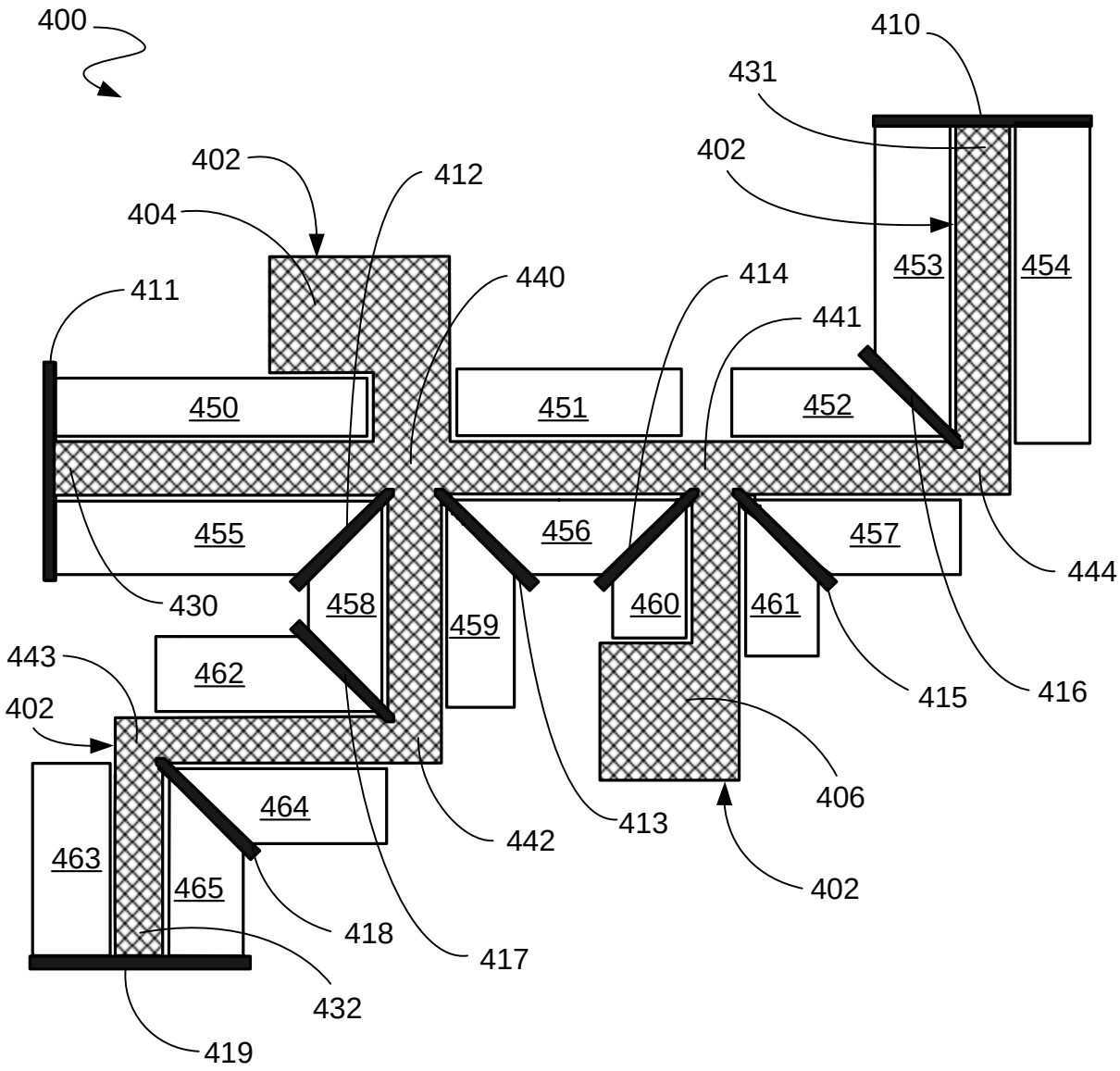
400
410
431
402
402
412
404
453
454
411
440
414
441
450
451
452
455
456
457
444
430
458
459
460
461
415
416
443
462
402
406
464
442
413
463
465
418
417
402
432
419

FIG. 4

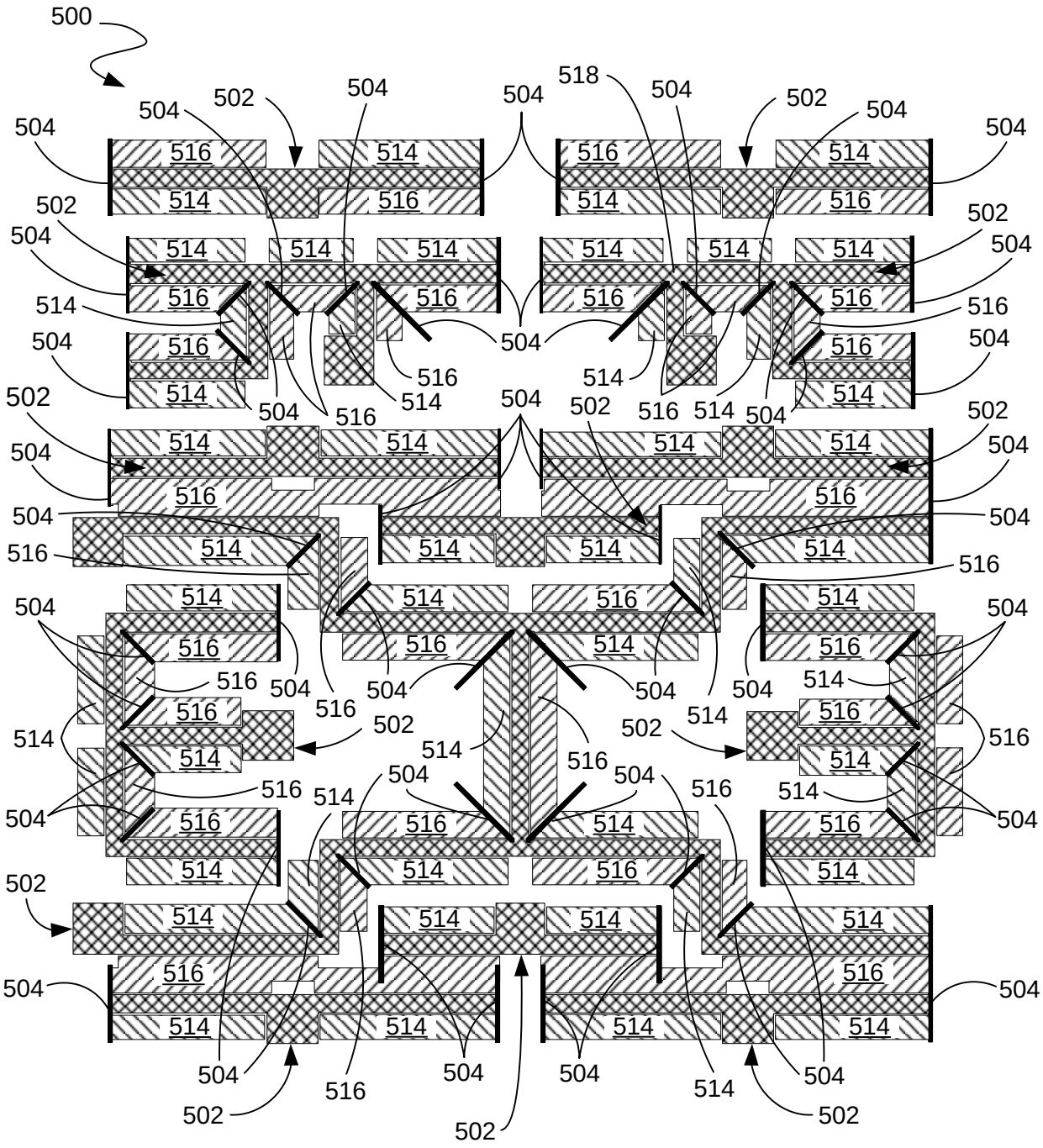

FIG. 5

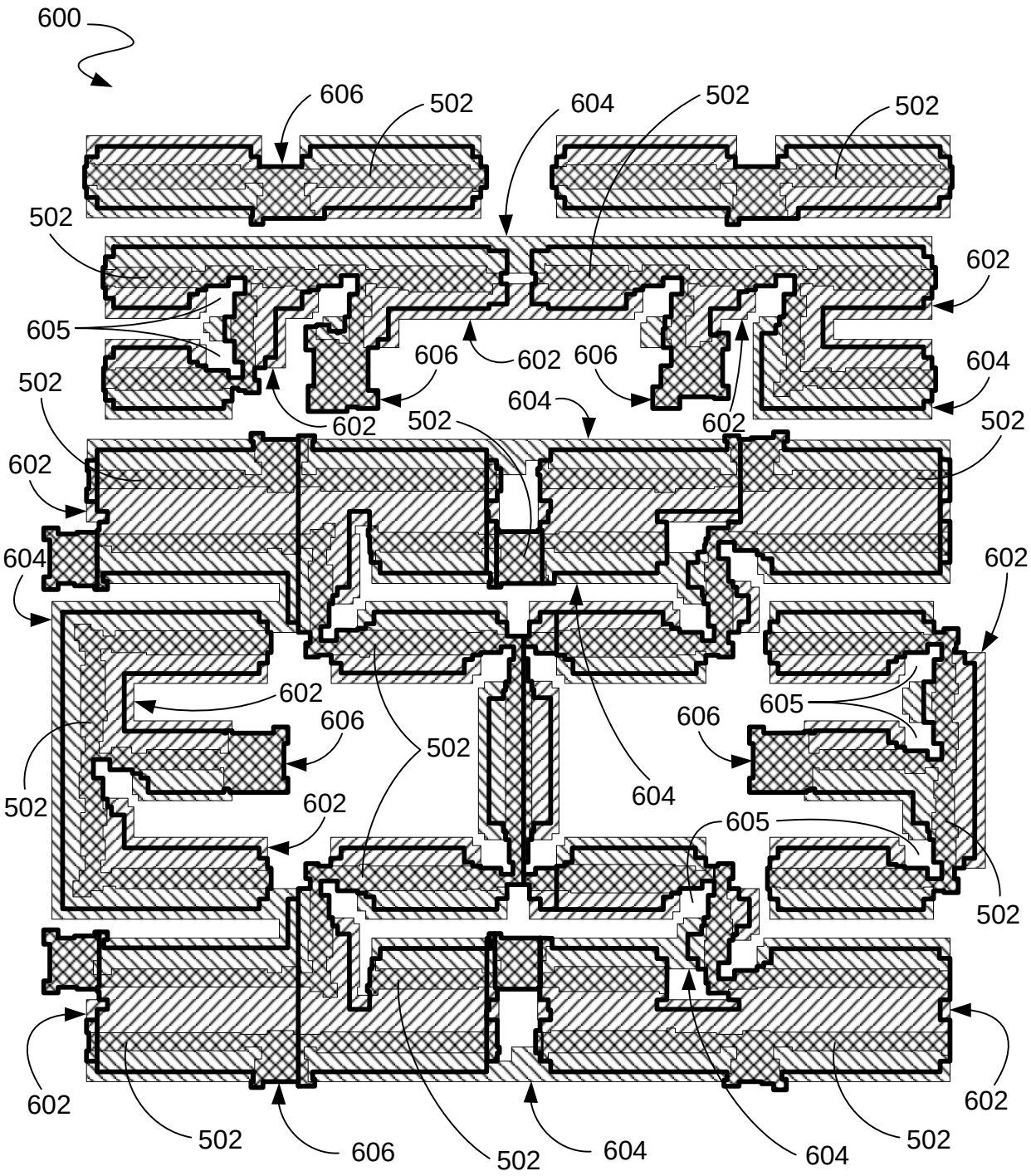
600
606
502
604
502
502
502
602
605
606
602
606
604
502
604
602
502
602
502
602
604
602
602
605
606
606
502
604
502
602
605
502
602
602
502
606
502
604
604
502

FIG. 6

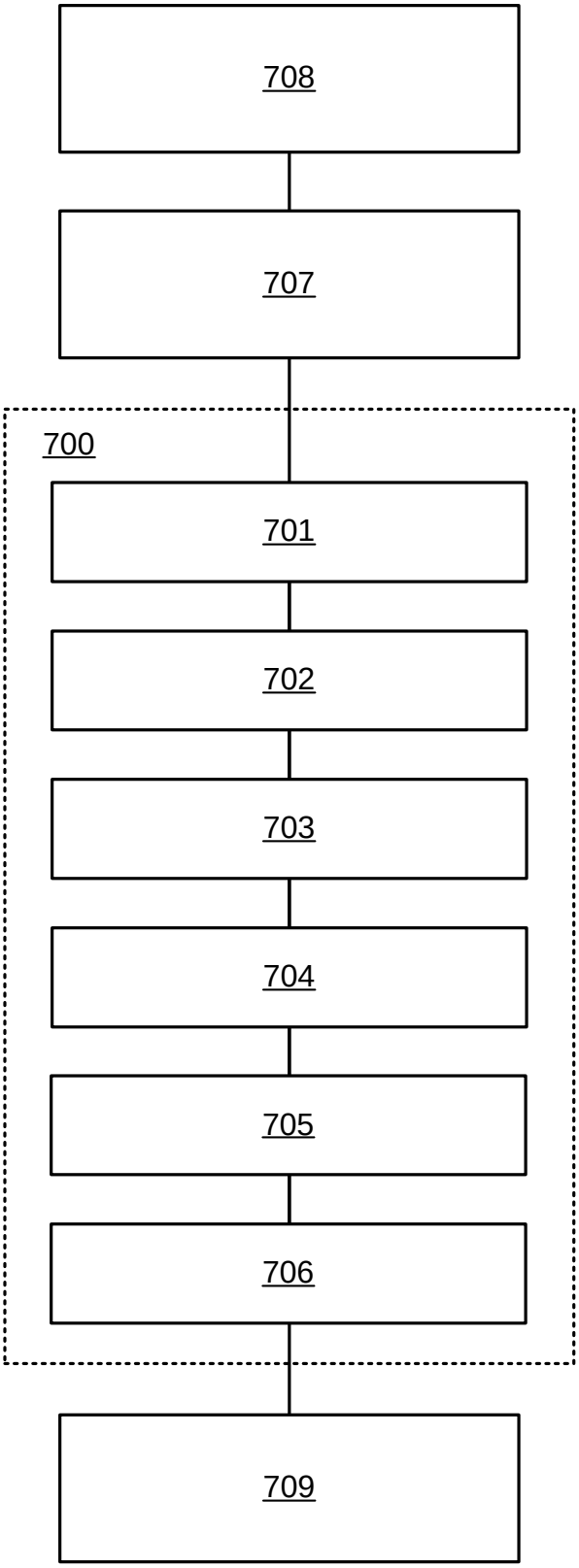

FIG. 7

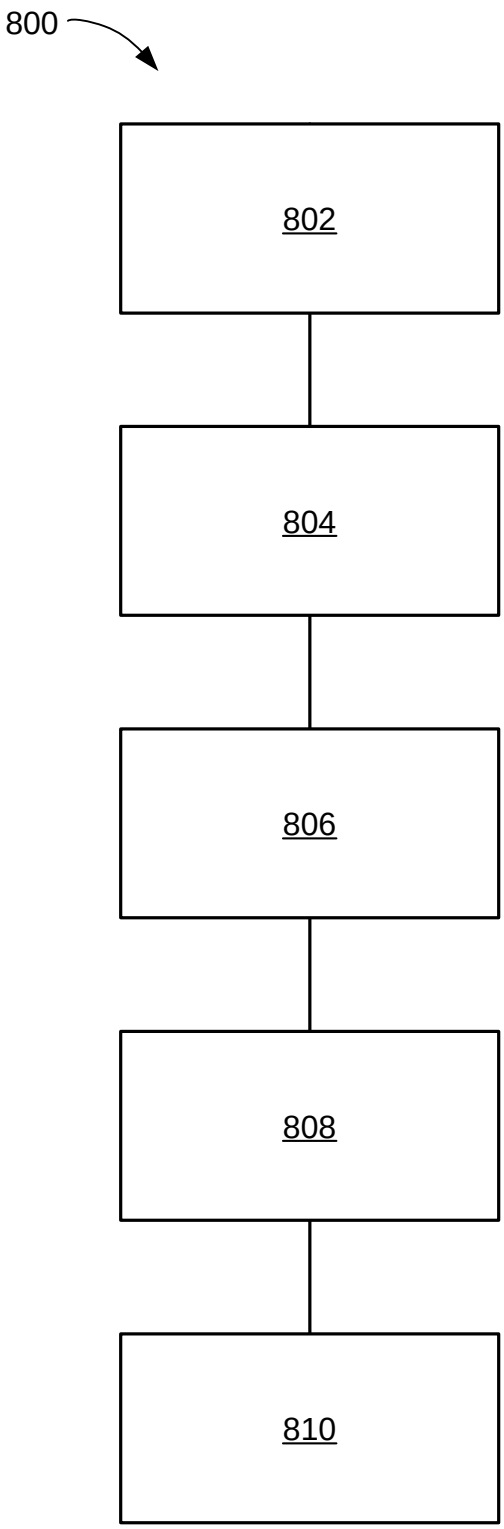

FIG. 8