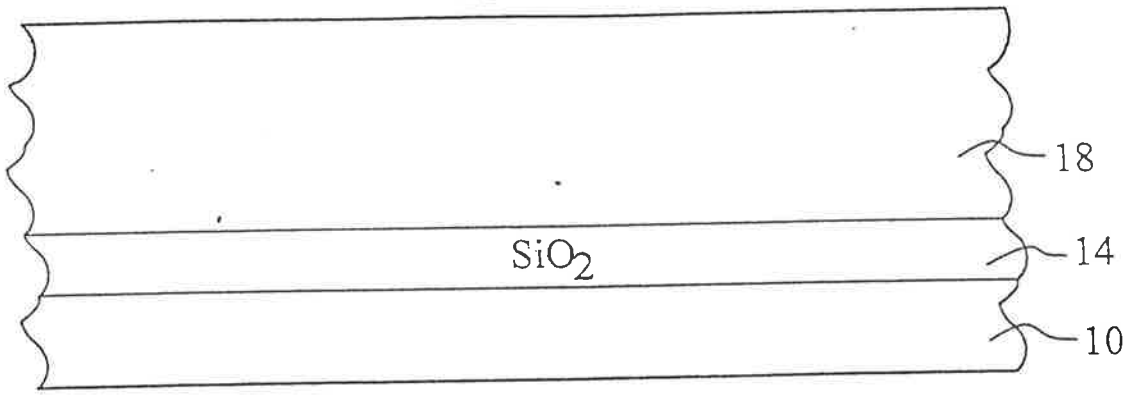

FIG. 1

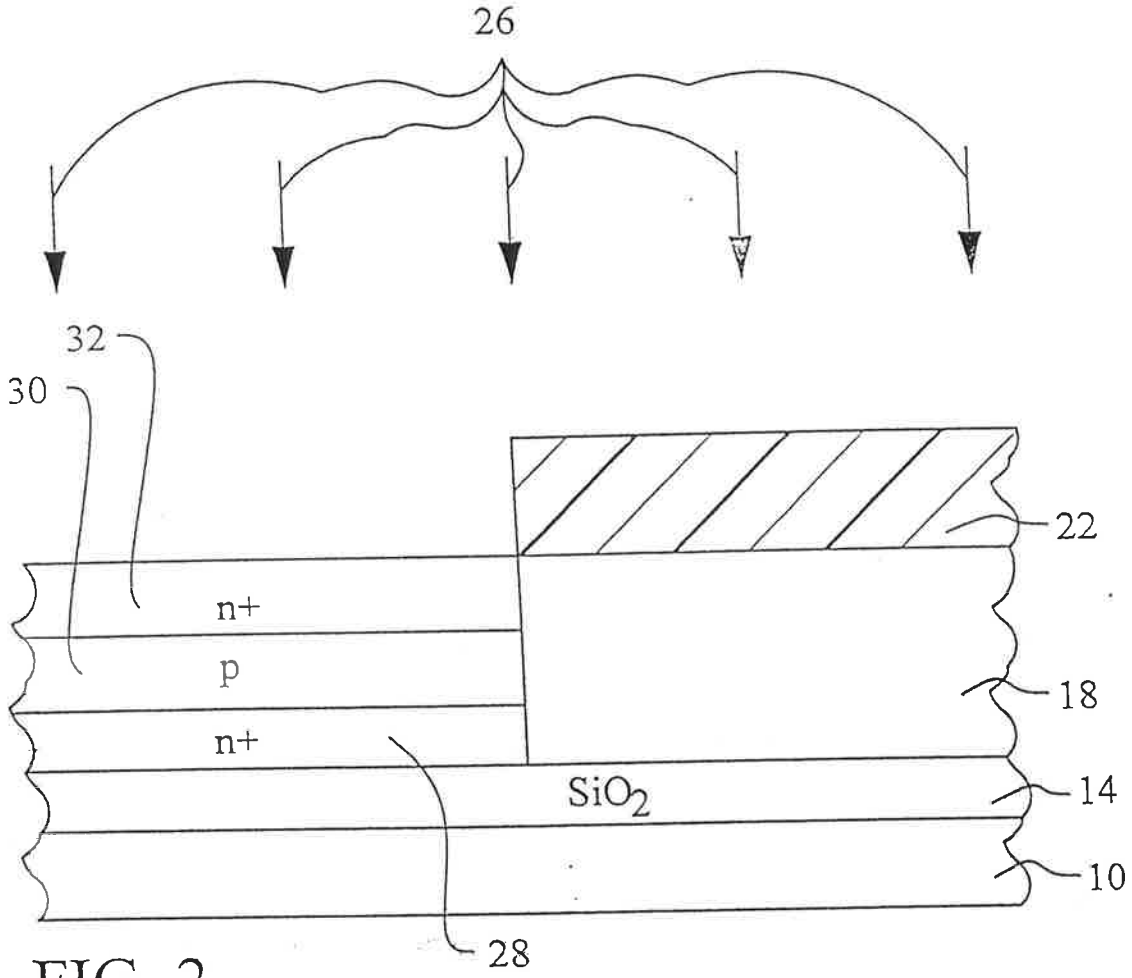

FIG. 2

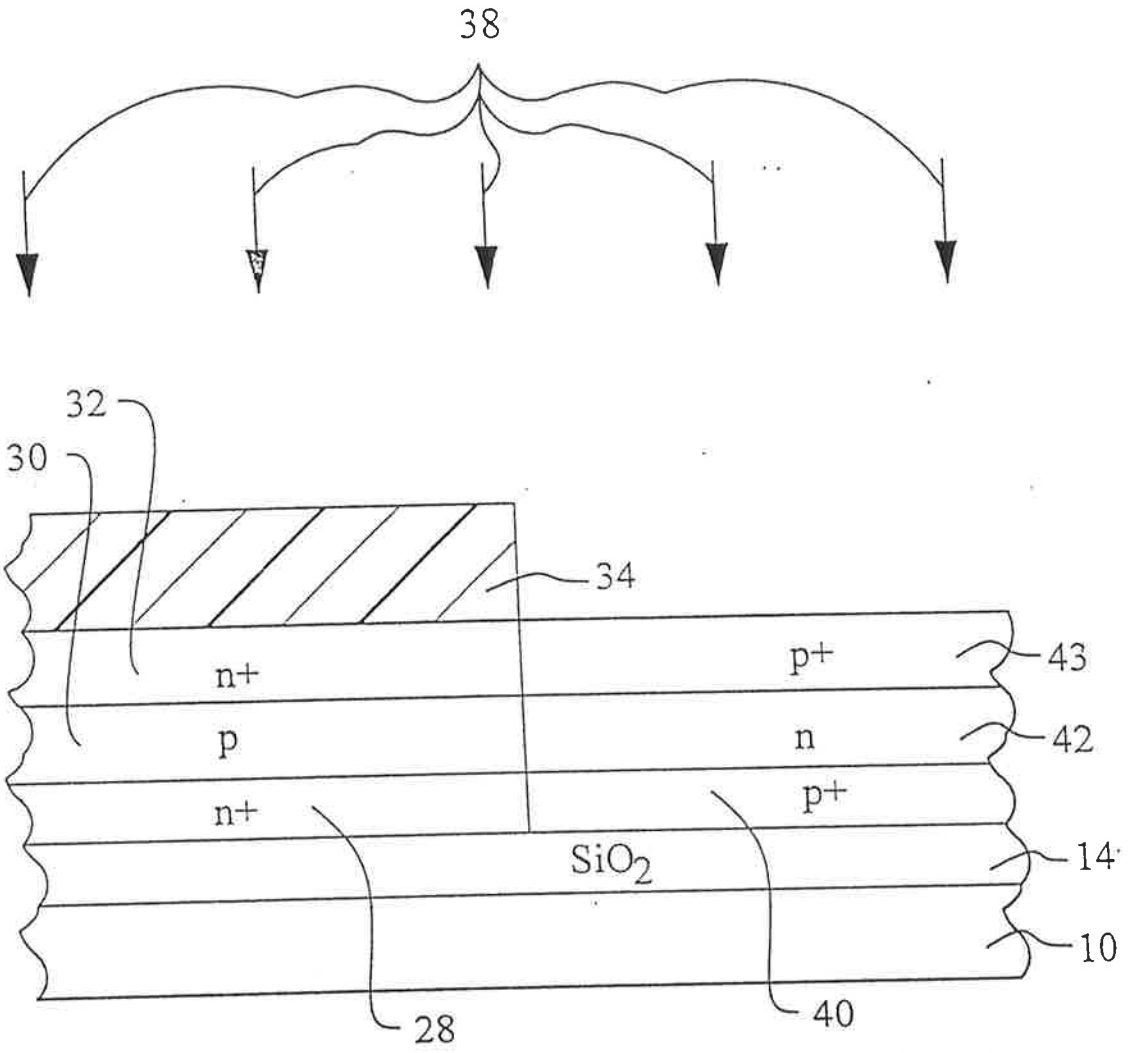

FIG. 3

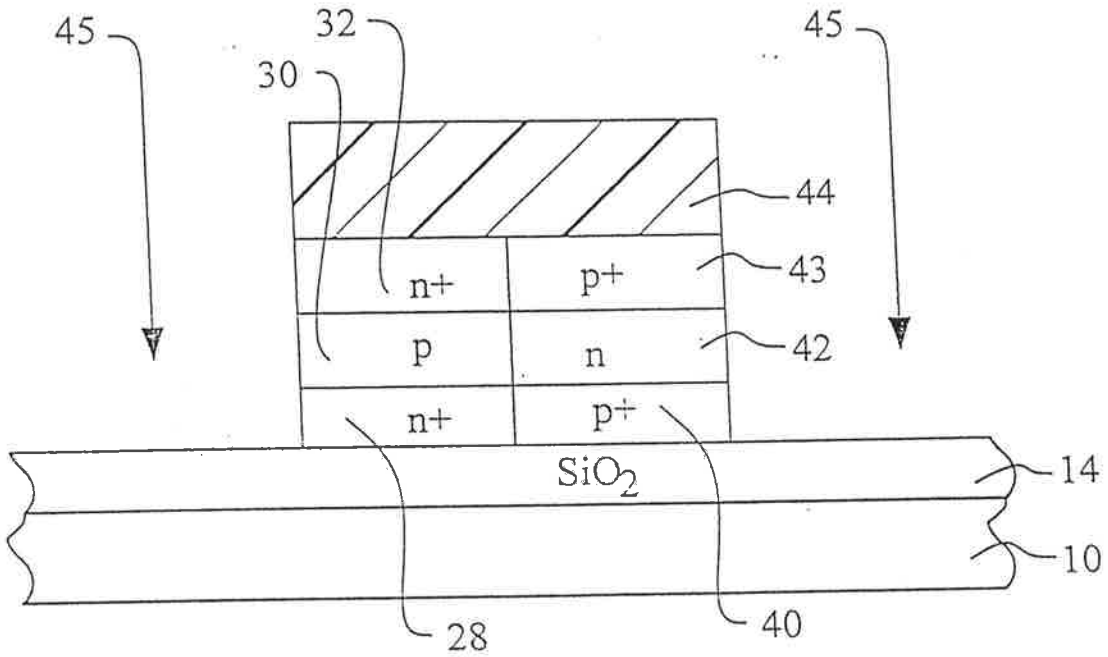

FIG. 4

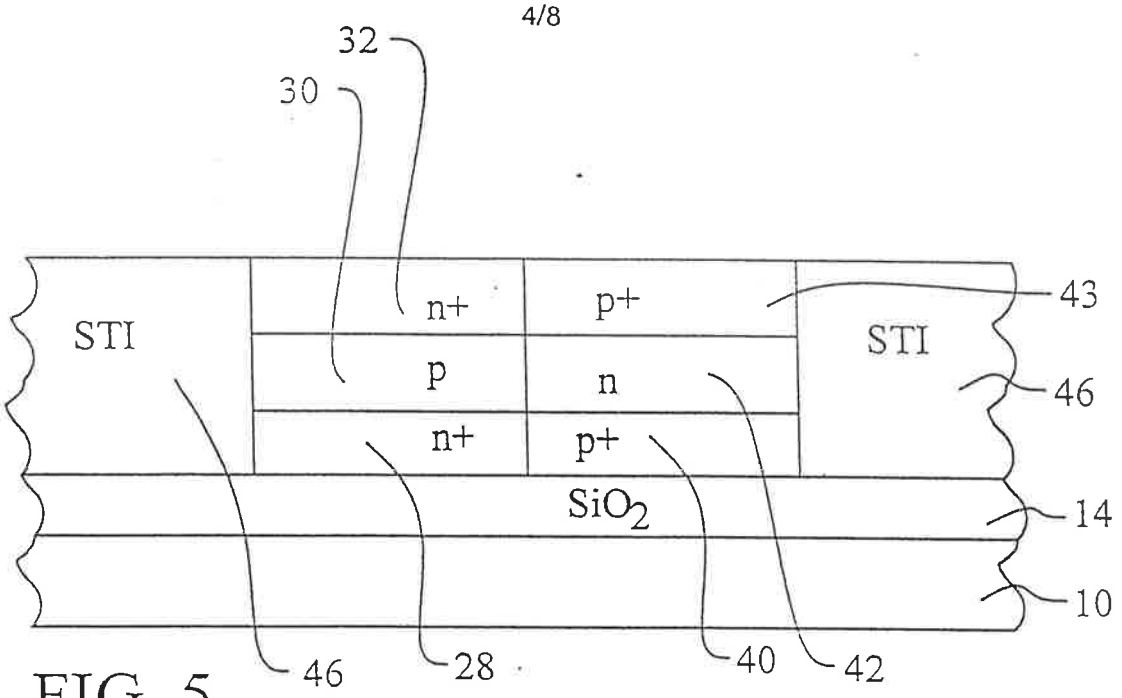
32
30
STI
n+
p+
STI
43
p
n
46
n+
p+
SiO_2
14
10
46
28
40
42

FIG. 5

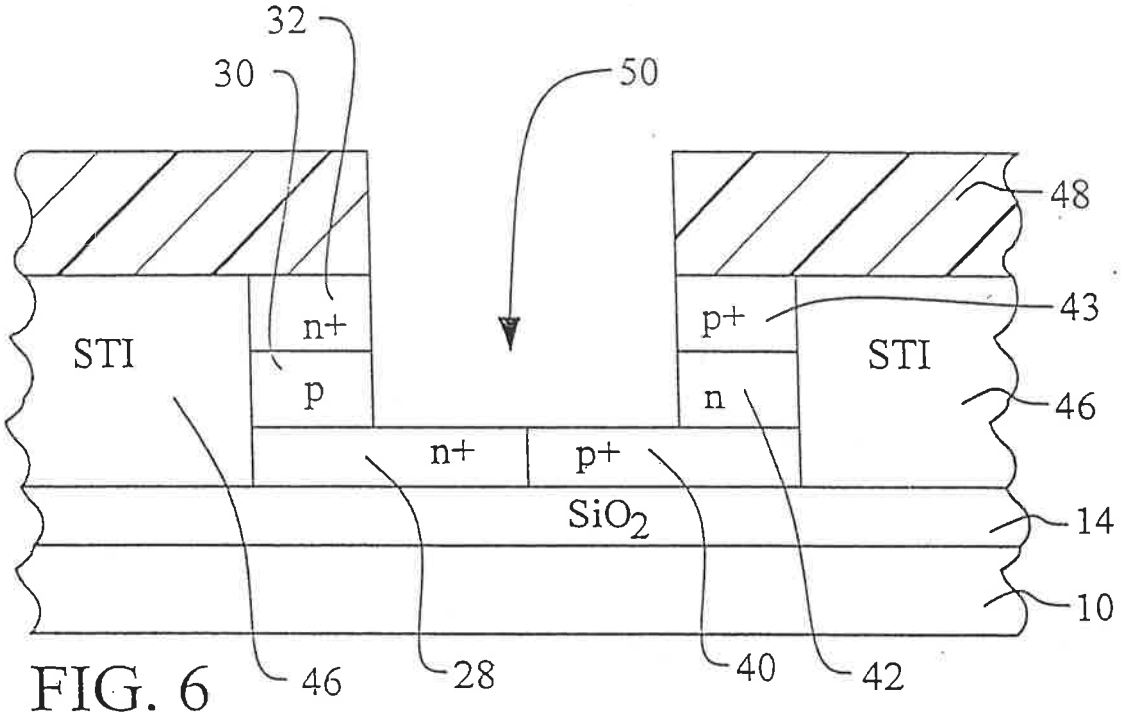
32
30
50
48
STI
n+
p+
43
STI
p
n
46
n+
p+
SiO_2
14
10
46
28
40
42

FIG. 6

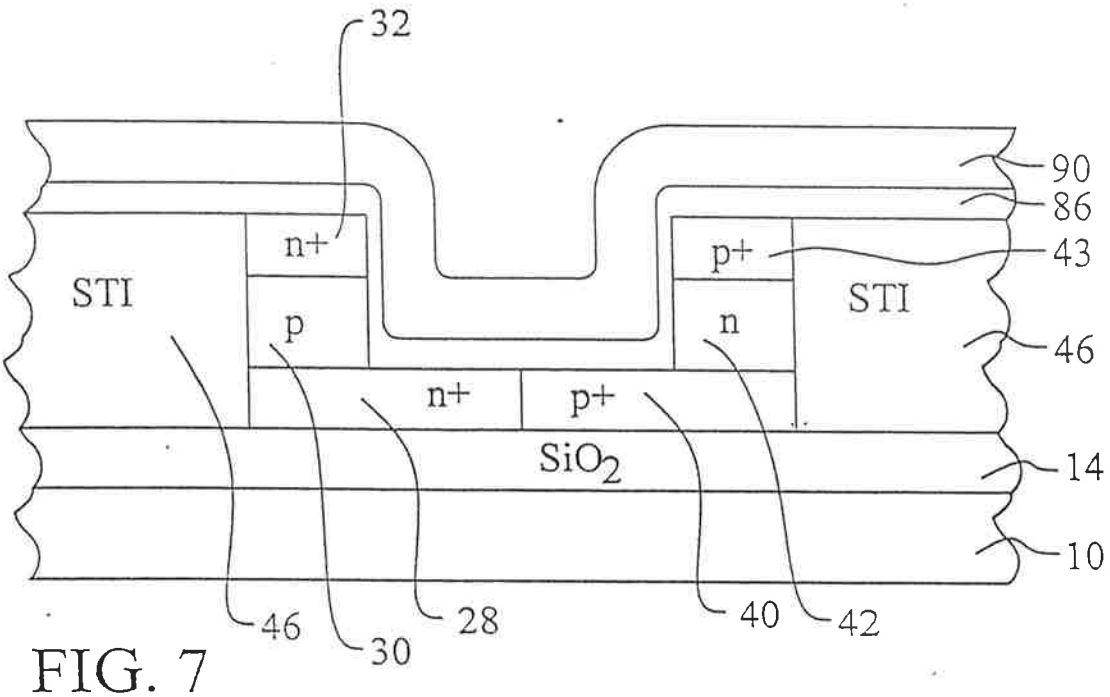
32
90
86
n+
p+
43
STI
p
n
STI
46
n+
p+
SiO_2
14
10
46
30
28
40
42

FIG. 7

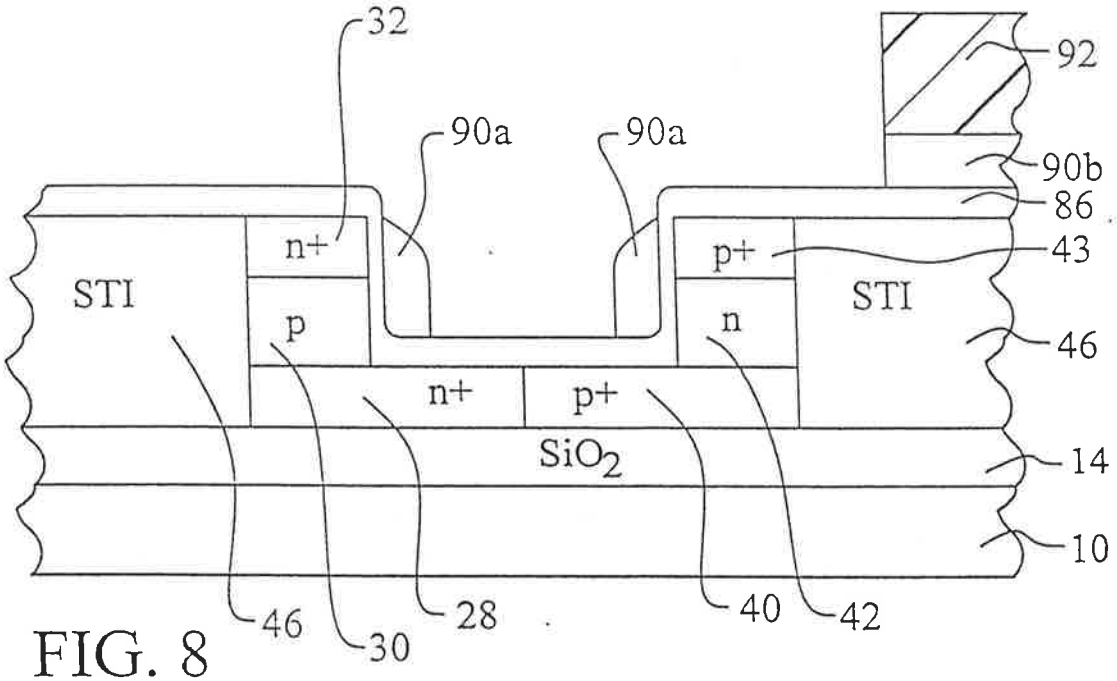
32
92
90a
90a
90b
86
n+
p+
43
STI
p
n
STI
46
n+
p+
SiO_2
14
10
46
30
28
40
42

FIG. 8

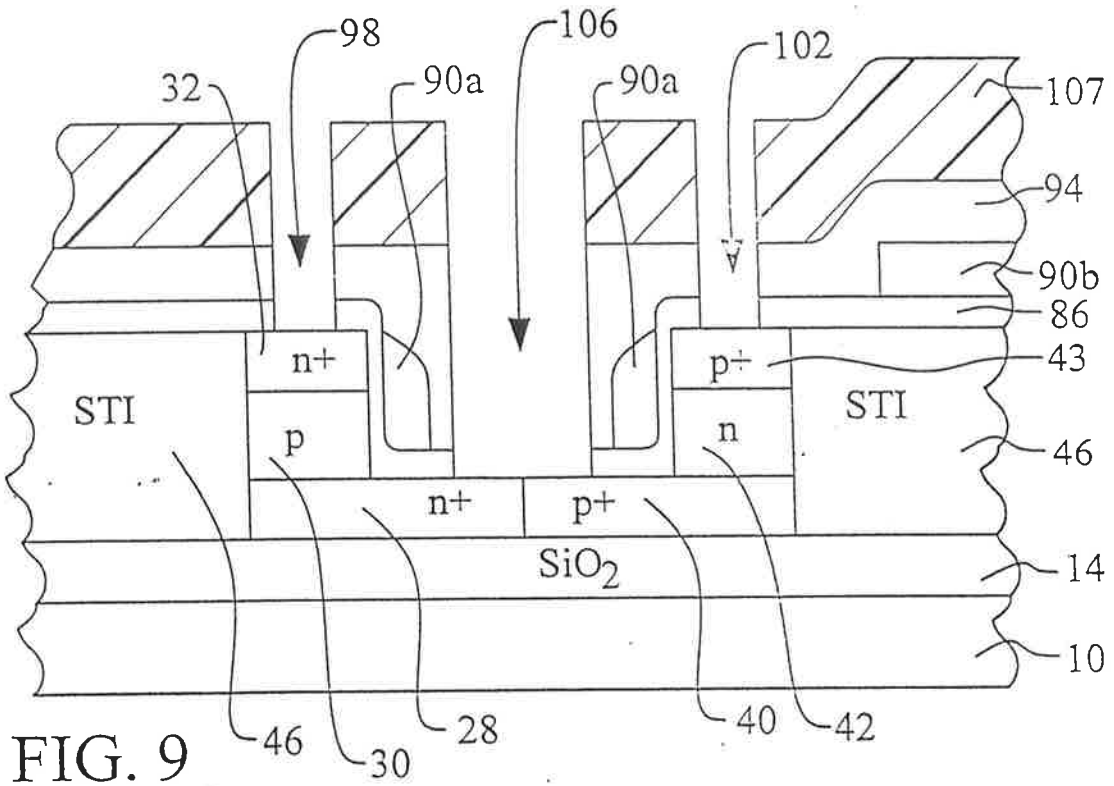
98
106
102
32
90a
90a
107
94
90b
86
n+
p+
43
STI
p
n
STI
46
n+
p+
SiO_2
14
10
46
30
28
40
42

FIG. 9

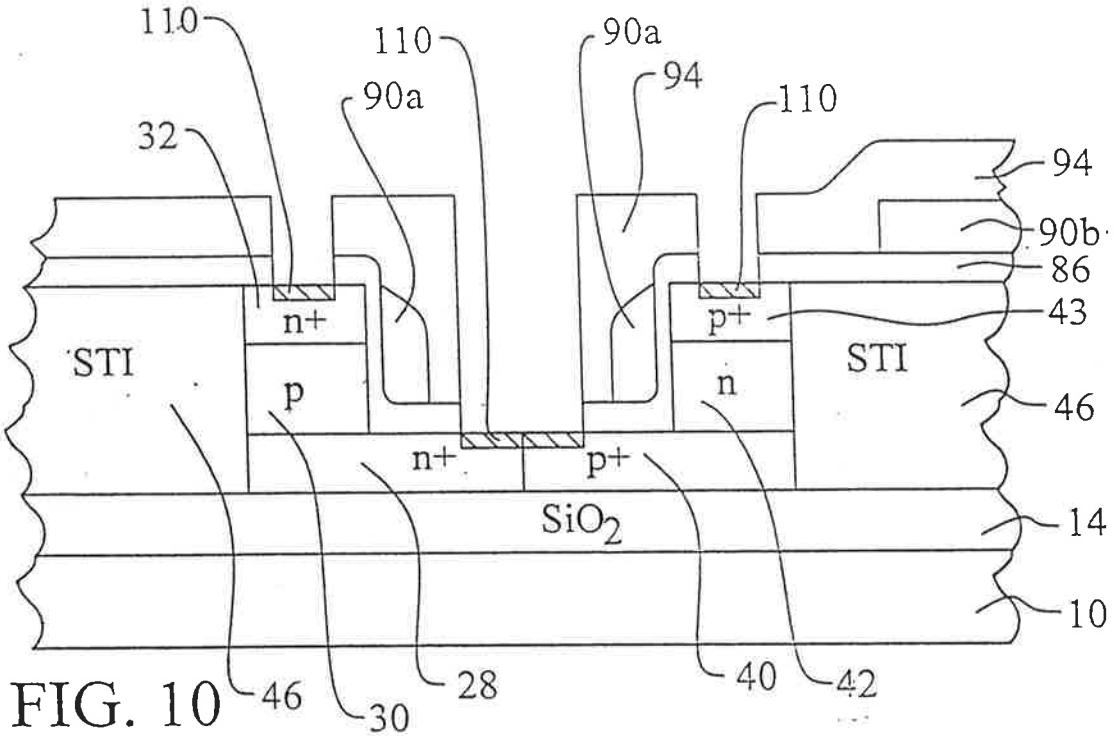
110
110
90a
94
90a
110
32
94
90b
86
n+
p+
43
STI
p
n
STI
46
n+
p+
SiO_2
14
10
46
30
28
40
42

FIG. 10

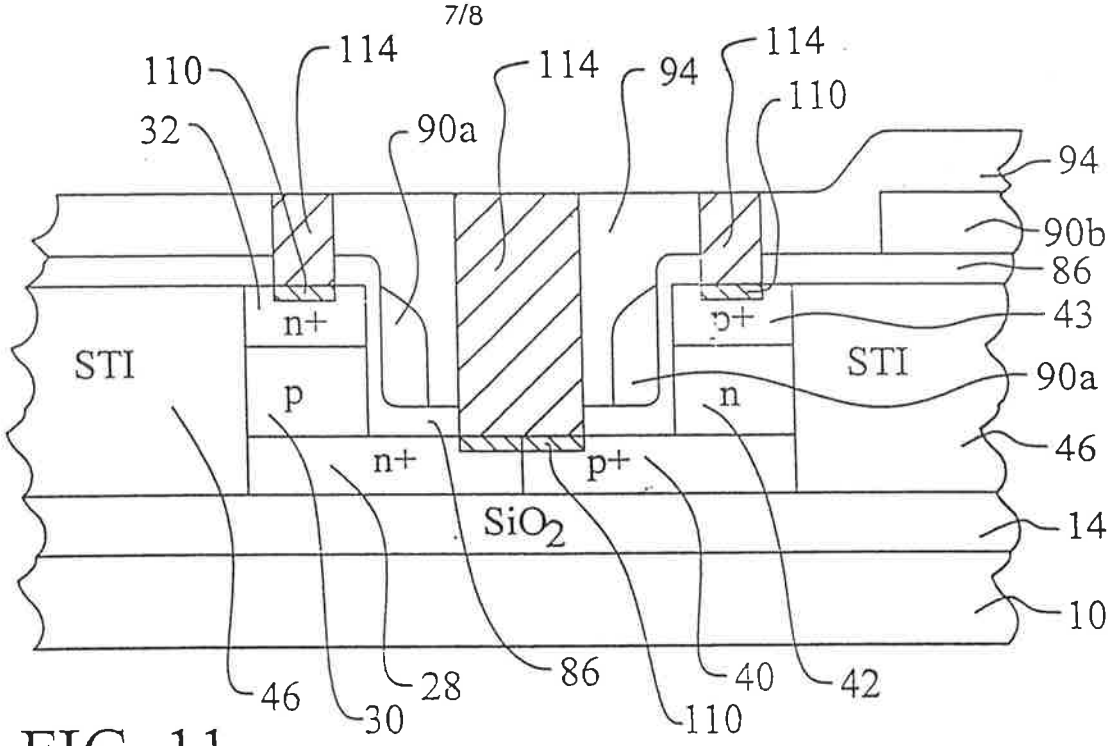
110
114
114
94
114
110
32
90a
94
90b
86
43
n+
p+
STI
STI
90a
p
n
46
n+
p+
SiO_2
14
10
46
30
28
86
110
40
42

FIG. 11

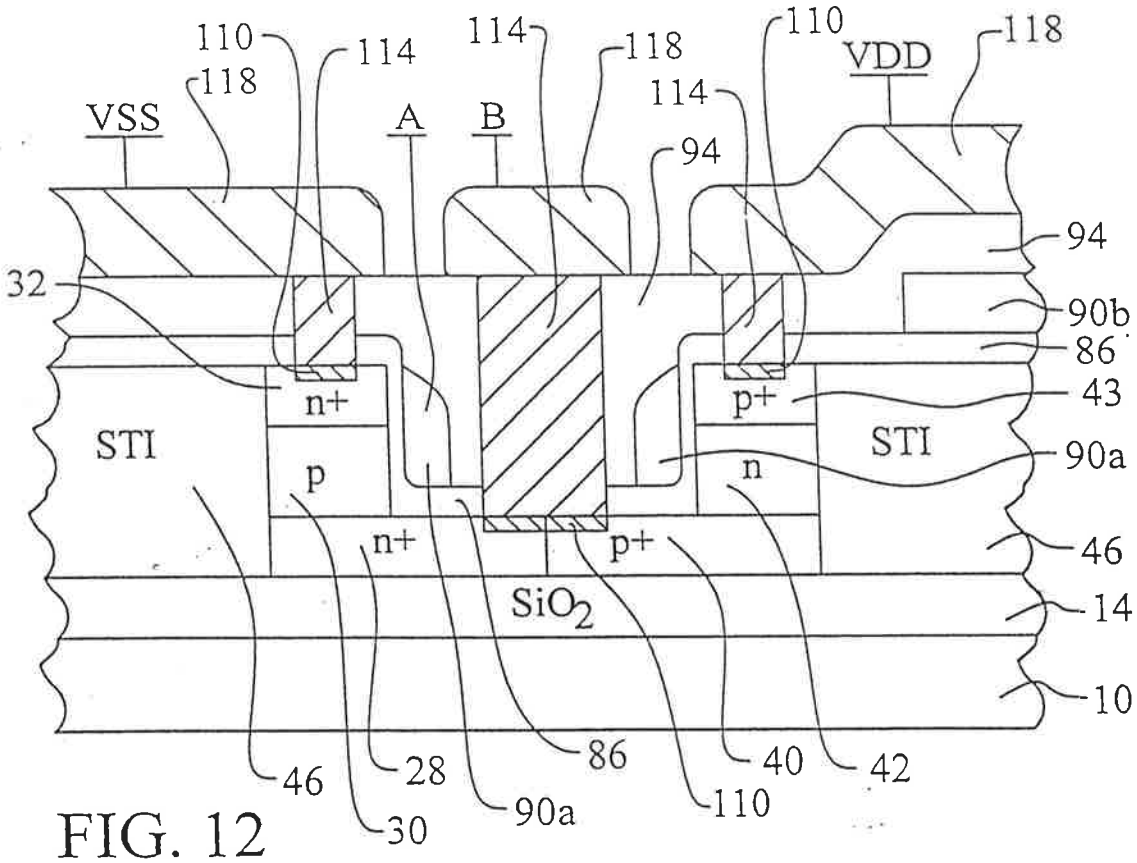
110
114
114
118
110
VDD
118
118
114
VSS
A
B
94
94
32
90b
86
43
n+
p+
STI
STI
90a
p
n
46
n+
p+
SiO_2
14
10
46
28
86
40
42
30
90a
110

FIG. 12

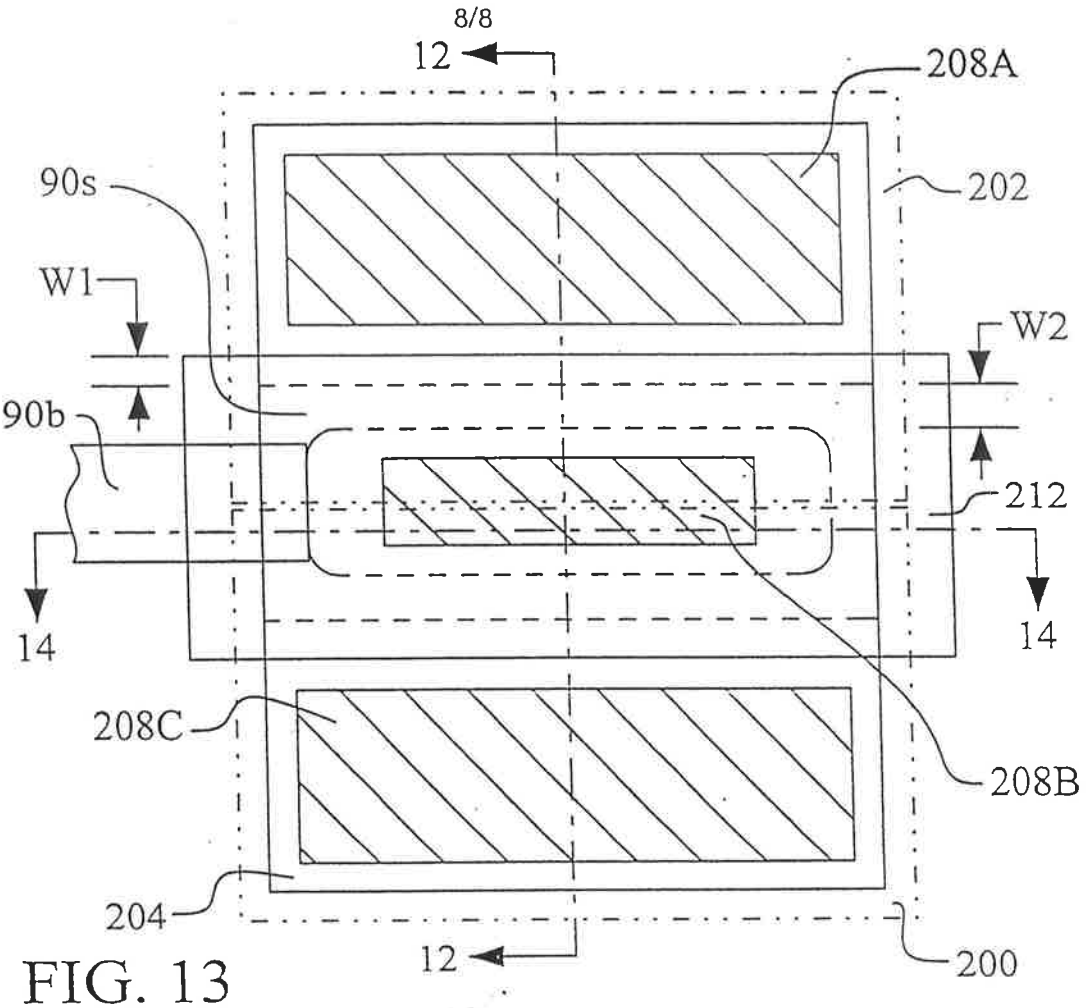
12
208A
90s
202
W1
W2
90b
212
14
14
208C
208B
204
12
200

FIG. 13

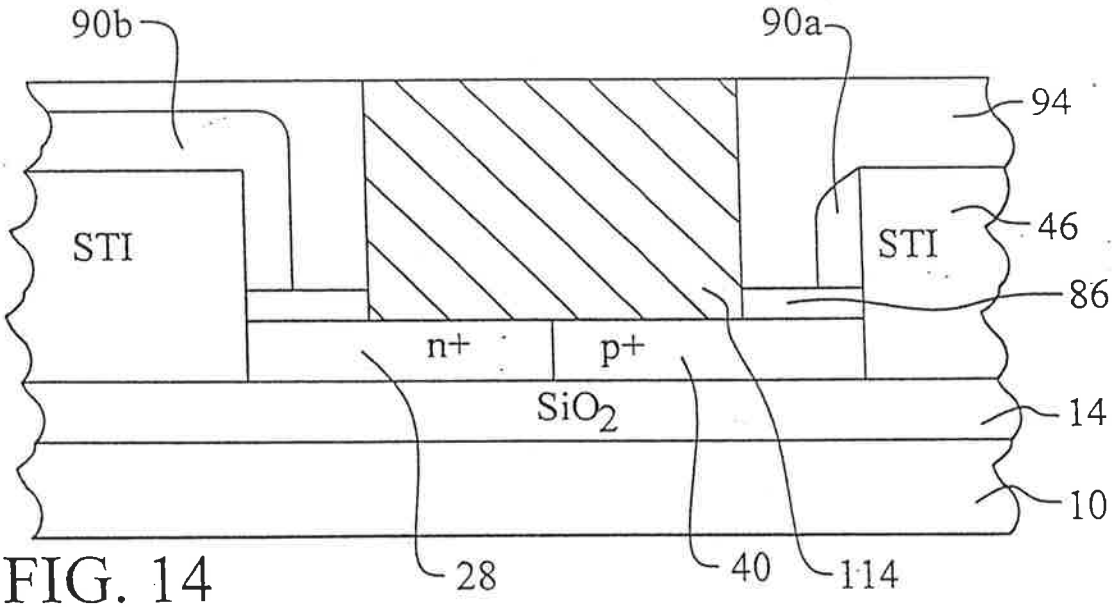
90b
90a
94
STI
STI
46
86
n+
p+
SiO_2
14
10
28
40
114

FIG. 14