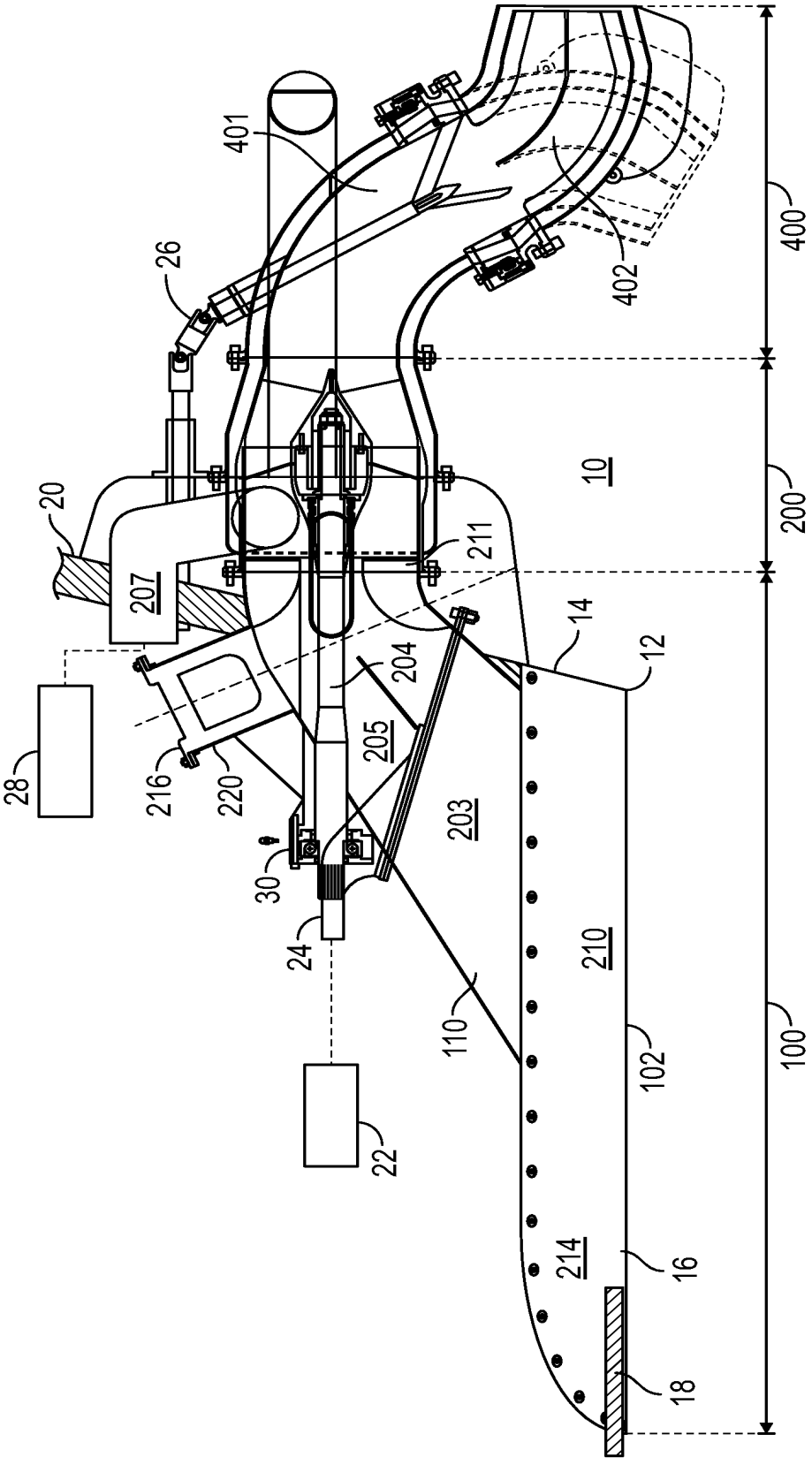
401
26
402
400
20
10
200
207
211
14
12
204
205
28
216
220
203
30
24
210
110
102
100
22
214
16
18

FIG. 1

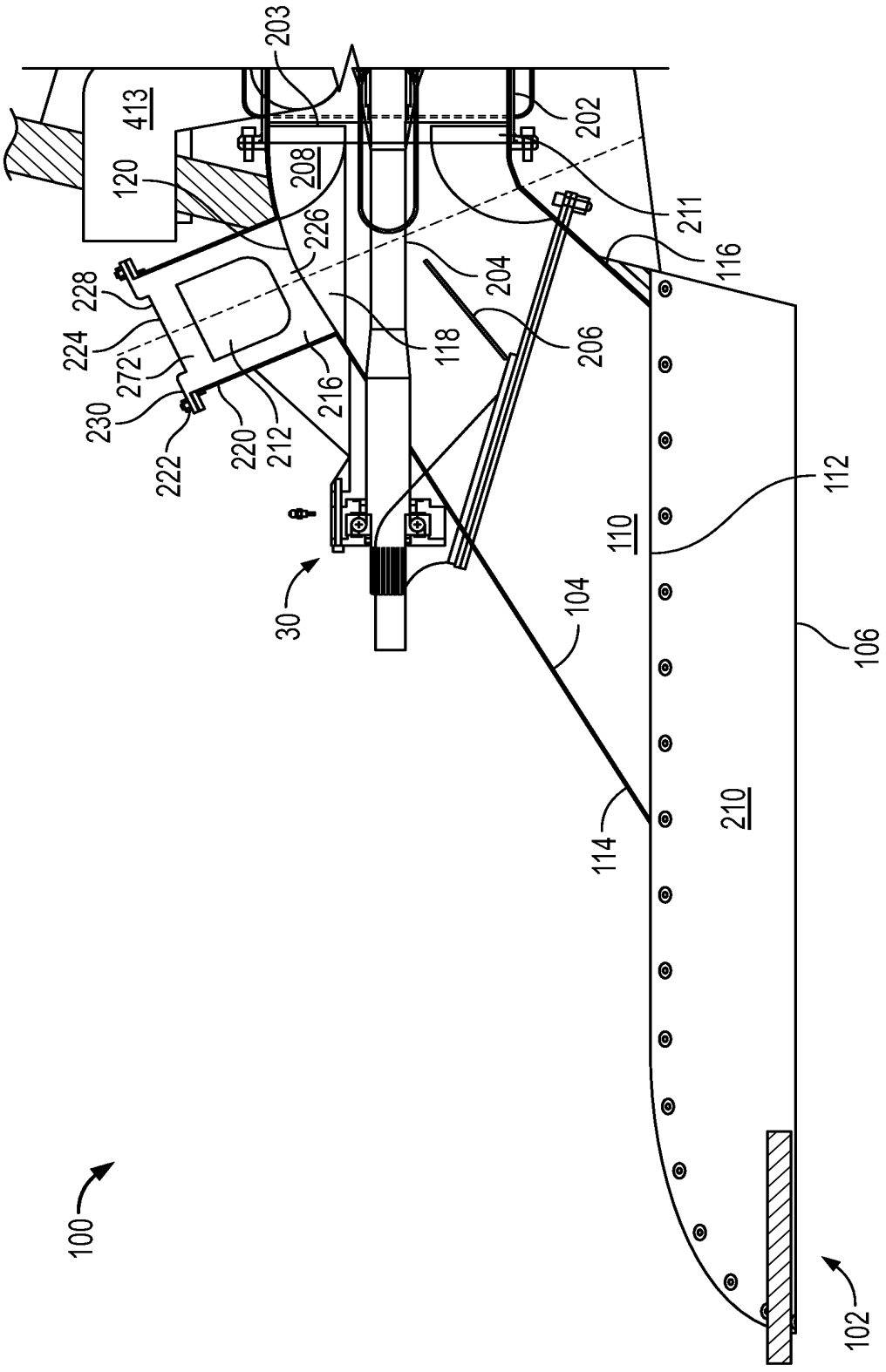
203
413
202
120
208
211
226
116
228
204
224
118
206
272
216
230
220
212
222
112
110
30
104
106
210
114
100
102

FIG. 2

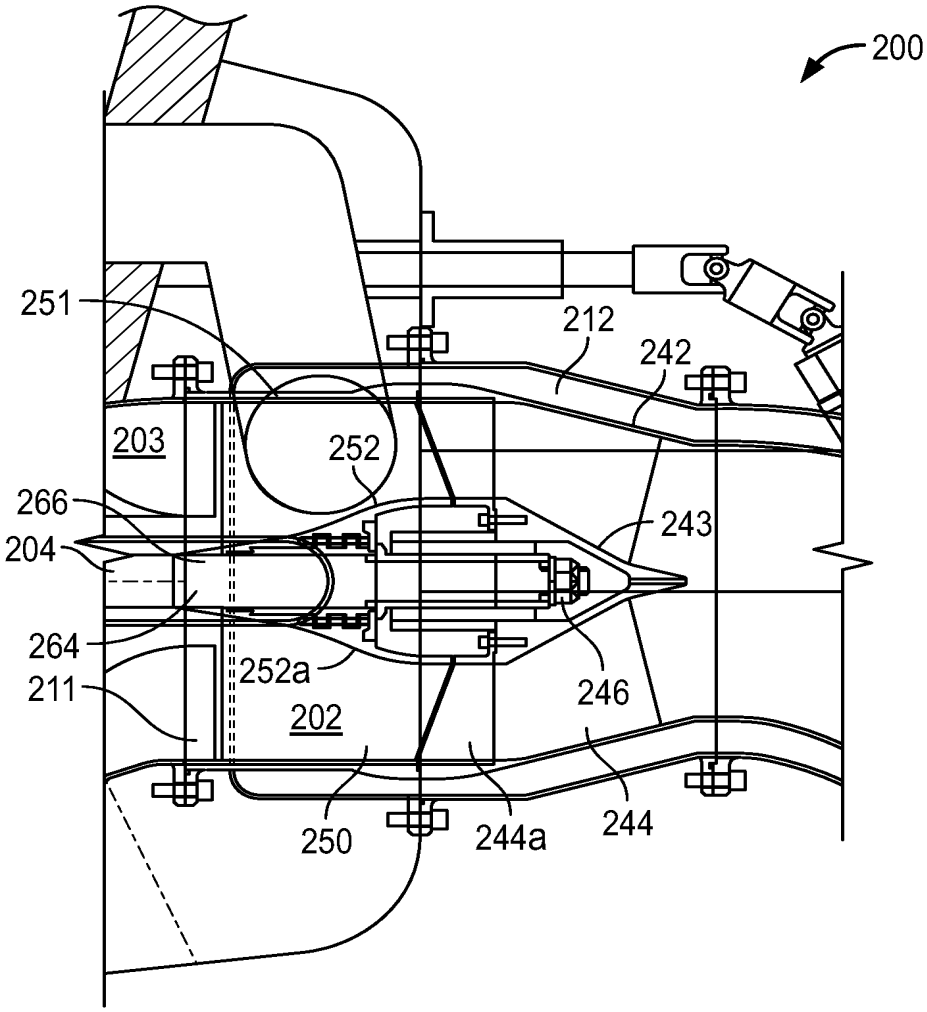
200
251
212
242
203
252
266
243
204
264
252a
246
211
202
250
244a
244

FIG. 3

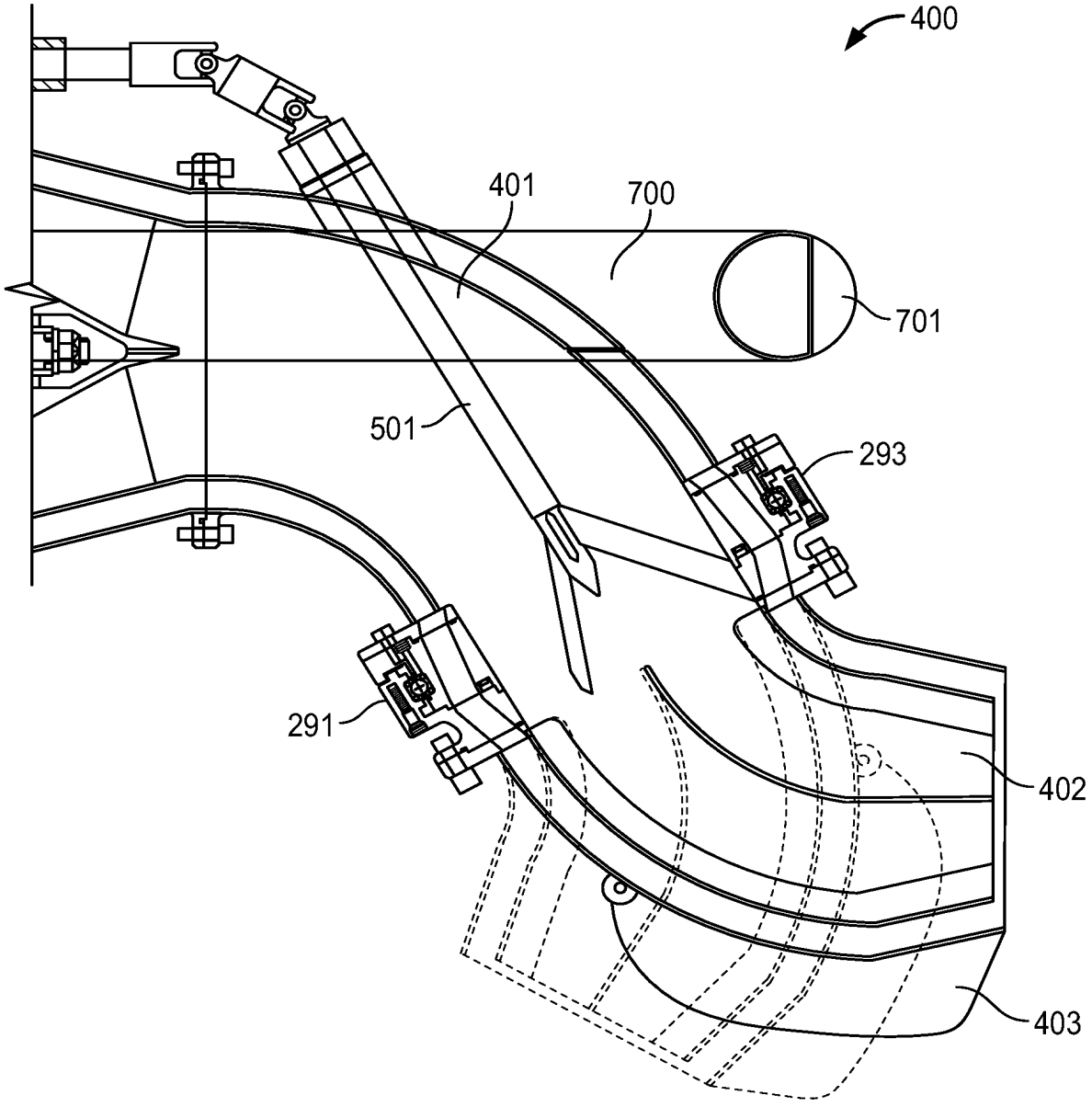

FIG. 4

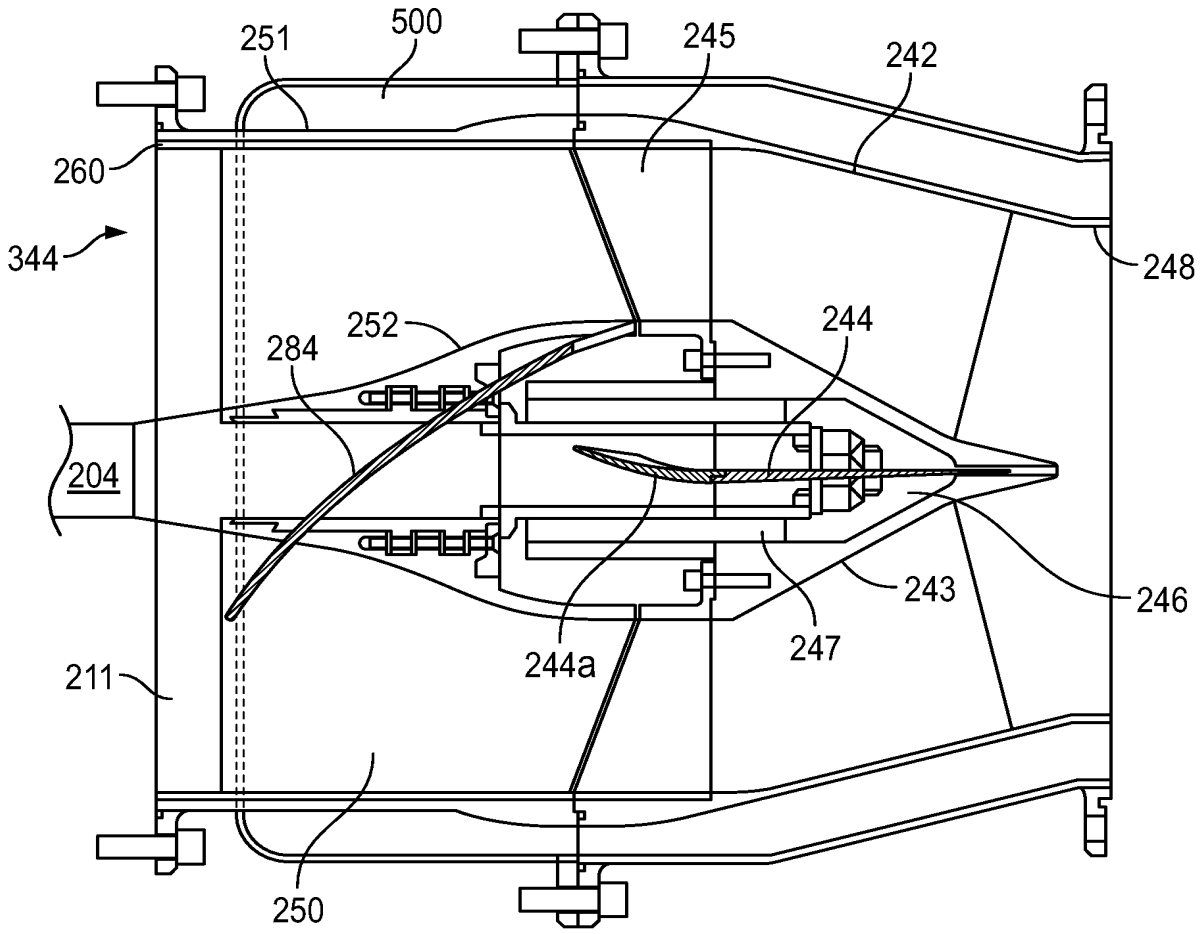
251
500
245
242
260
344
248
252
284
244
204
243
246
247
244a
211
250

FIG. 5

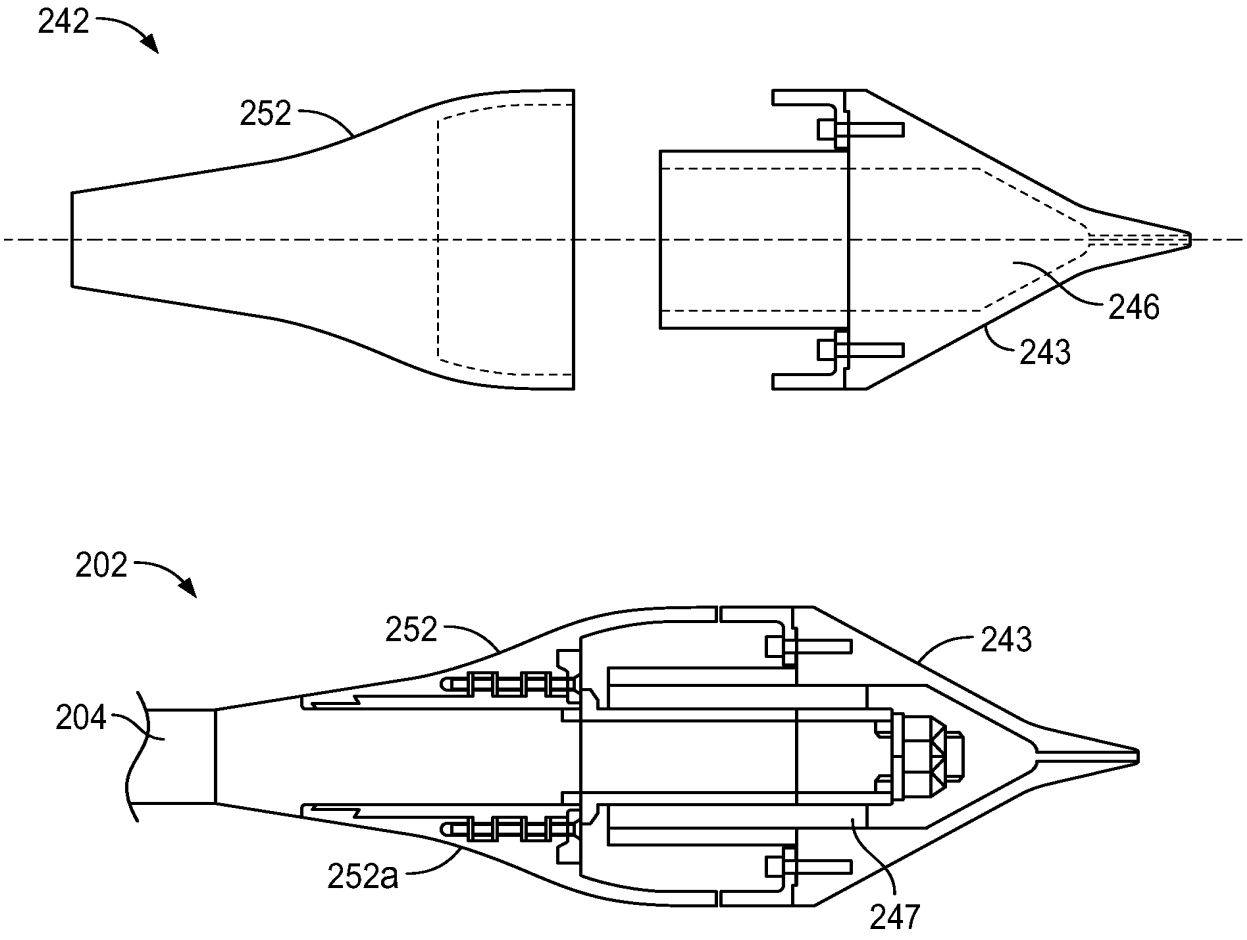

FIG. 6

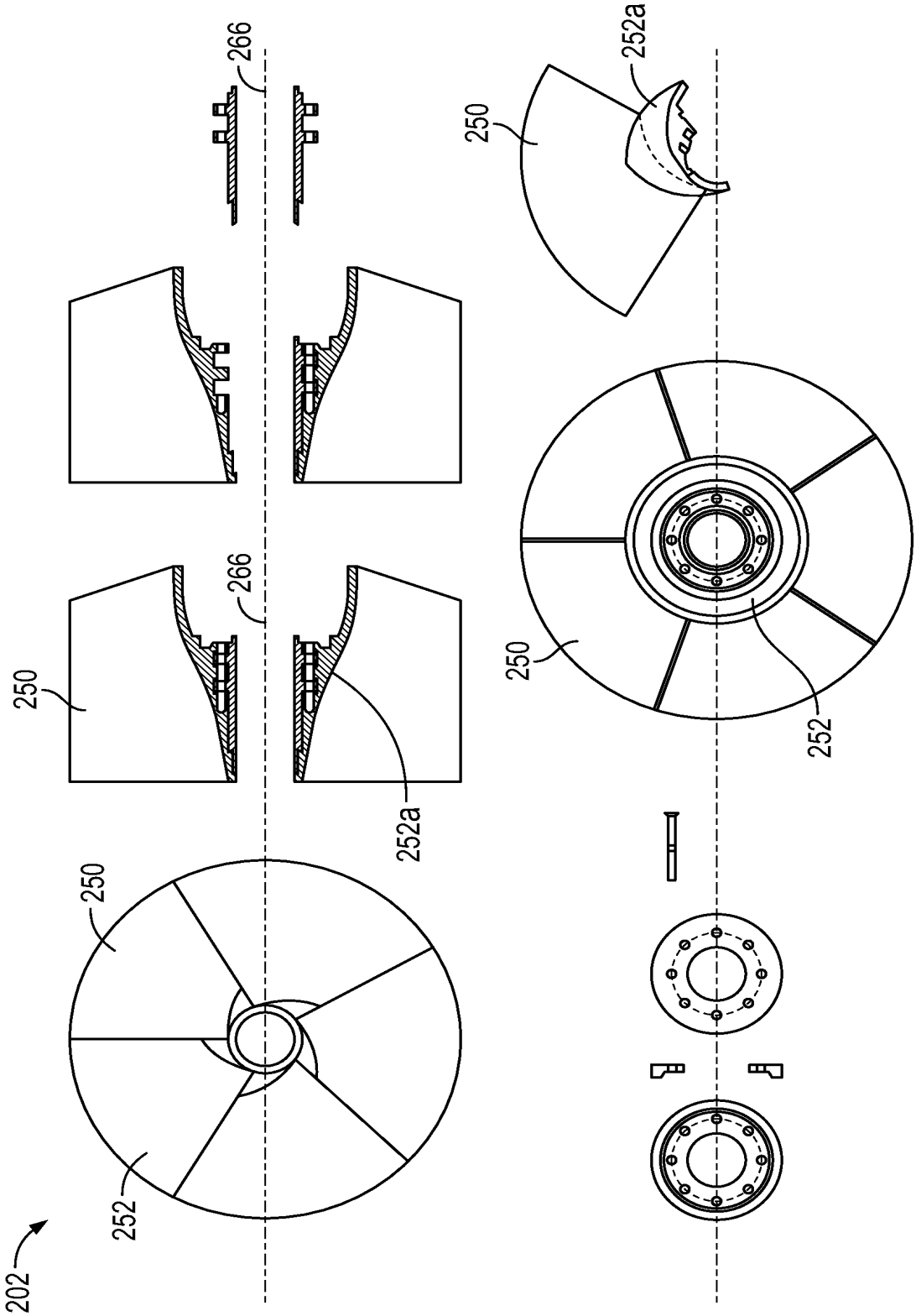

FIG. 7

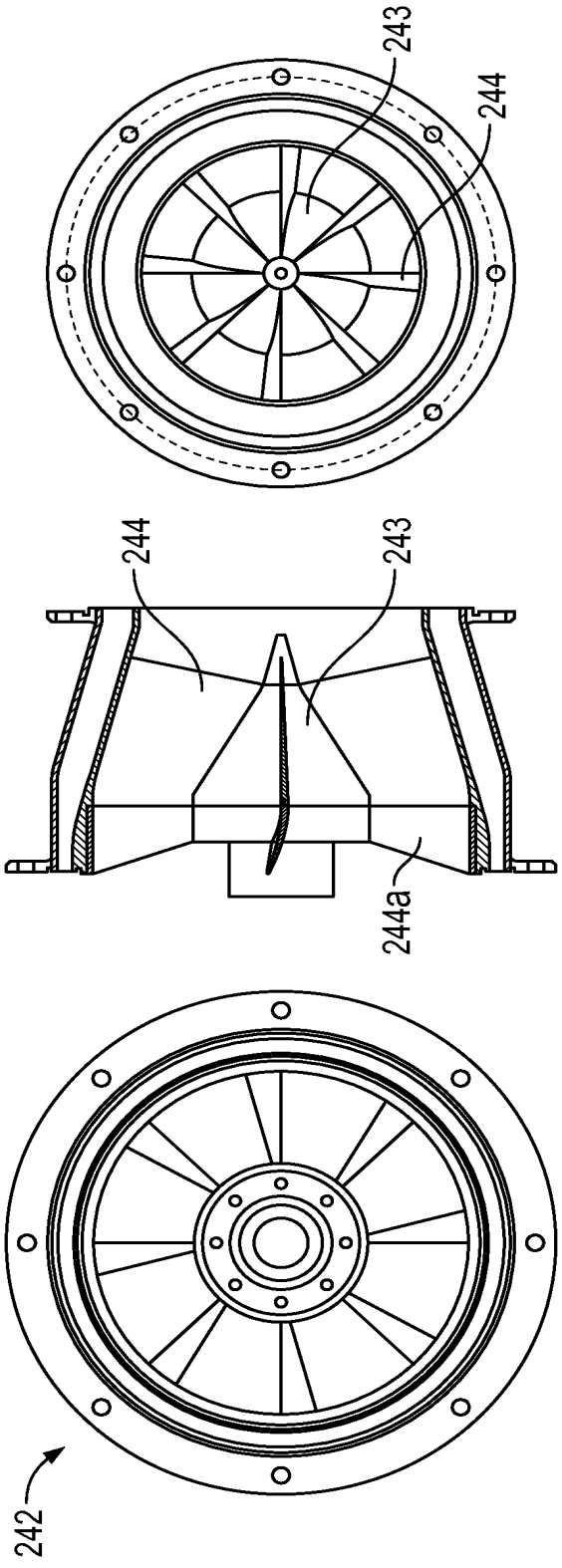

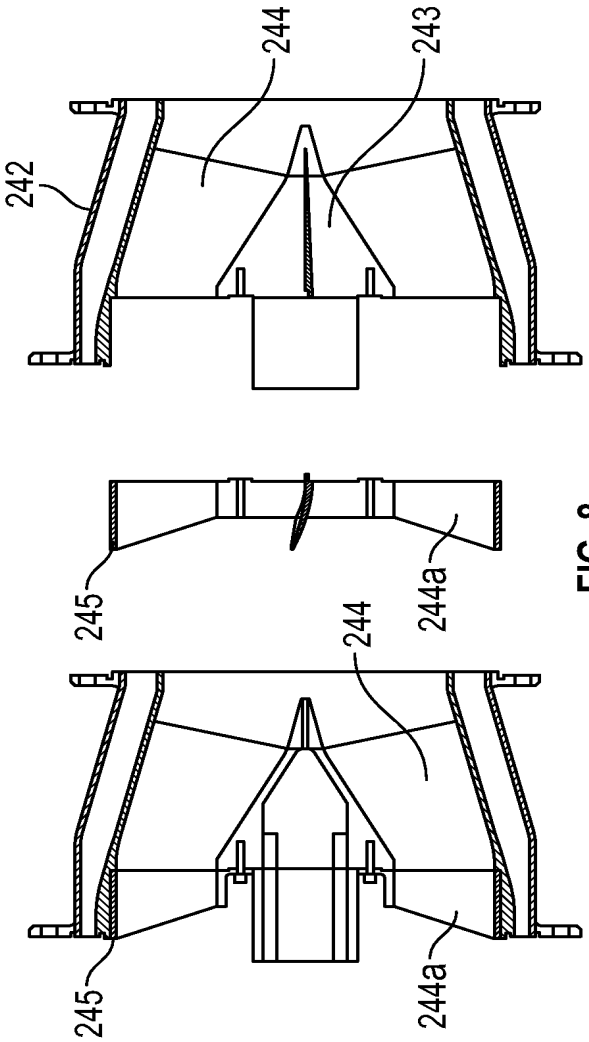

FIG. 8

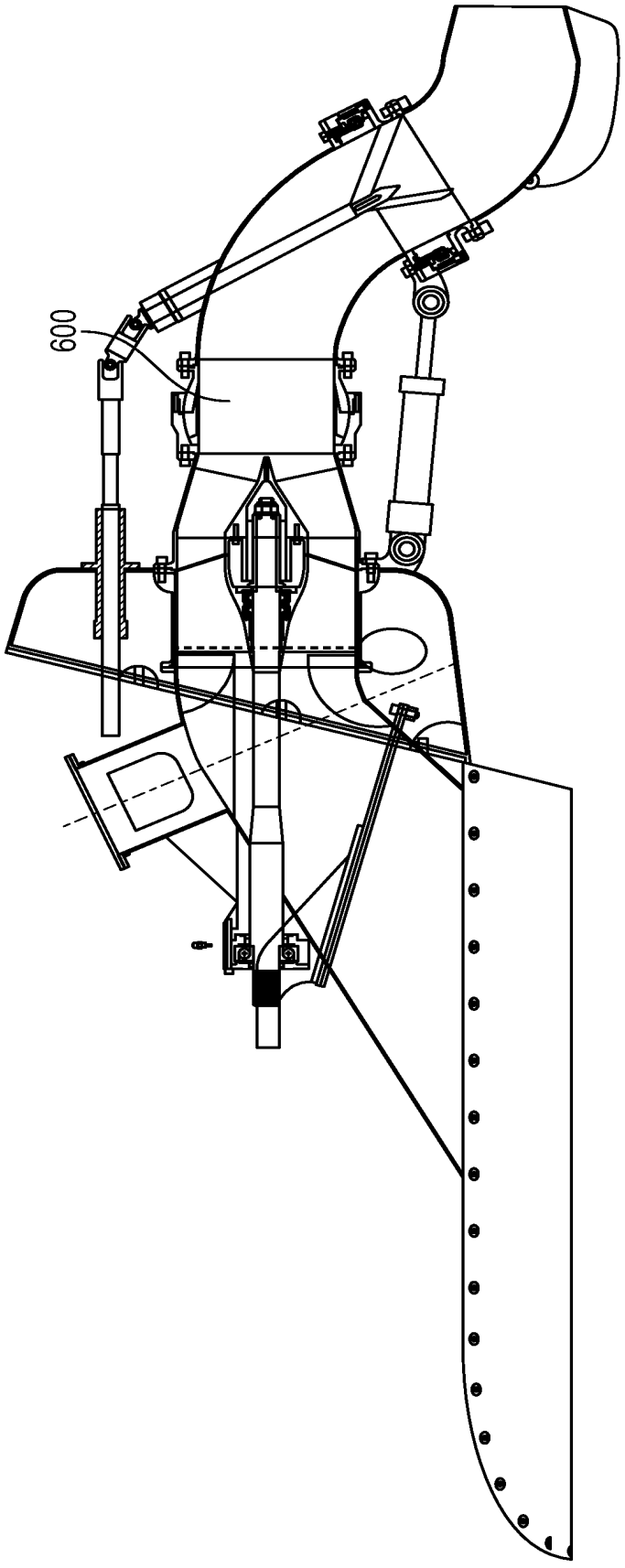

FIG. 9

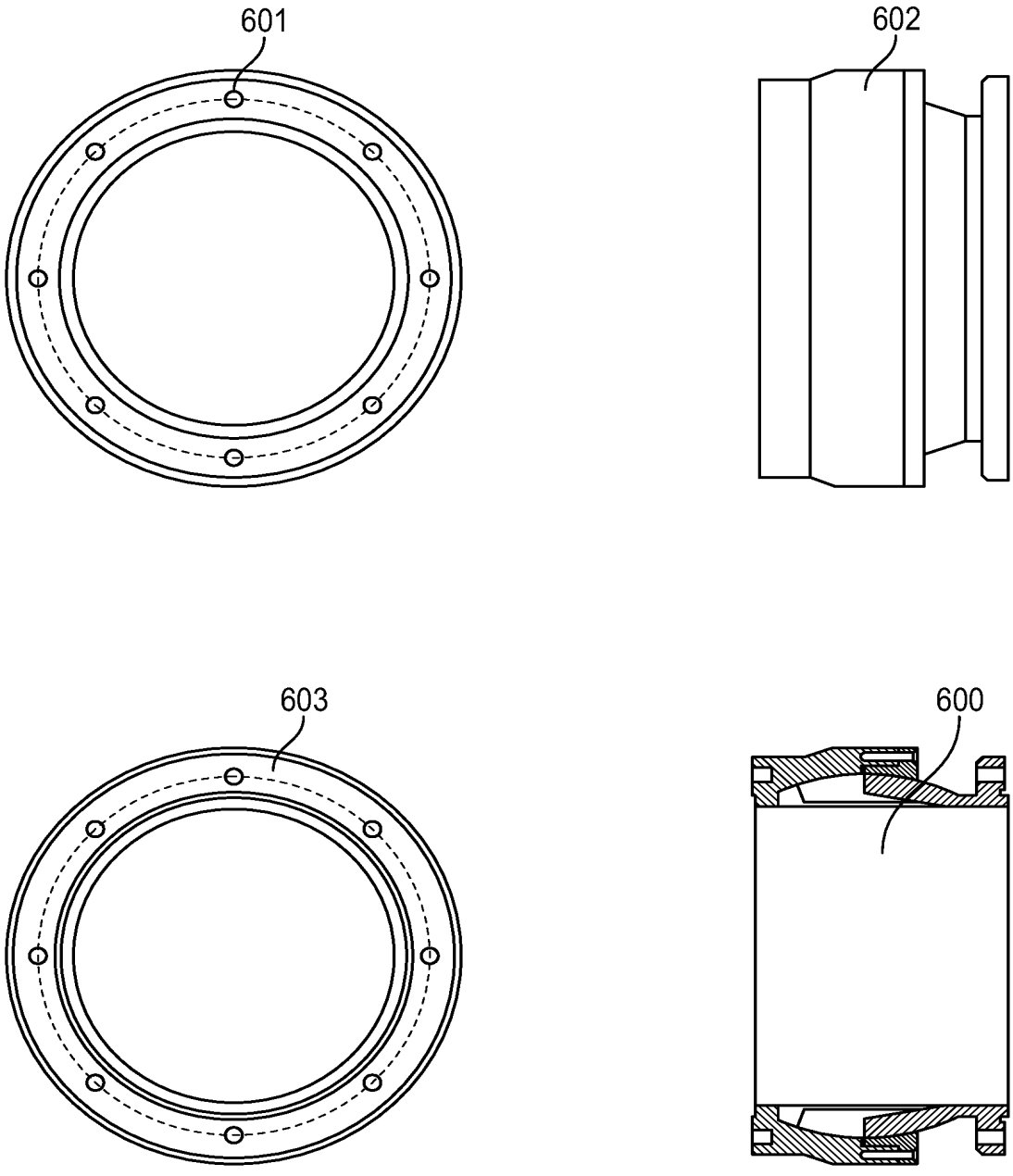

FIG. 10