29 AUG 2005

FIG. 1

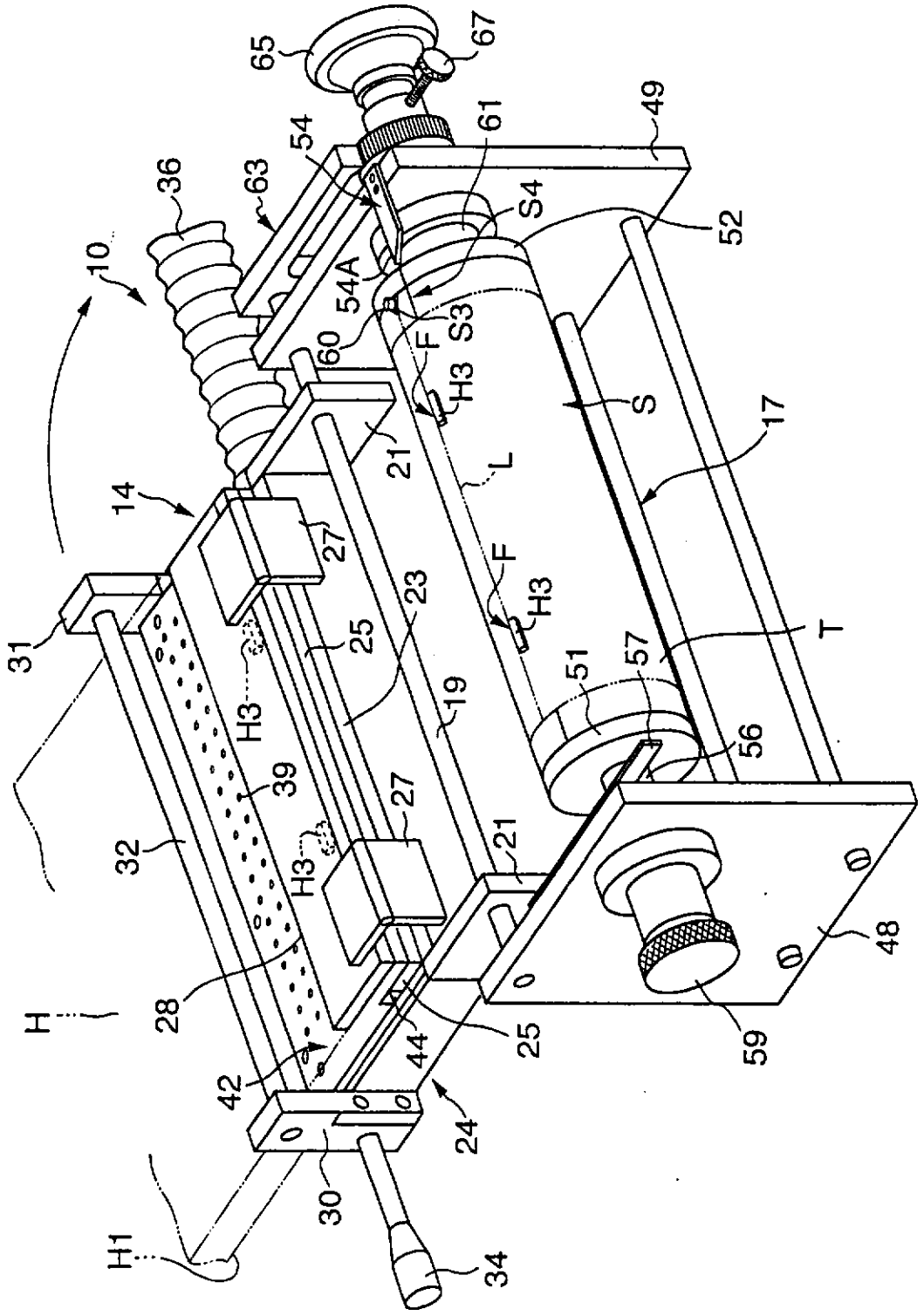

FIG. 2

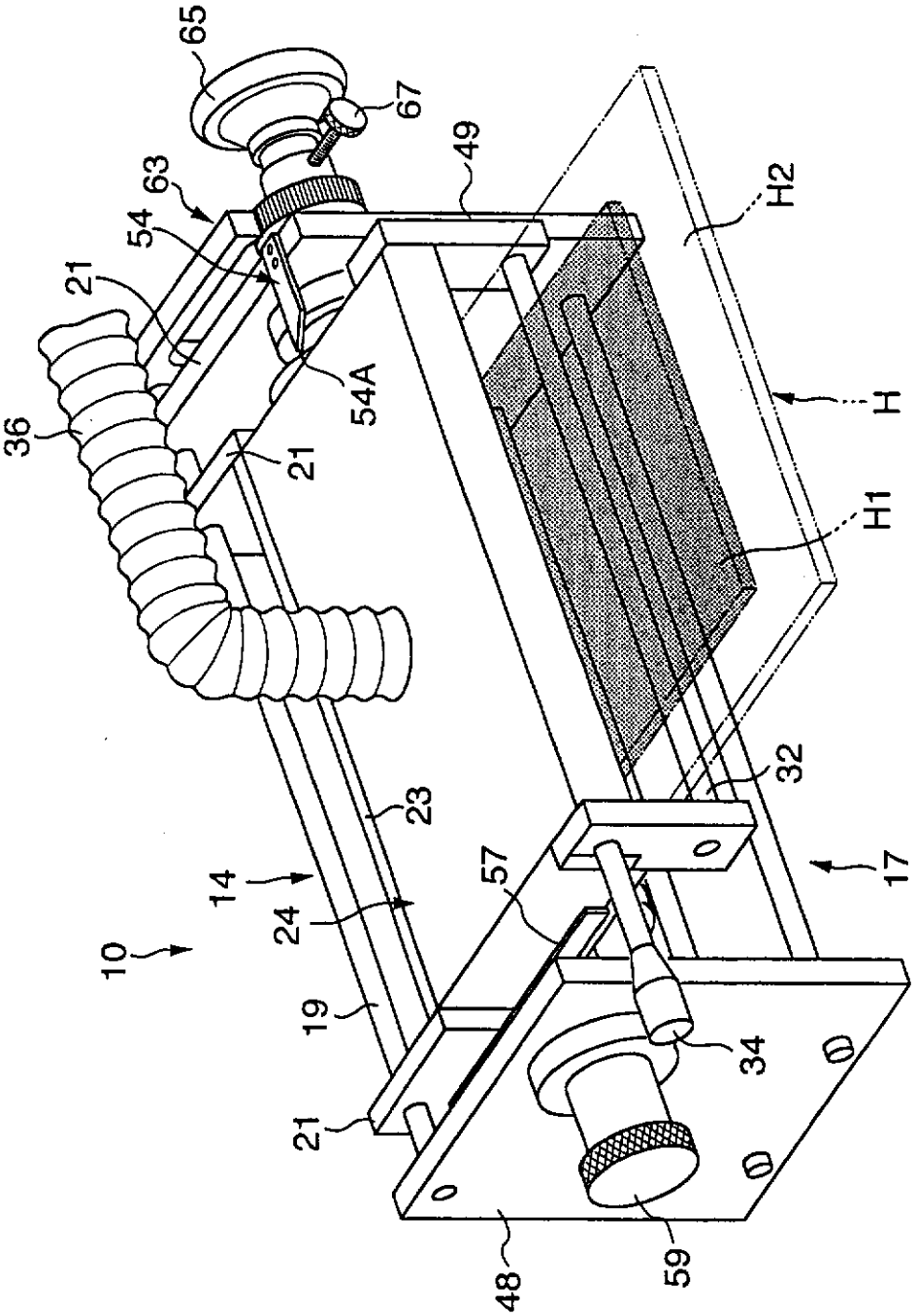

FIG. 3

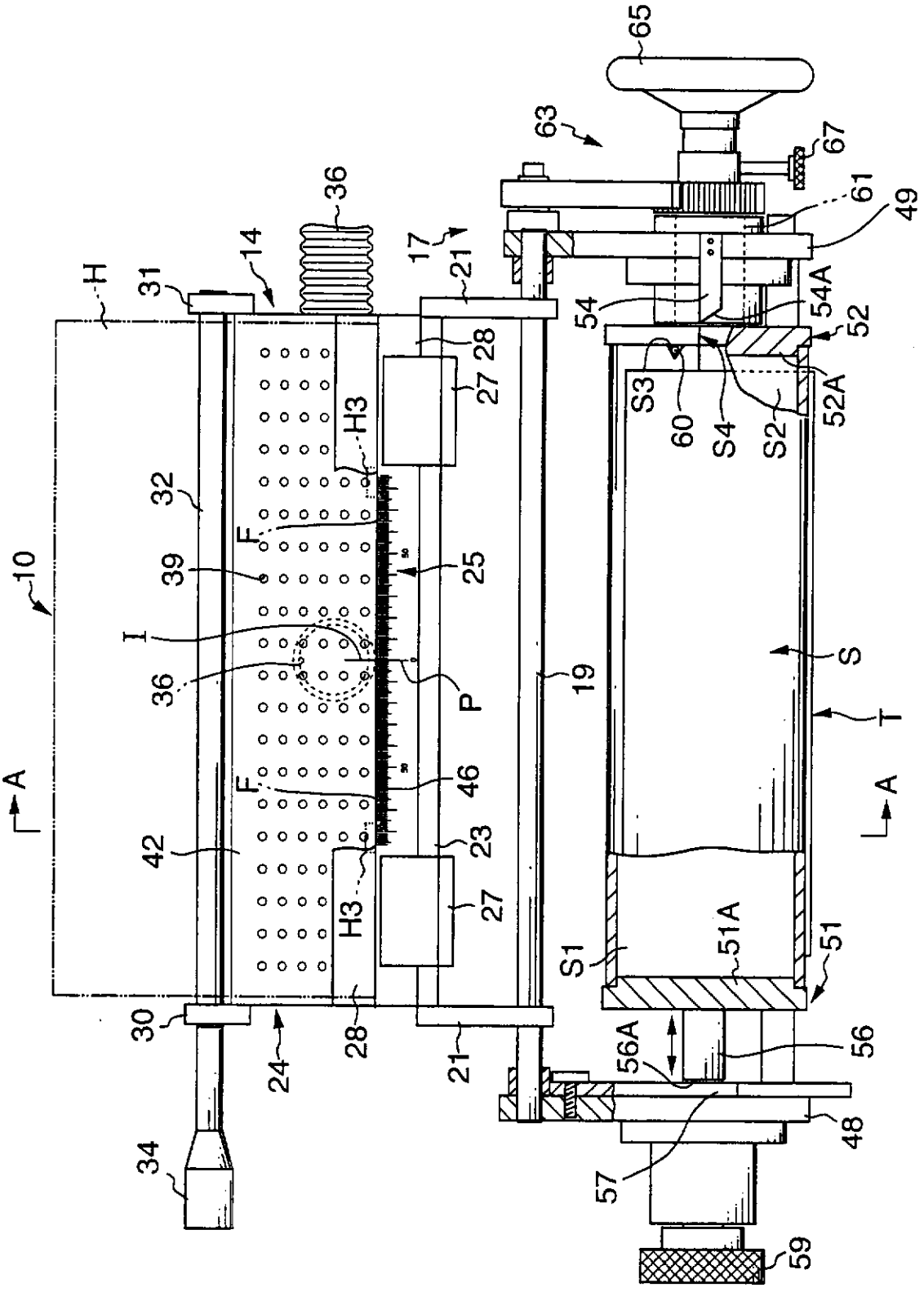
10
14
17
19
21
23
24
25
27
28
30
31
32
34
36
39
42
46
48
49
51
51A
52
52A
54
54A
56
56A
57
59
60
61
63
65
67
H
H3
F
I
P
S
S1
S2
S3
S4
T
A

FIG. 4

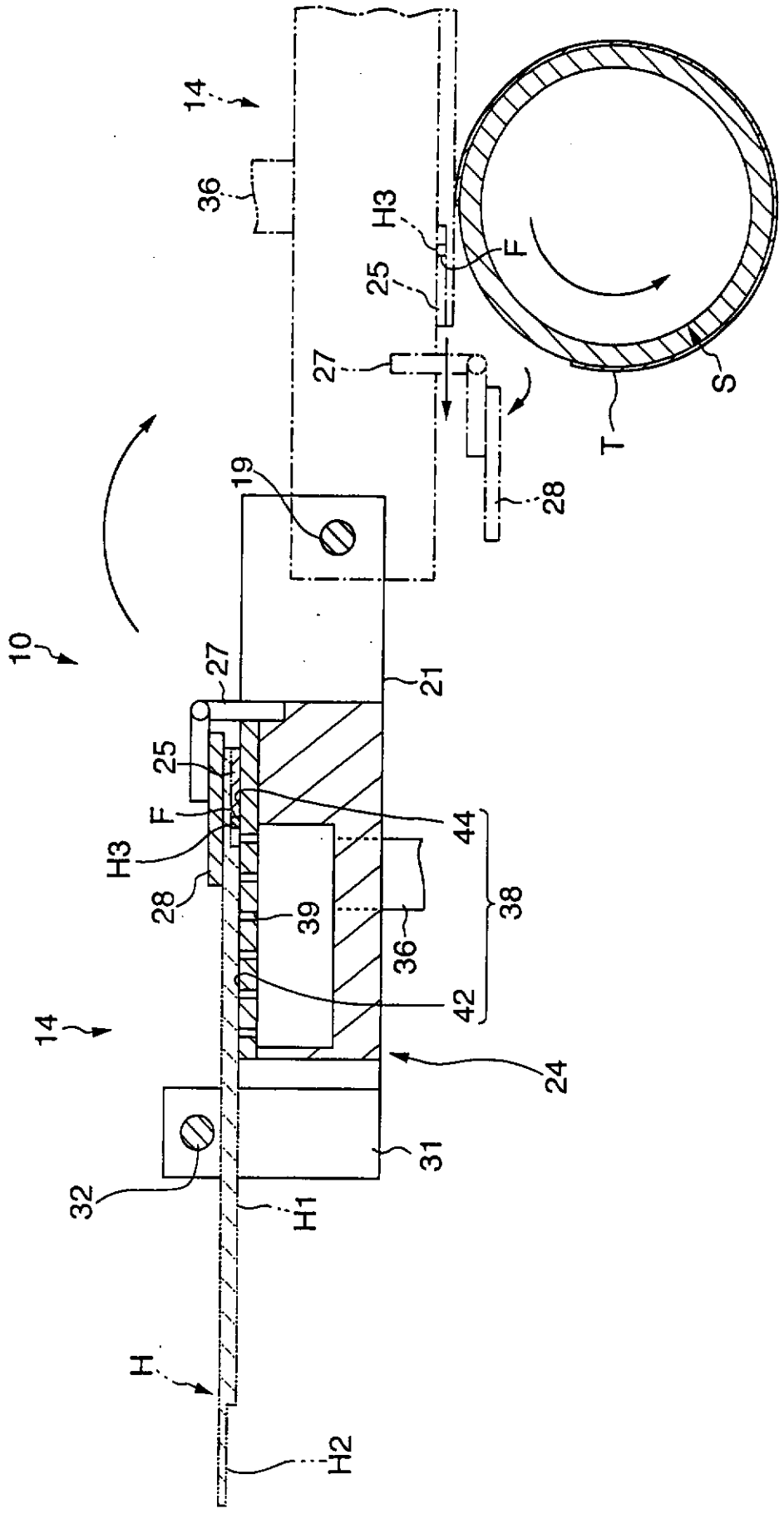
14
36
H3
F
25
27
S
T
28
19
10
21
27
25
F
H3
28
44
38
39
36
42
14
24
31
32
H1
H
H2

29 AUG 2005

FIG. 5

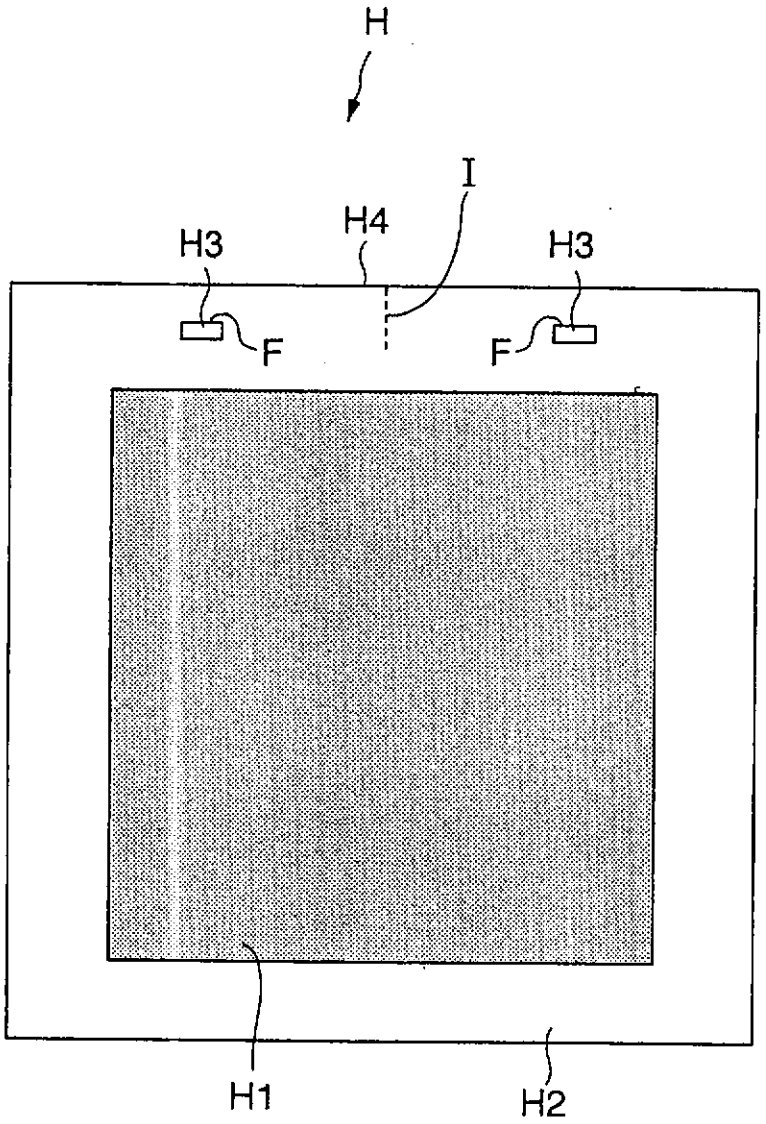

FIG. 6

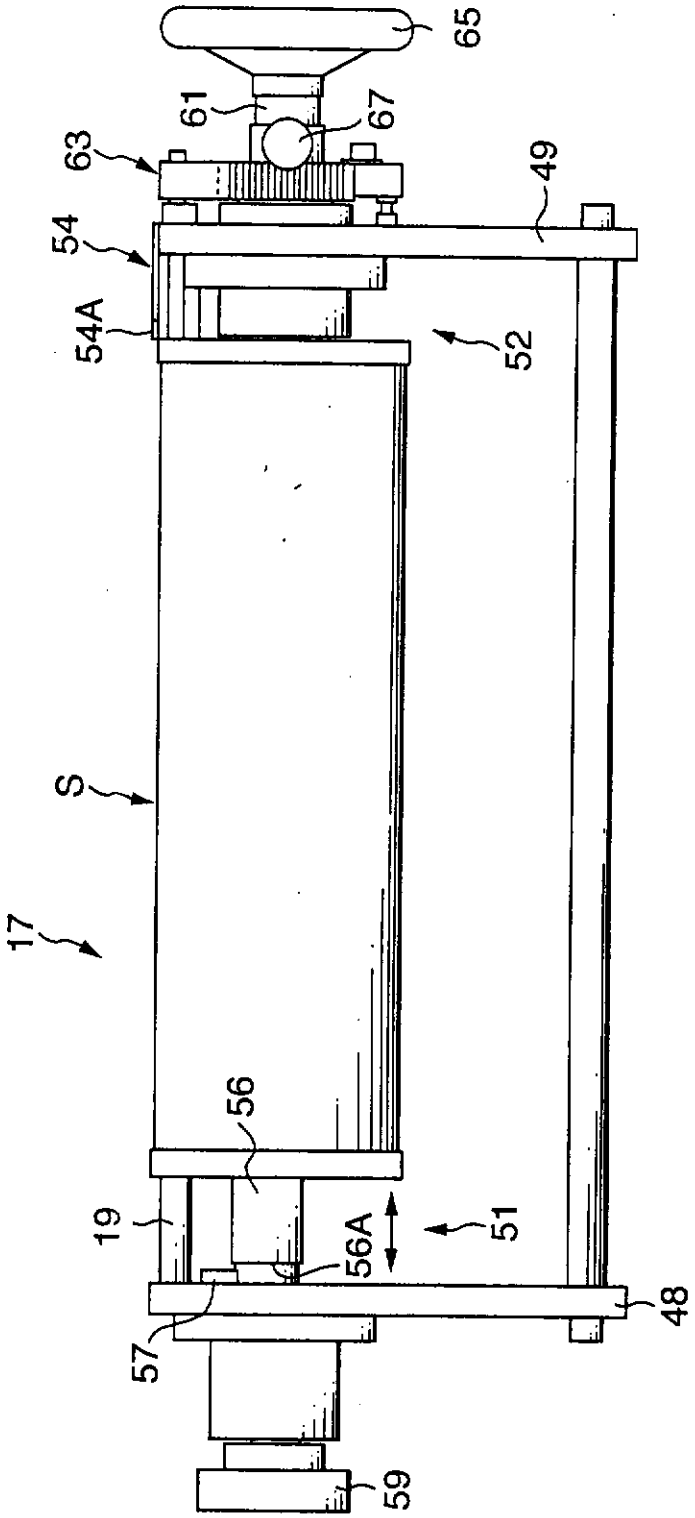

FIG. 7 (A)

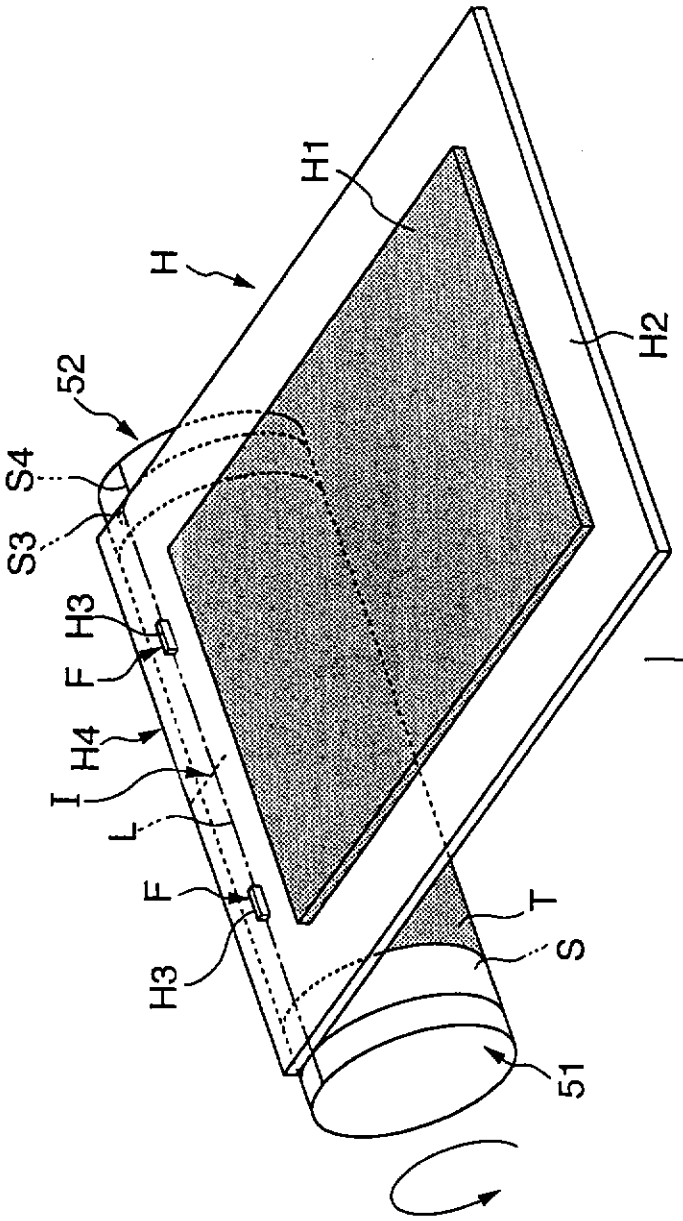

FIG. 7 (B)

