Fig. 1

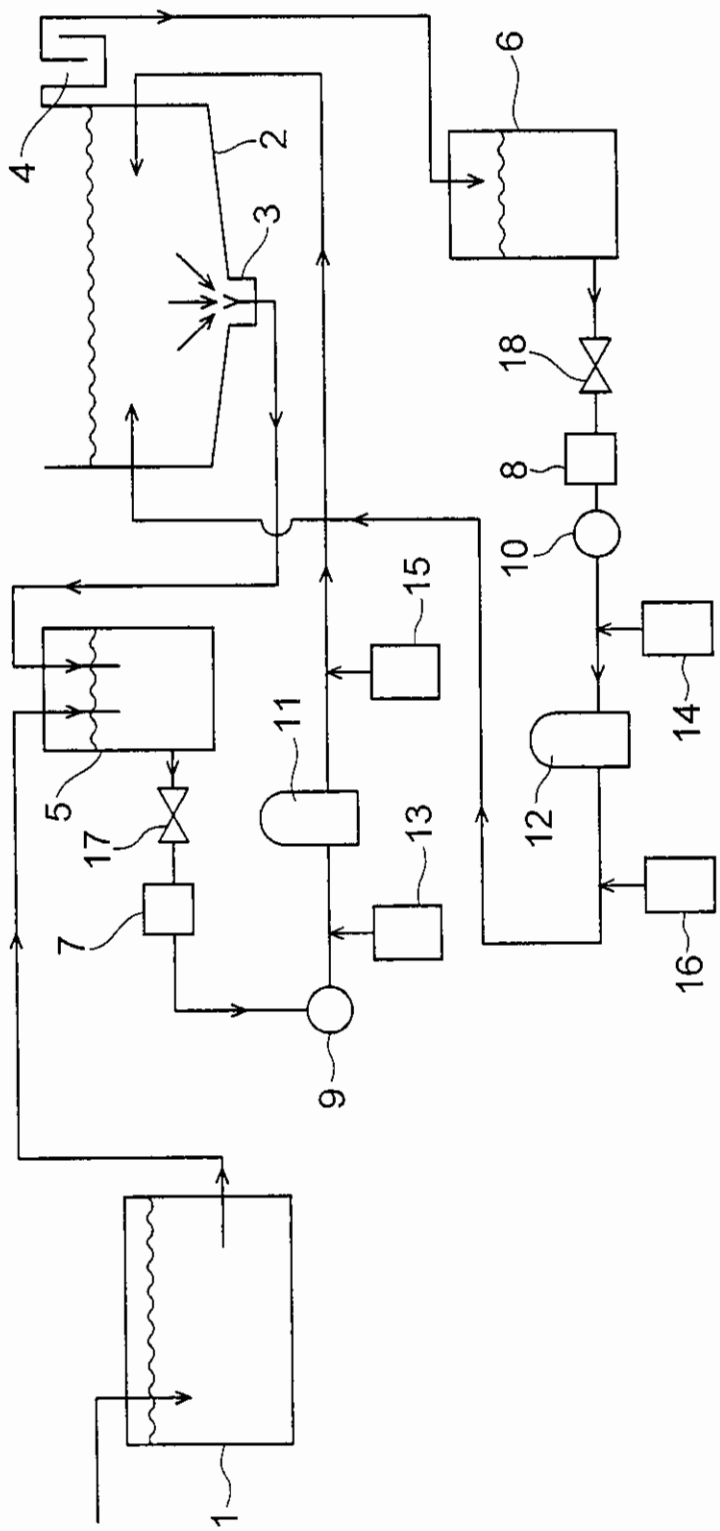

Fig. 2

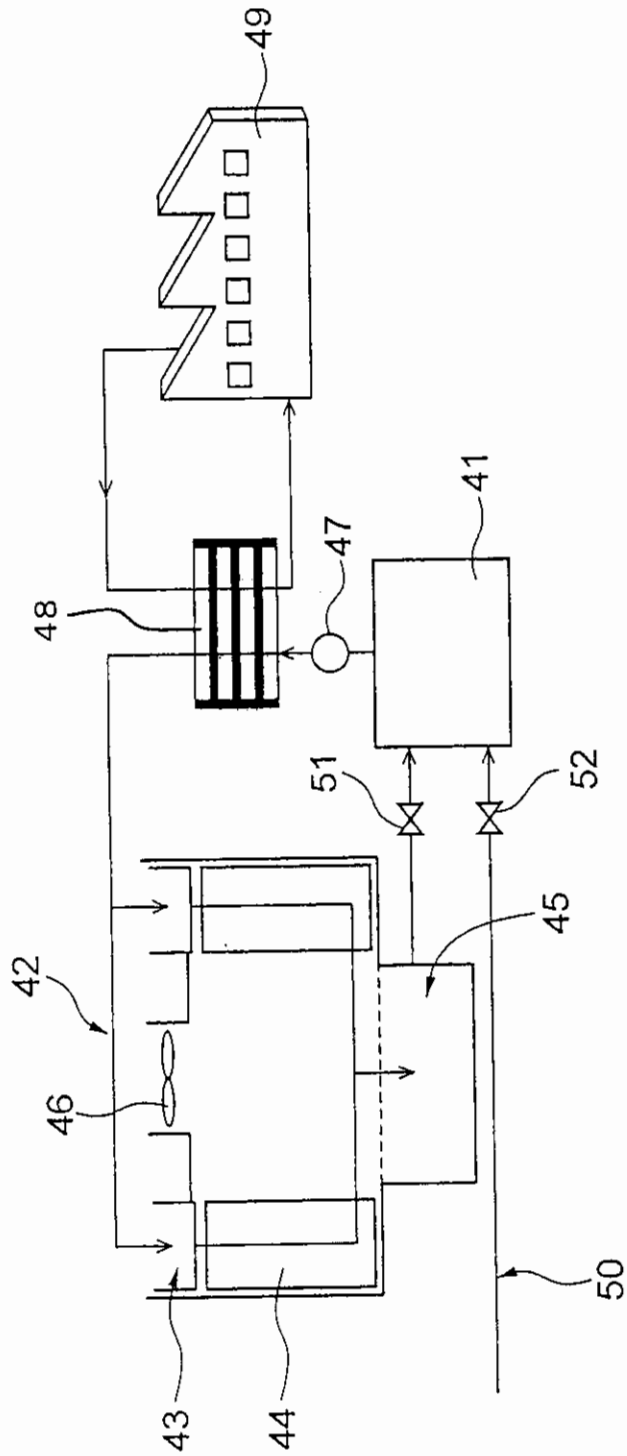

Fig. 3

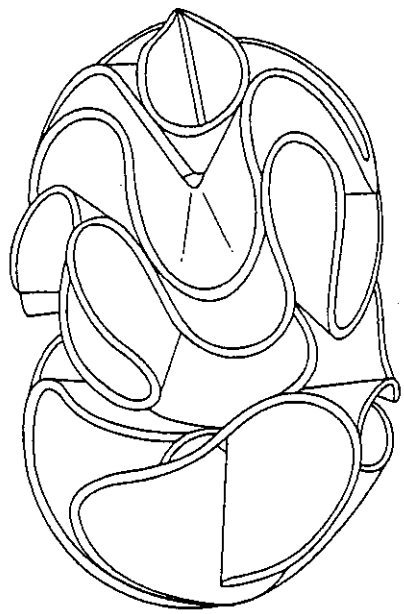

Fig. 4

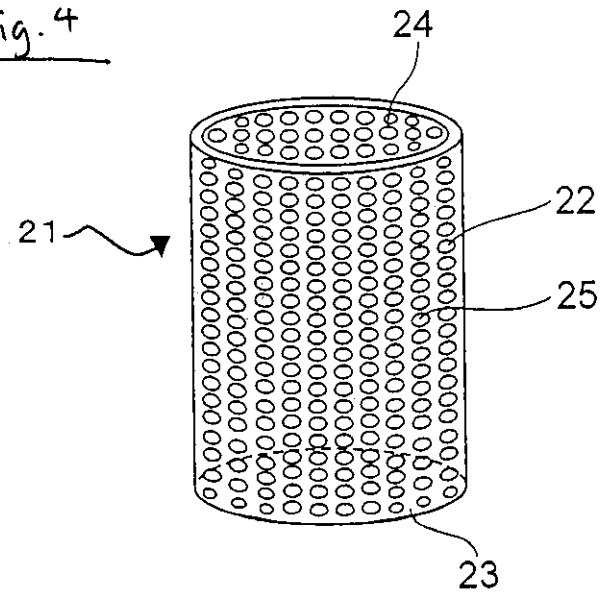

Fig. 5

(a)

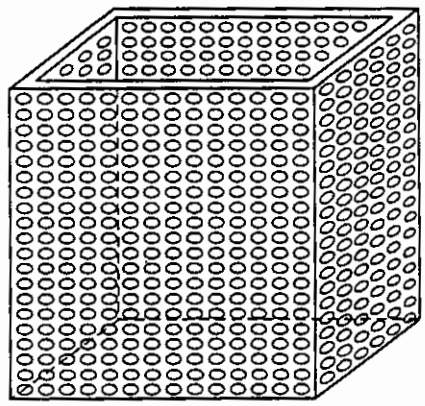

(b)

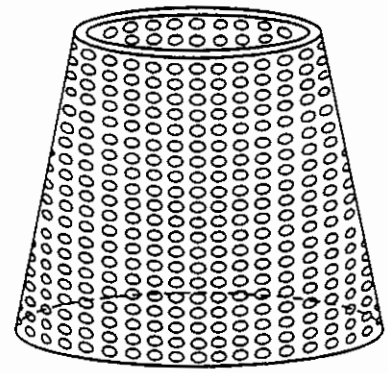

(c)

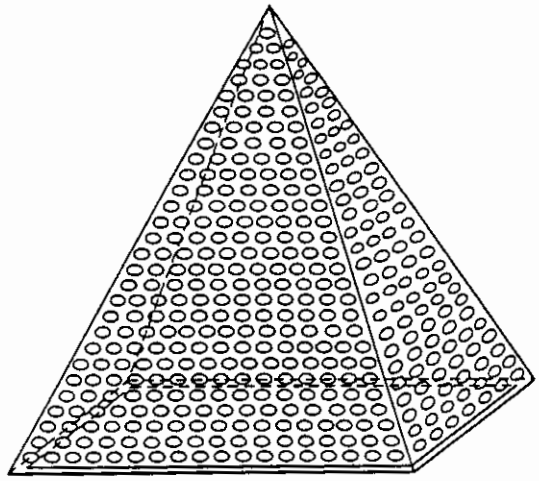

(d)

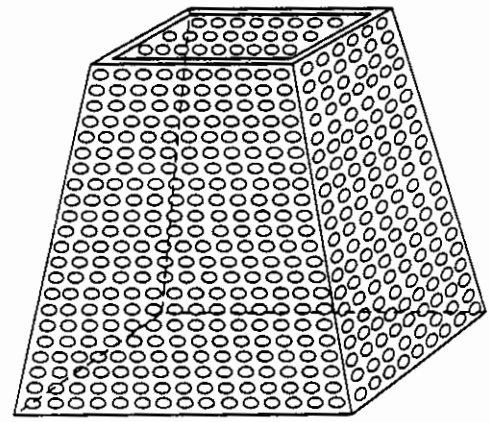

Fig. 6

