FIG. 1

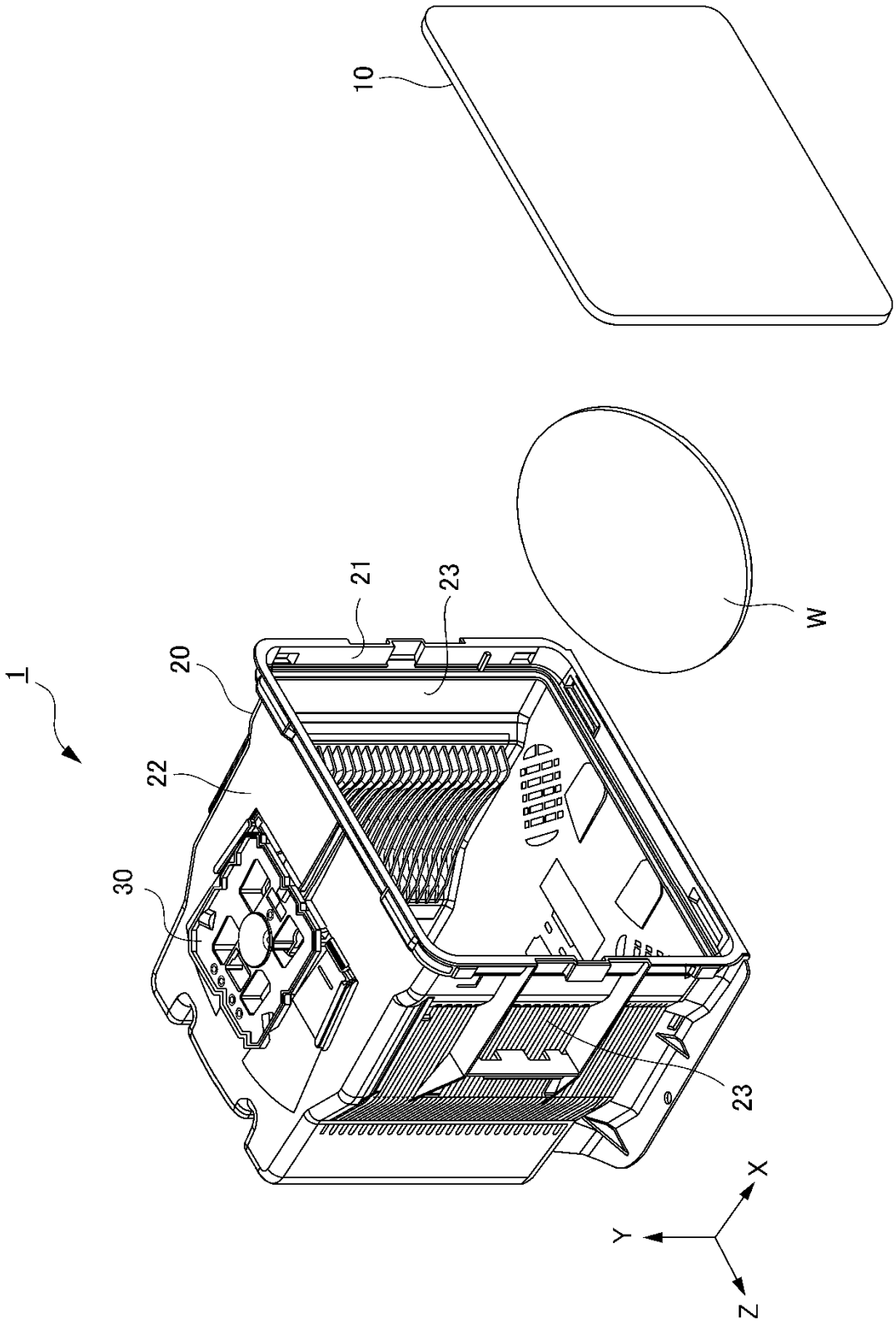

FIG.2

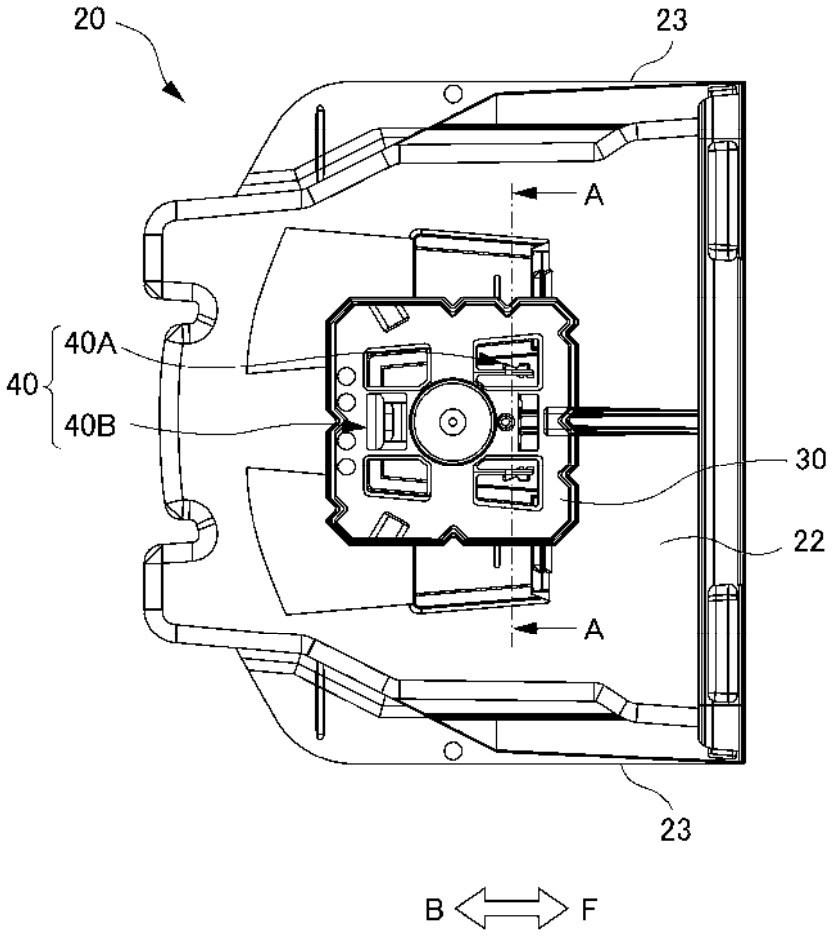

FIG. 3

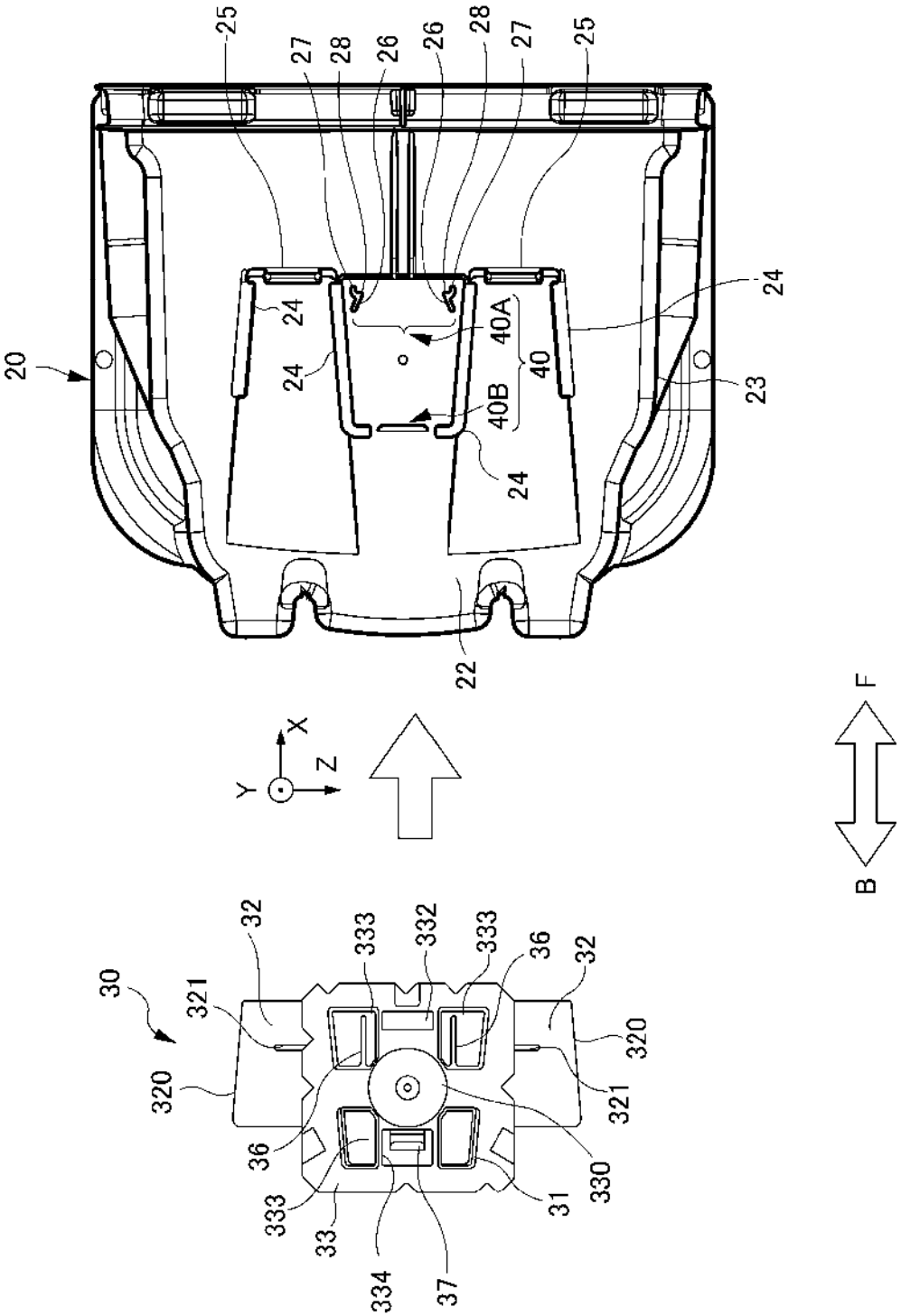

25
27
28
26
26
28
27
25
24
24
24
24
40A
40
40B
20
23
22
X
Y
Z
F
B
30
32
321
320
333
332
333
36
32
320
321
36
330
31
333
33
334
37

5

FIG. 4

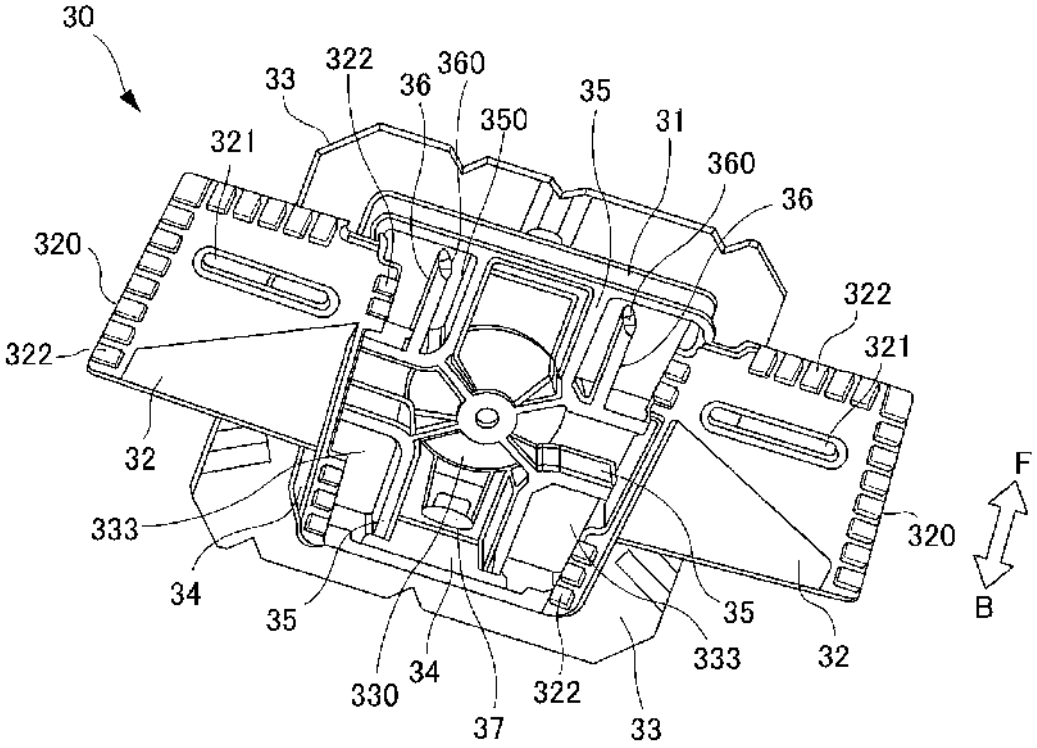
30
33
322
36
360
350
35
31
360
36
321
320
322
322
321
32
333
34
35
330
34
37
322
33
333
35
32
320
F
B

5 FIG.5

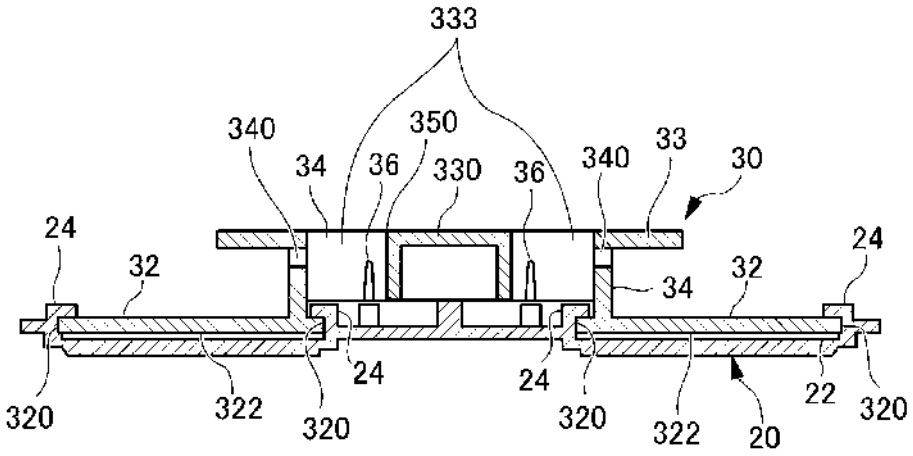
333
340
350
34
36
330
36
340
33
30
24
32
34
32
24
320
322
320
24
24
320
322
20
22
320

FIG.6

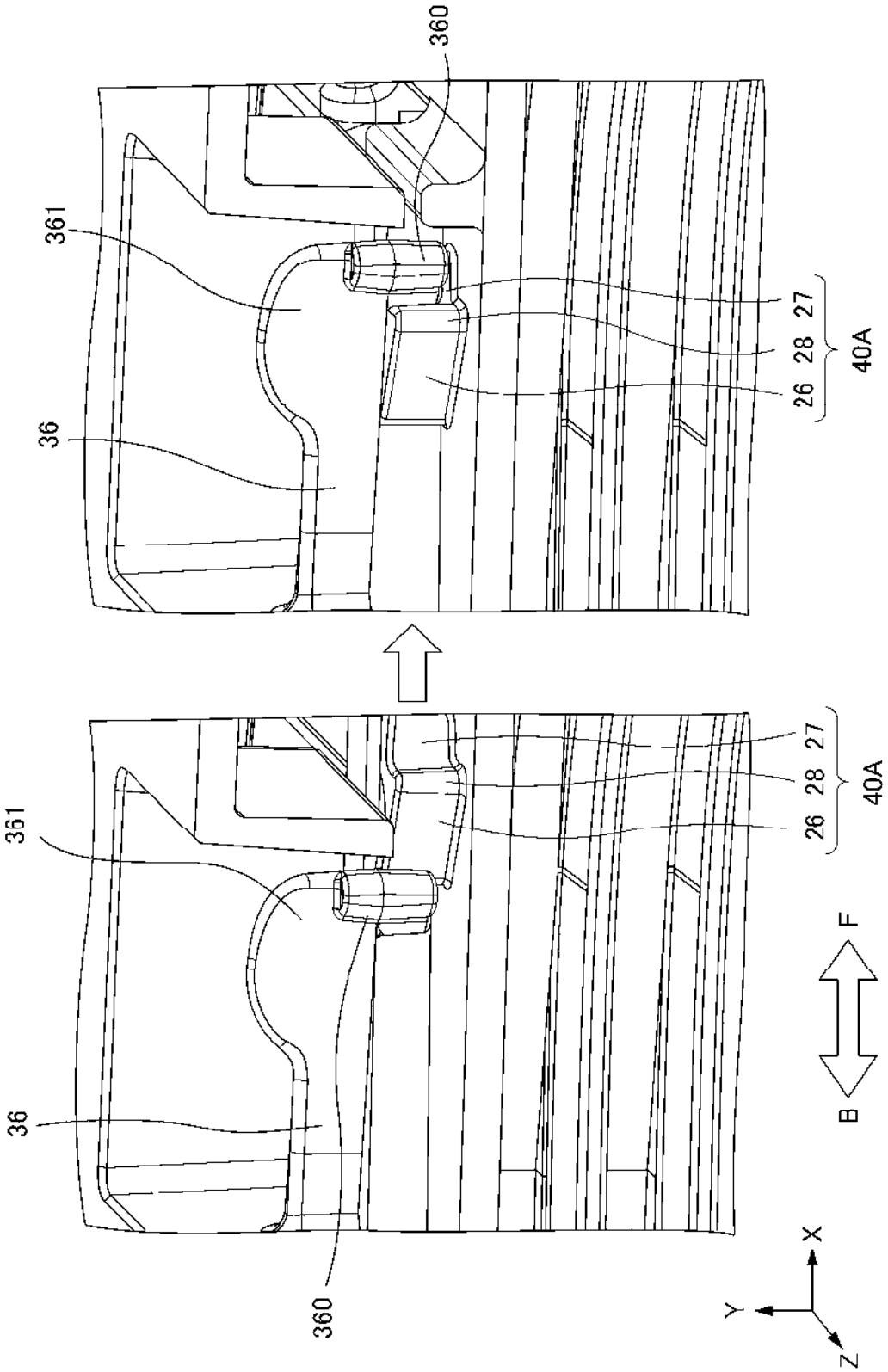

FIG.
7

