FIG.1A

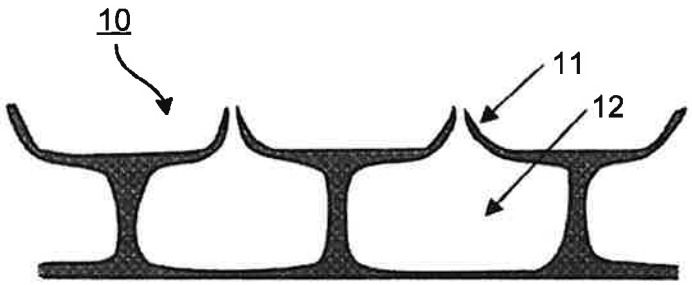


FIG.1B

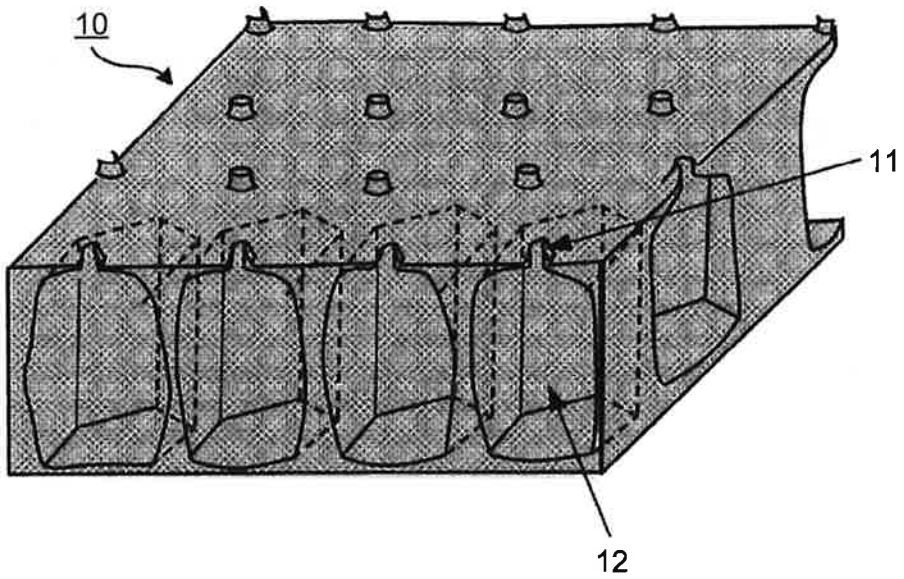


FIG.2

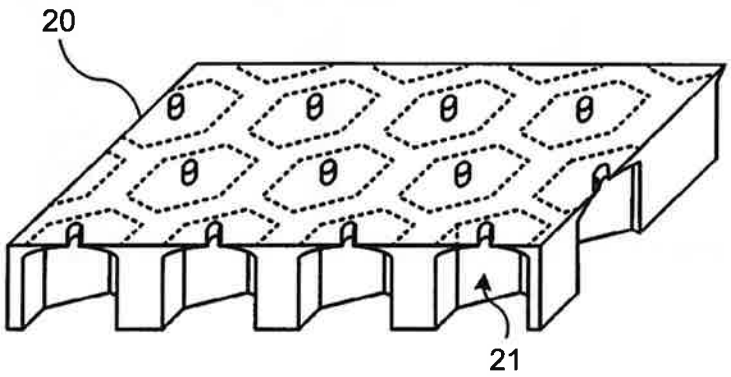

FIG.3A

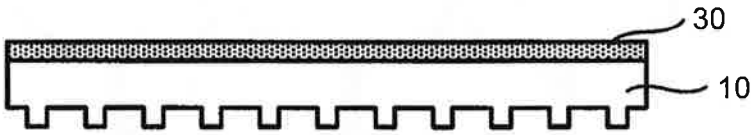


FIG.3B

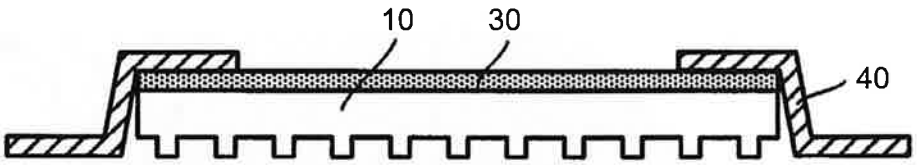


FIG.4

