17 MAR 2005

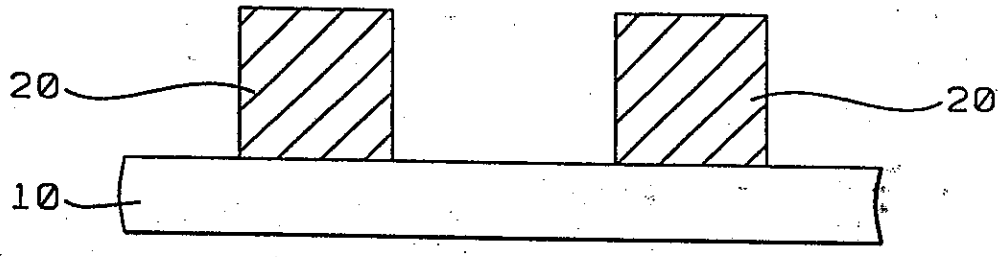

FIG. 1

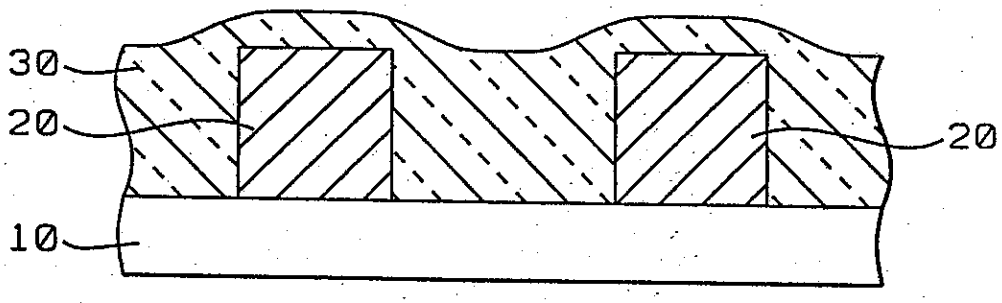

FIG. 2

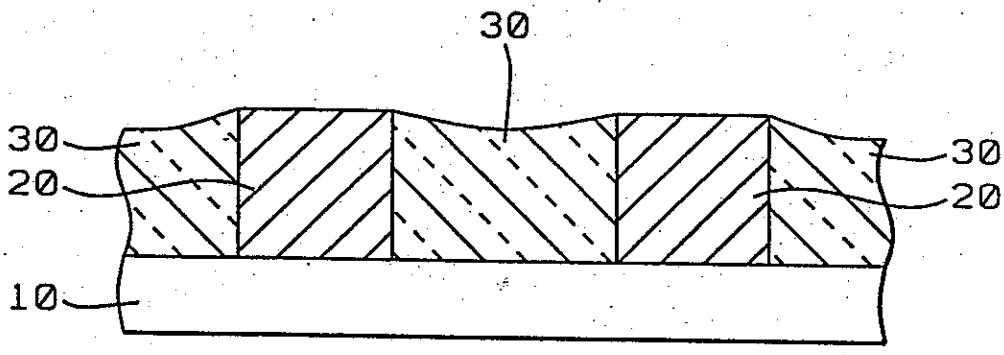

FIG. 3

17 MAR 2005

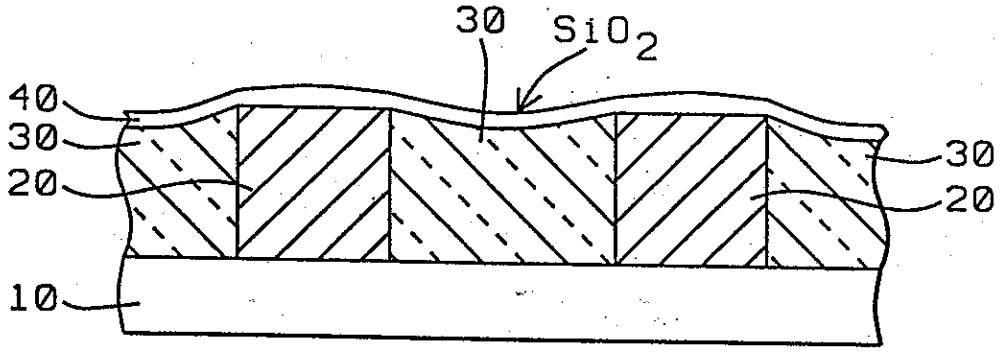

FIG. 4

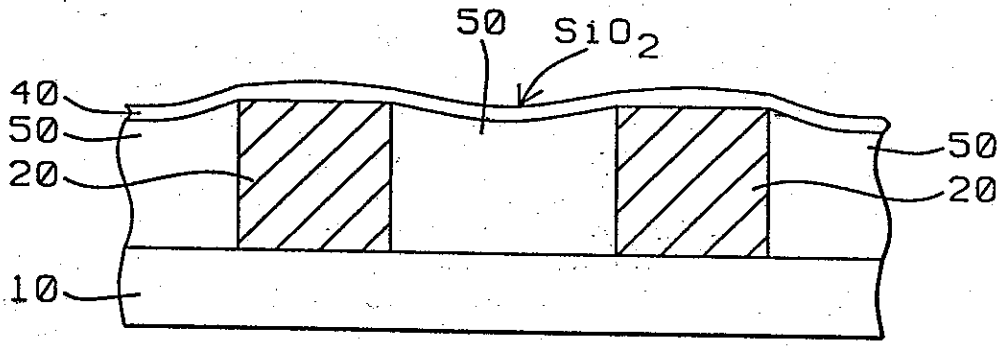

FIG. 5

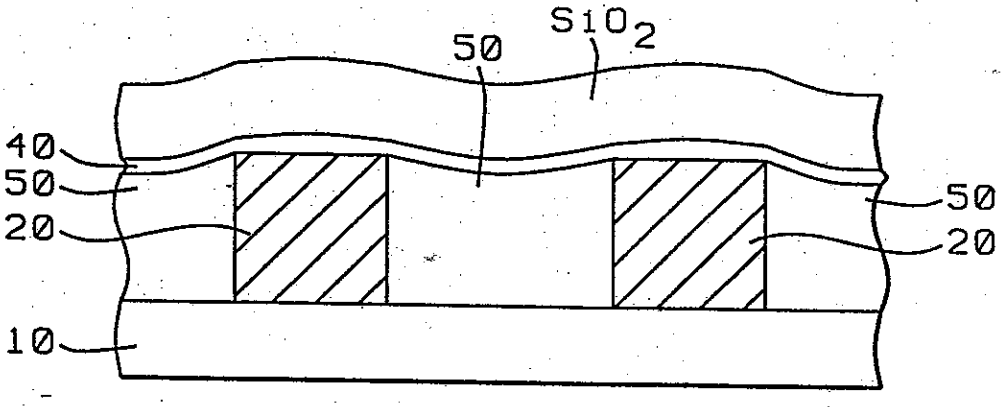

FIG. 6

17 MAR 2005

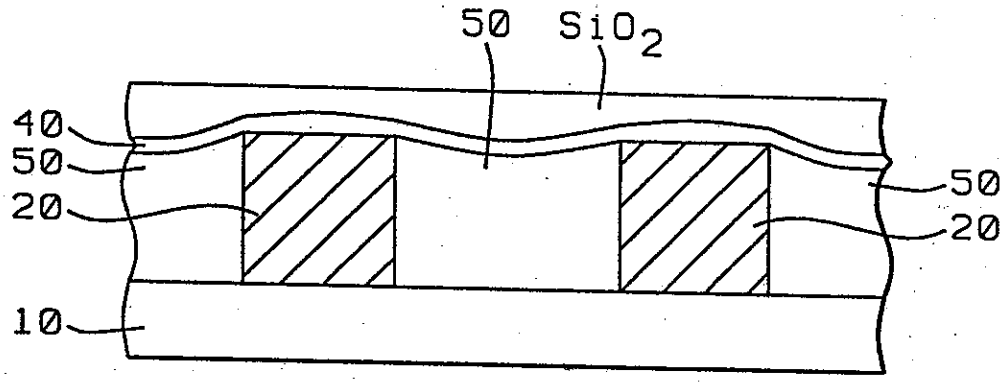

FIG. 7

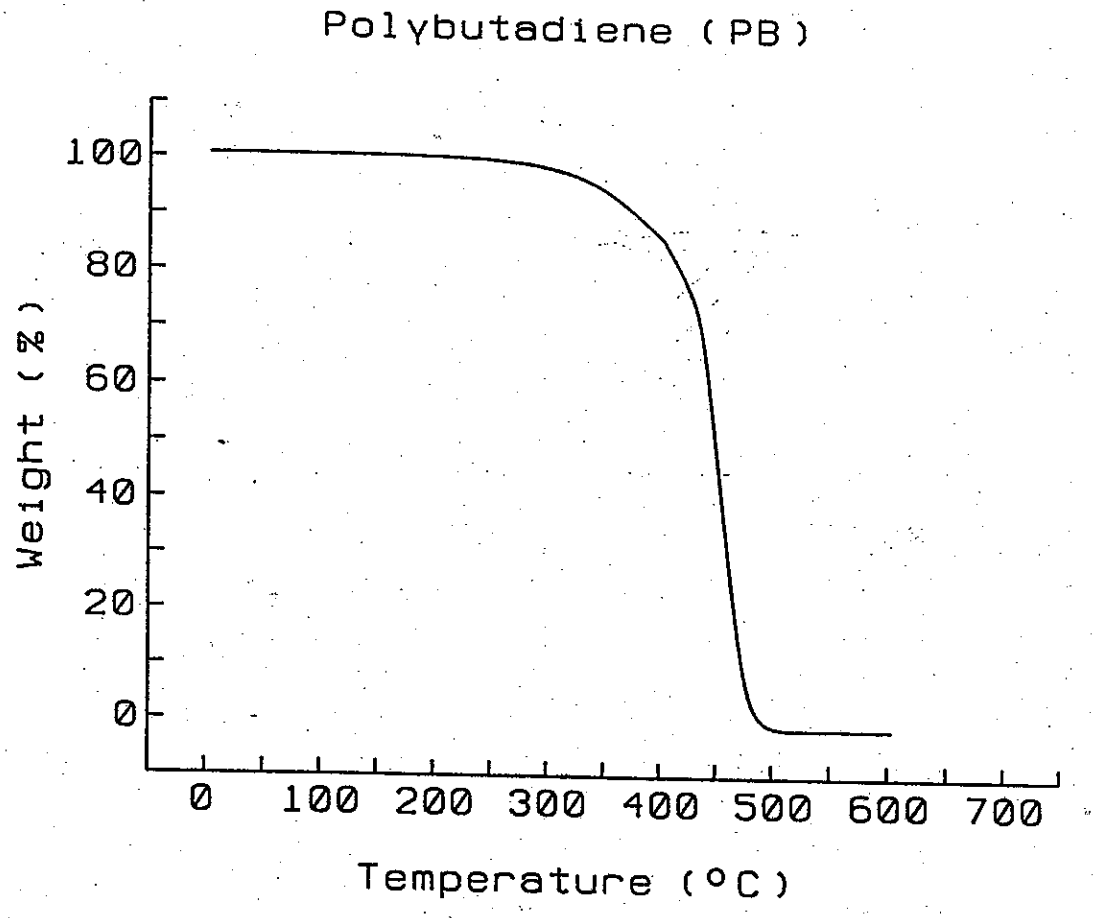

FIG. 8

17 MAR 2005

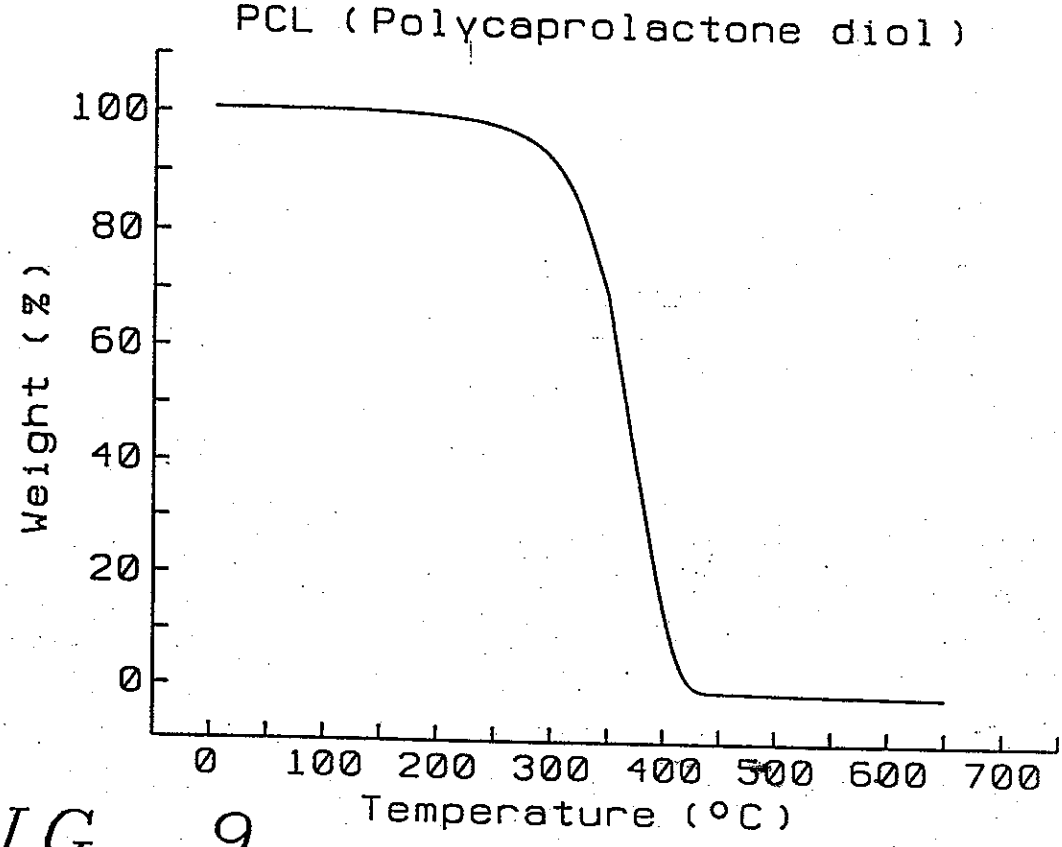

FIG. 9

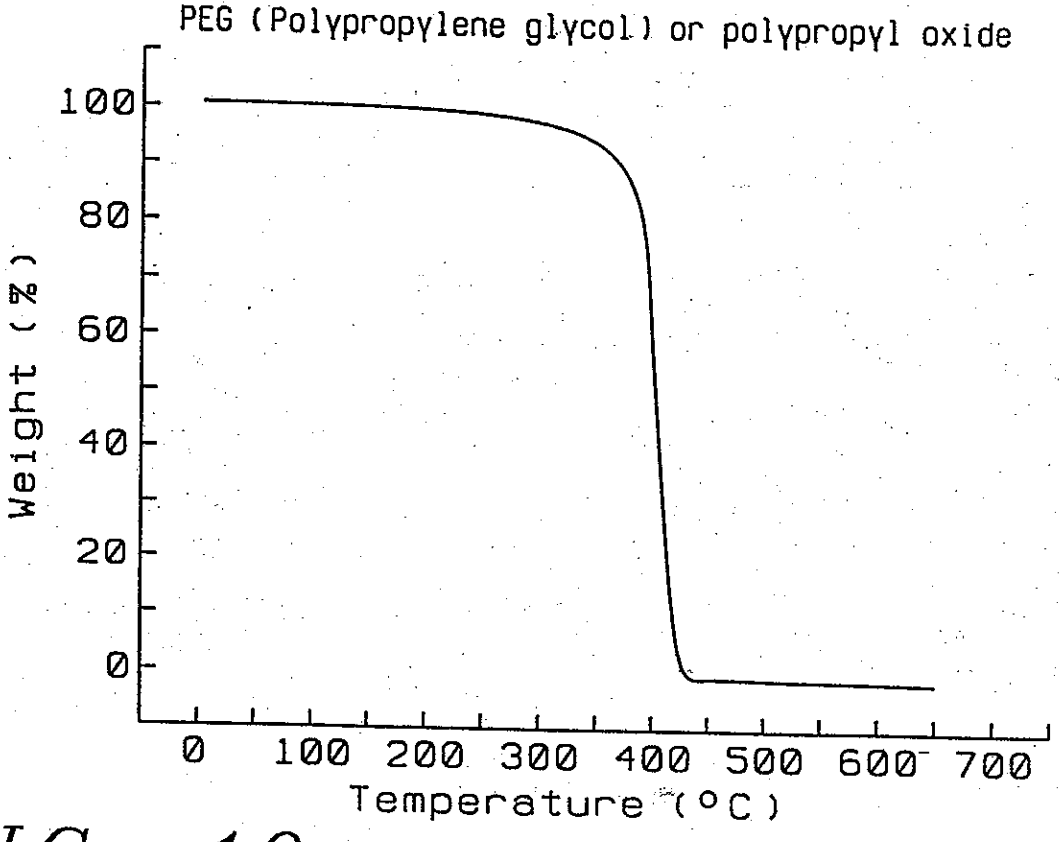

FIG. 10

17 MAR 2005

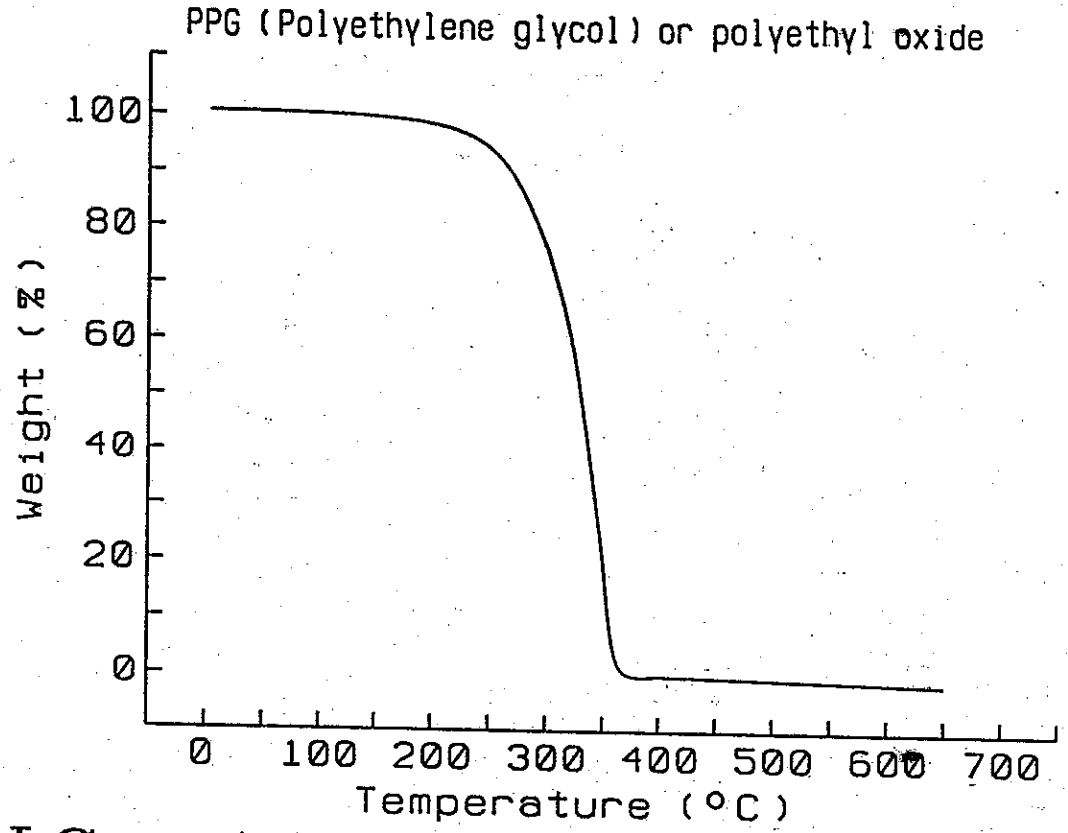

FIG. 11