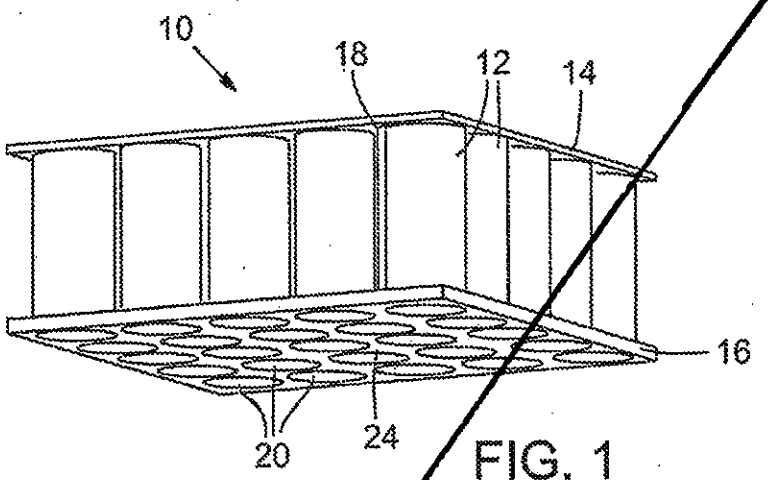

FIG. 1

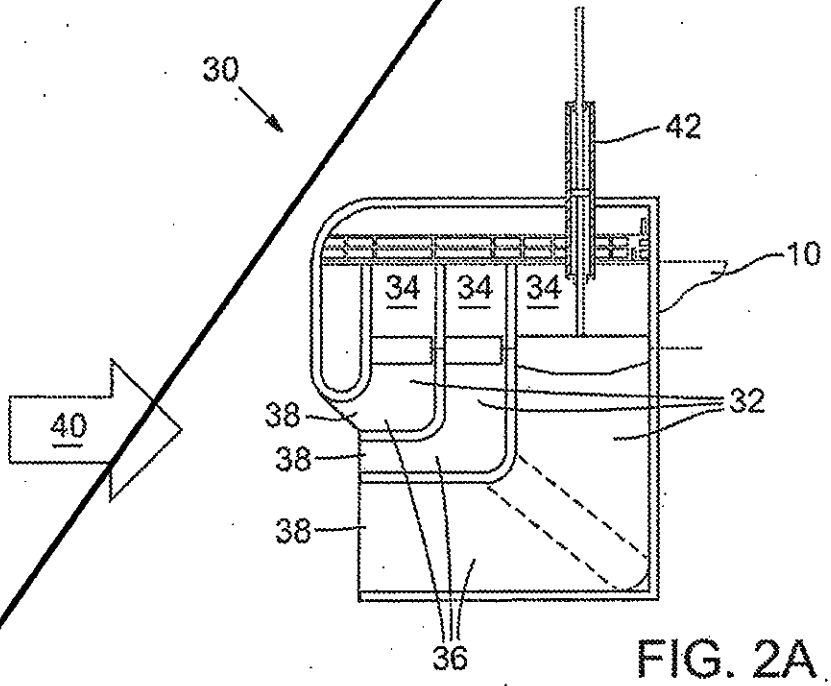

FIG. 2A

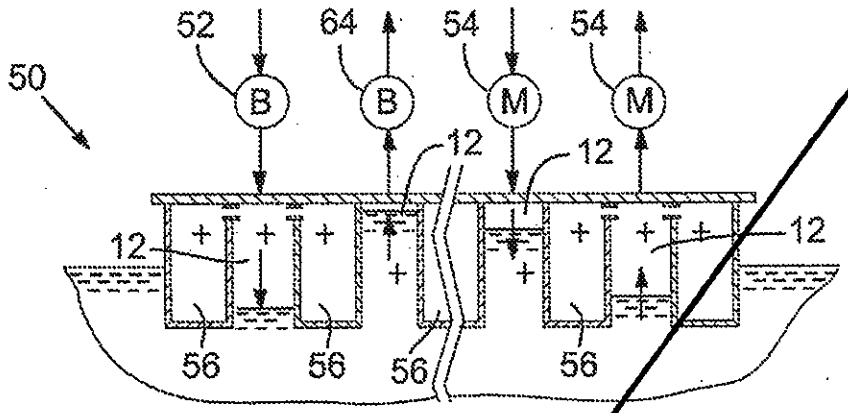

FIG. 7

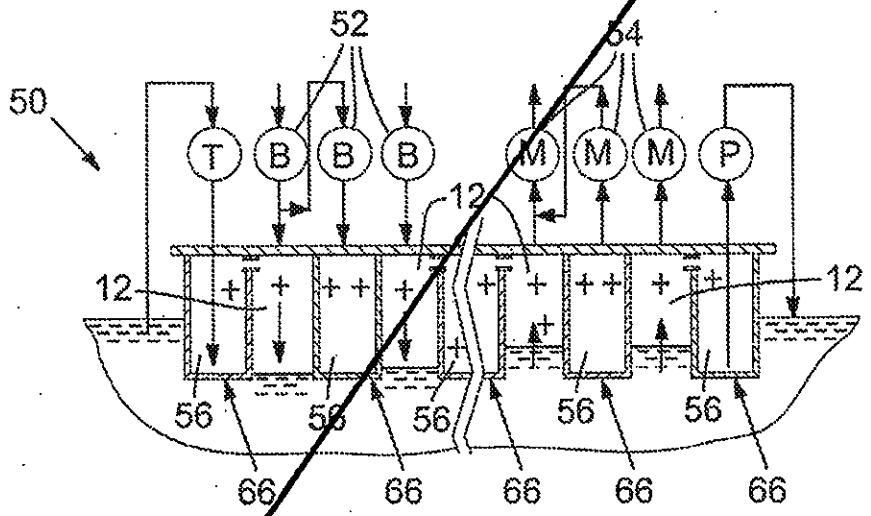

FIG. 8

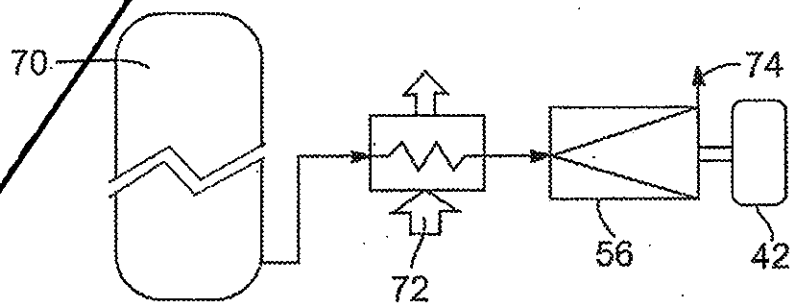

FIG. 9

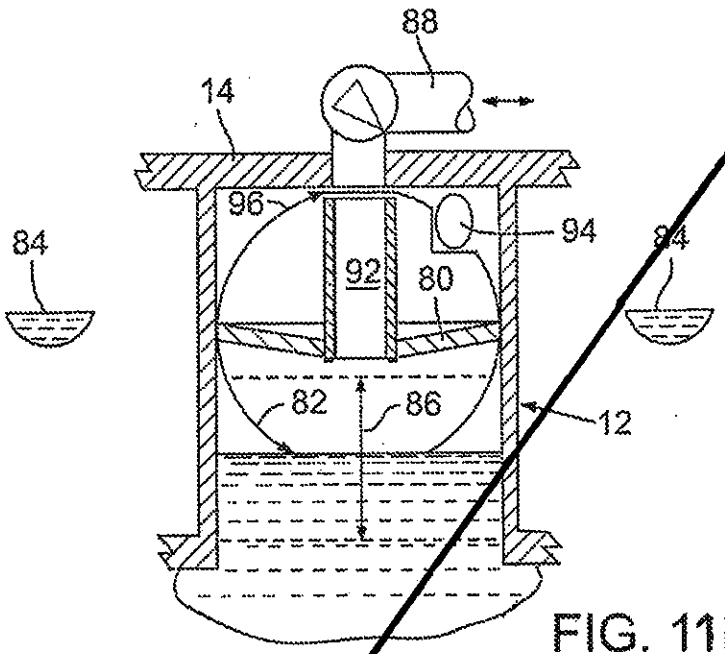

FIG. 11

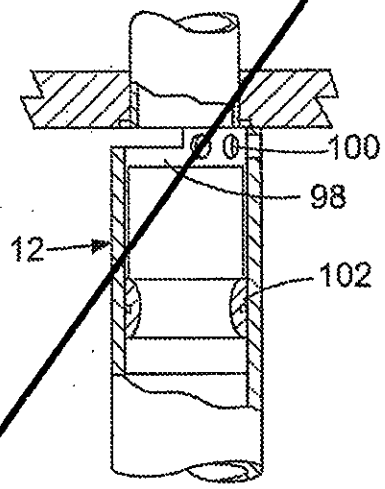

FIG. 13A

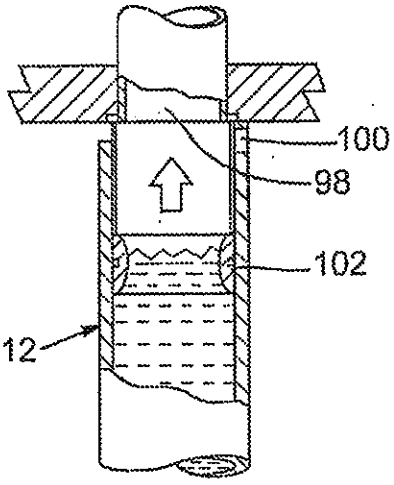

FIG. 13B

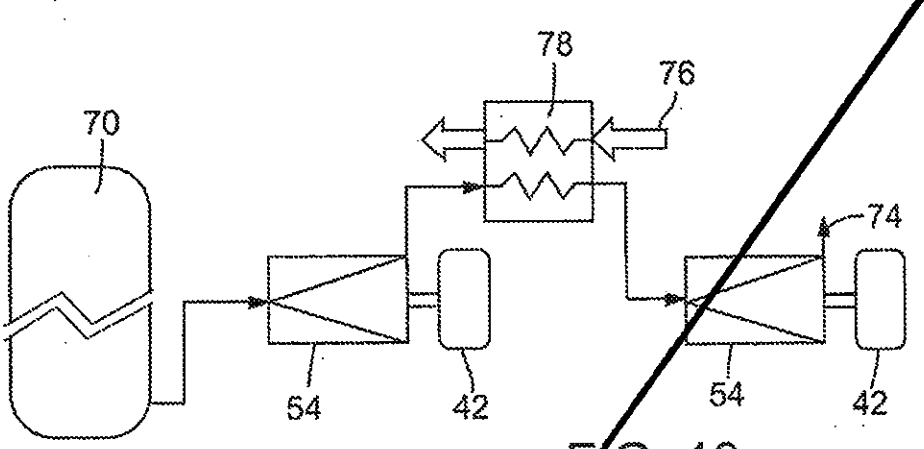

FIG. 10

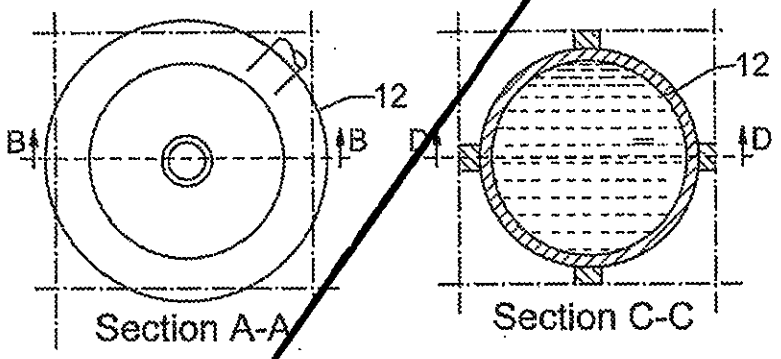

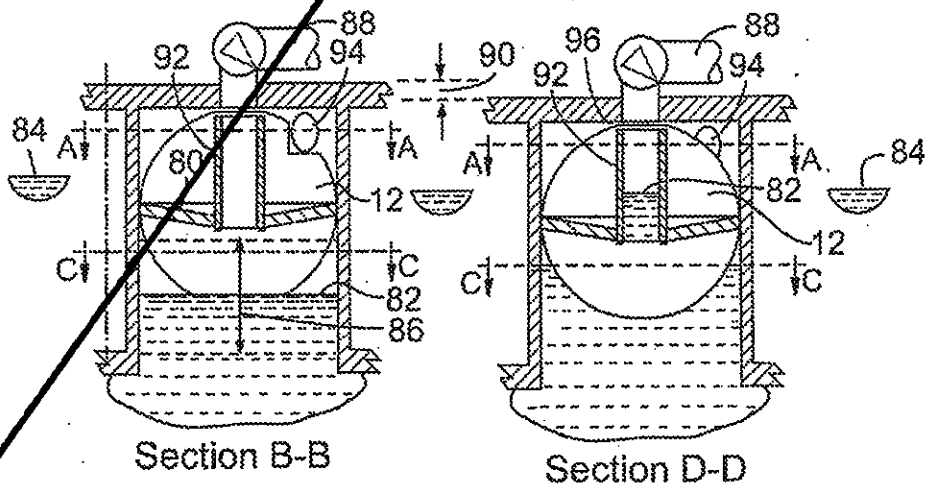

FIG. 12A FIG. 12B

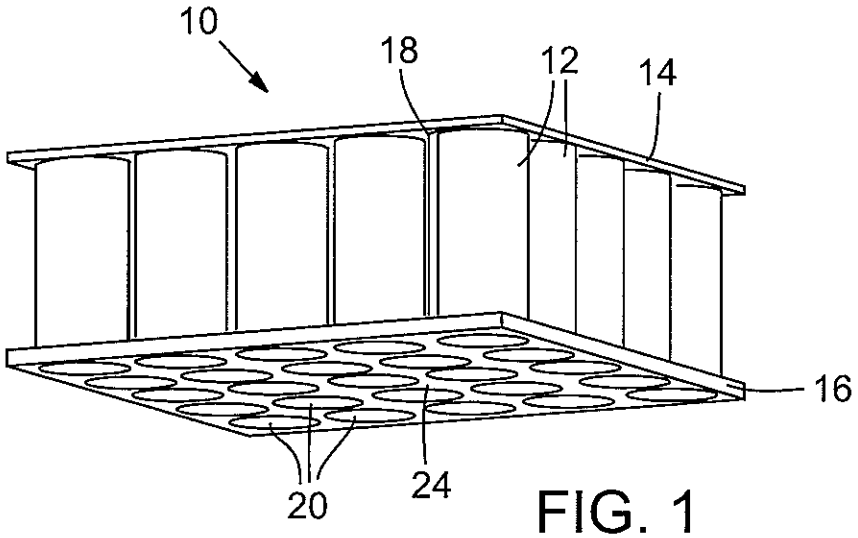

FIG. 1

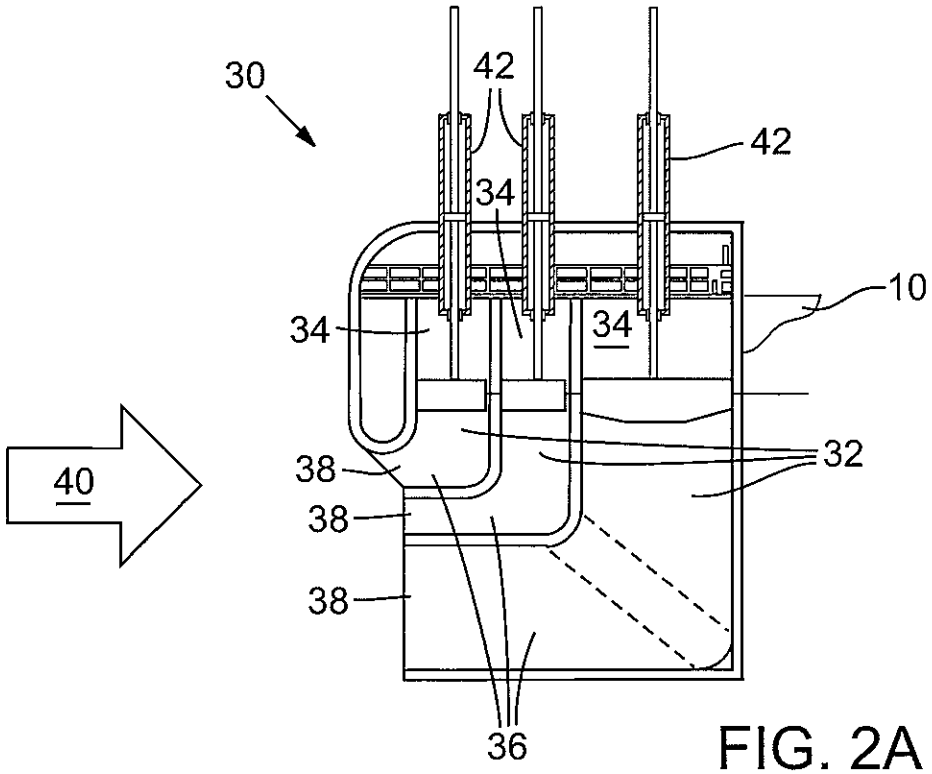

FIG. 2A

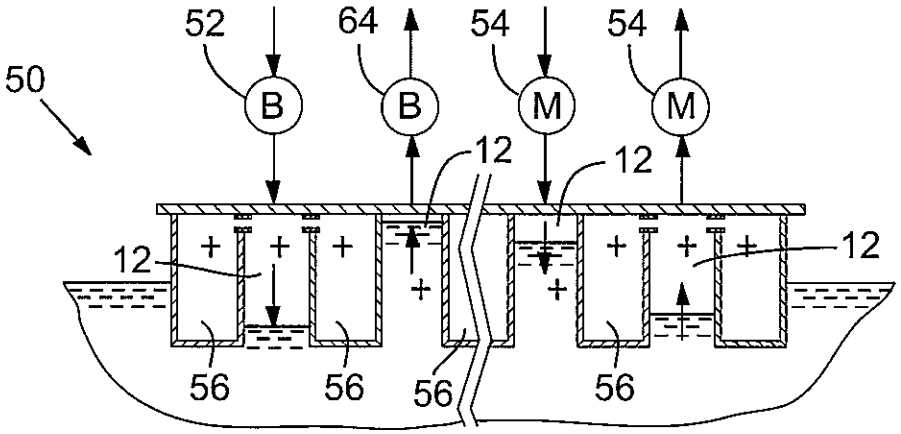

FIG. 7

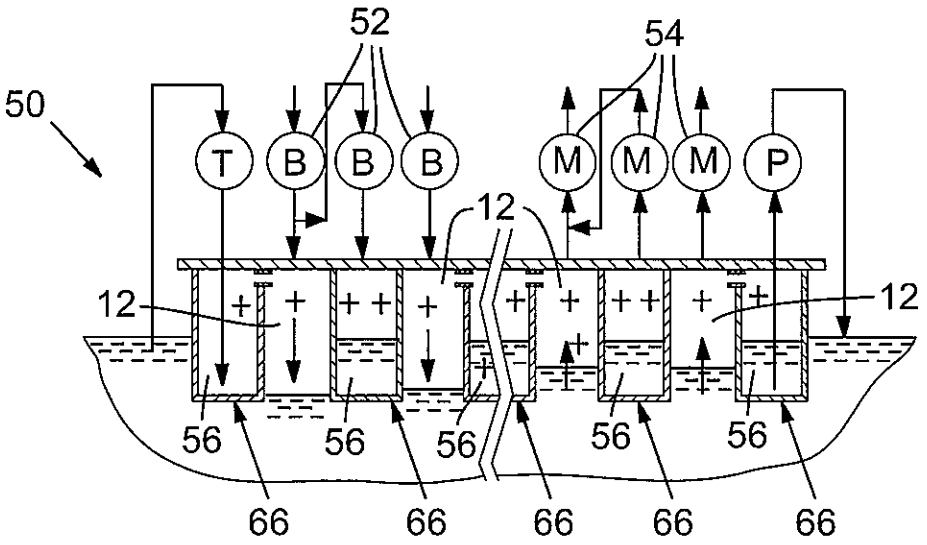

FIG. 8

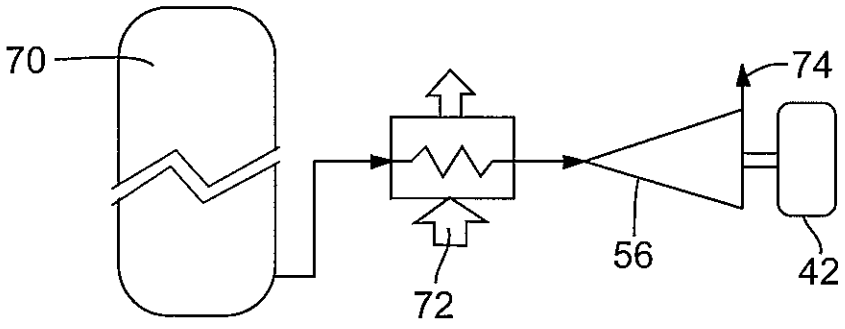

FIG. 9

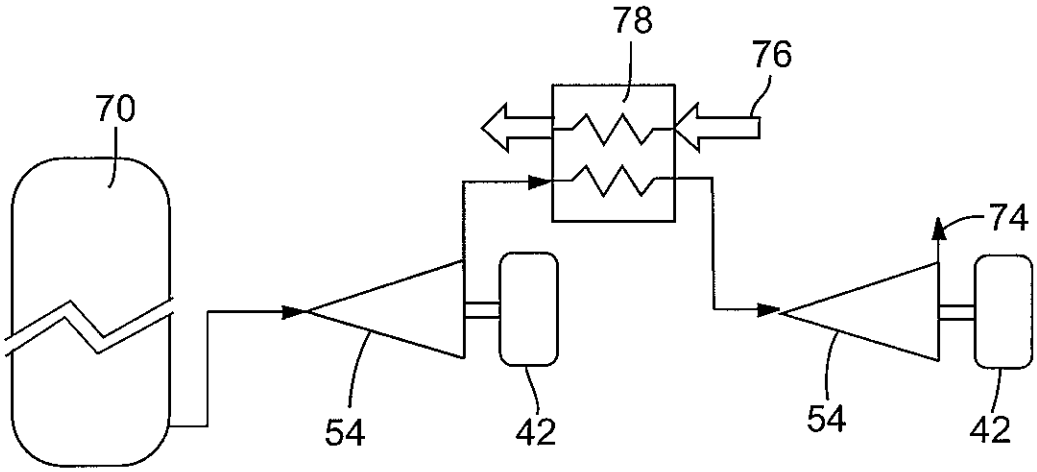

FIG. 10

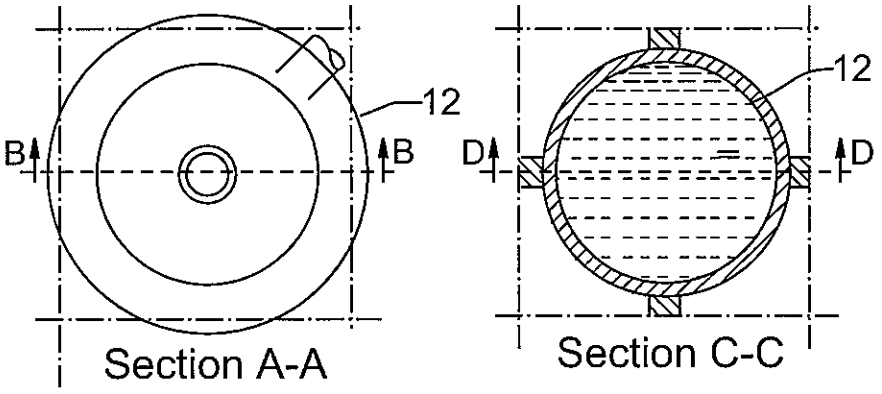

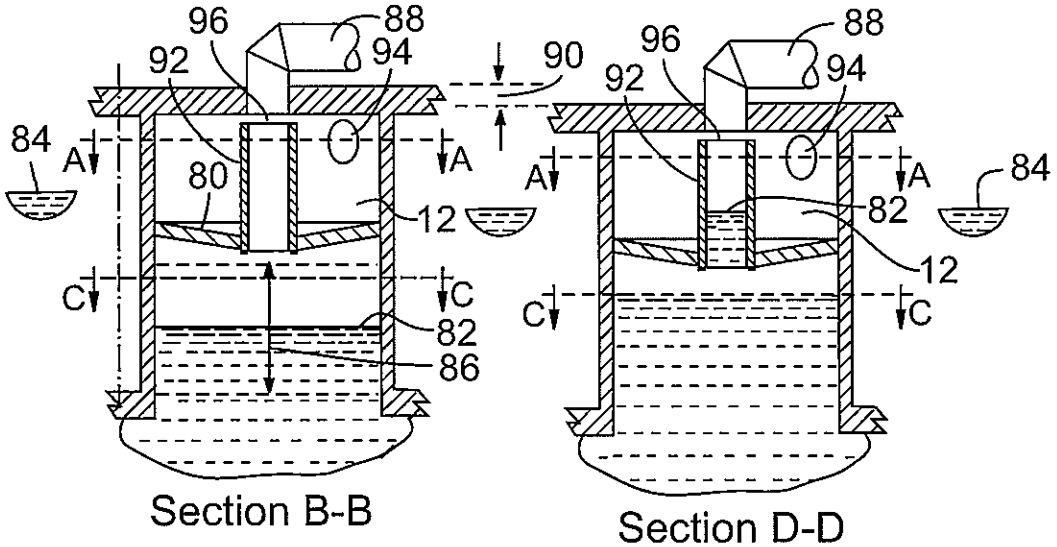

FIG. 12A

FIG. 12B

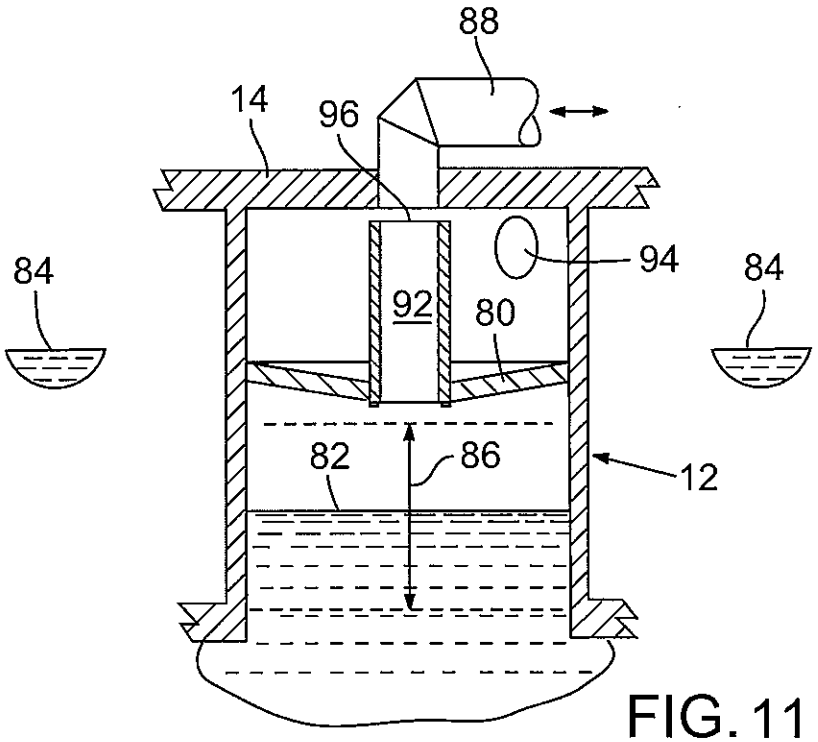

FIG. 11

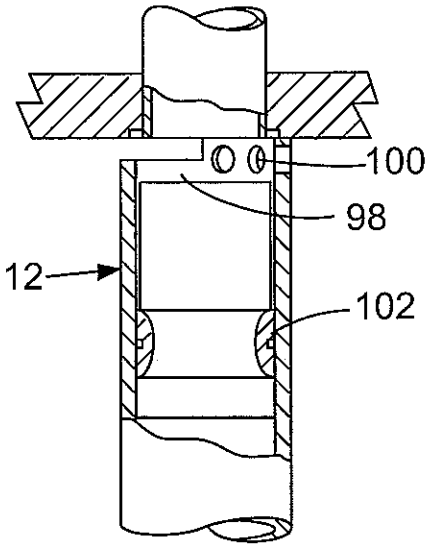

FIG. 13A

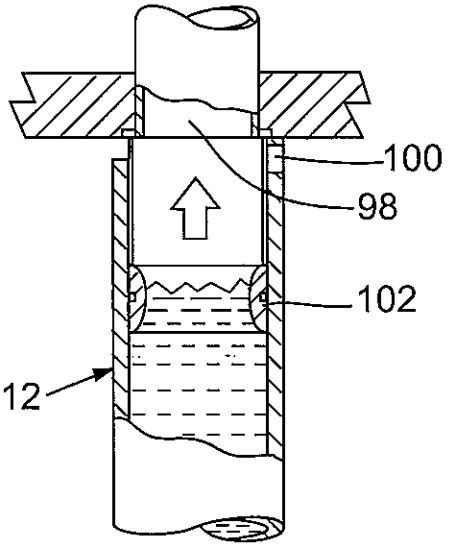

FIG. 13B