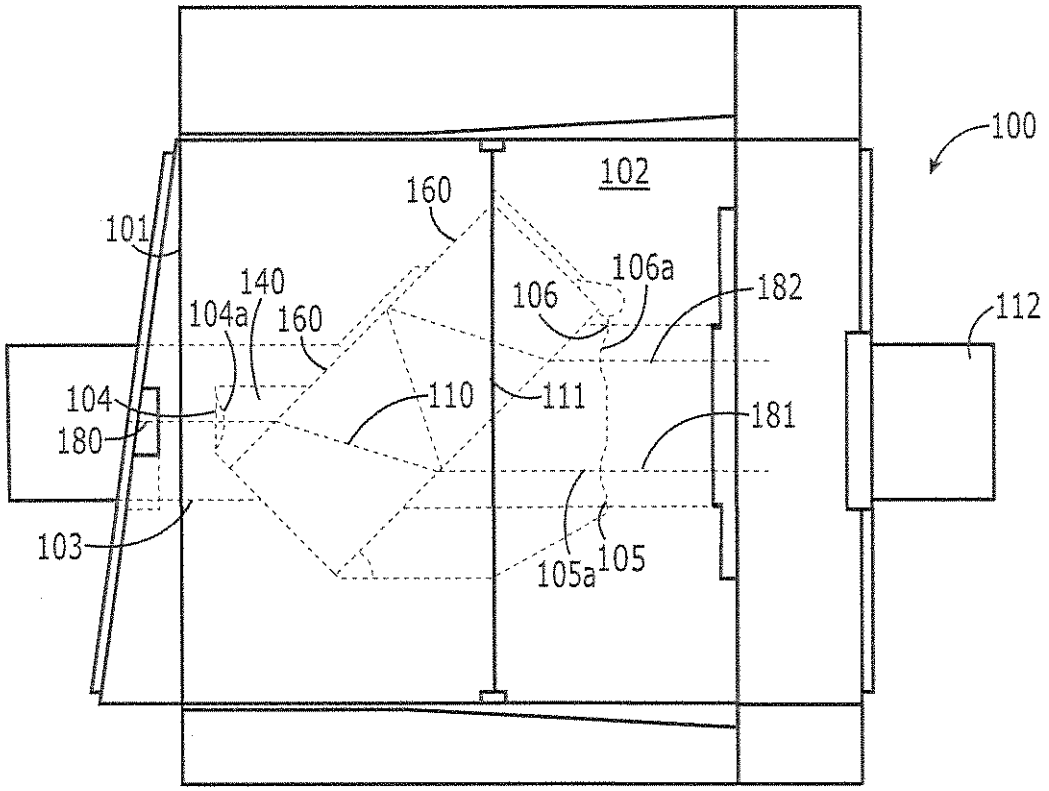
100
102
160
101
140
104a
160
106a
106
182
112
104
180
110
111
181
103
105a
105

FIG. 1(a)

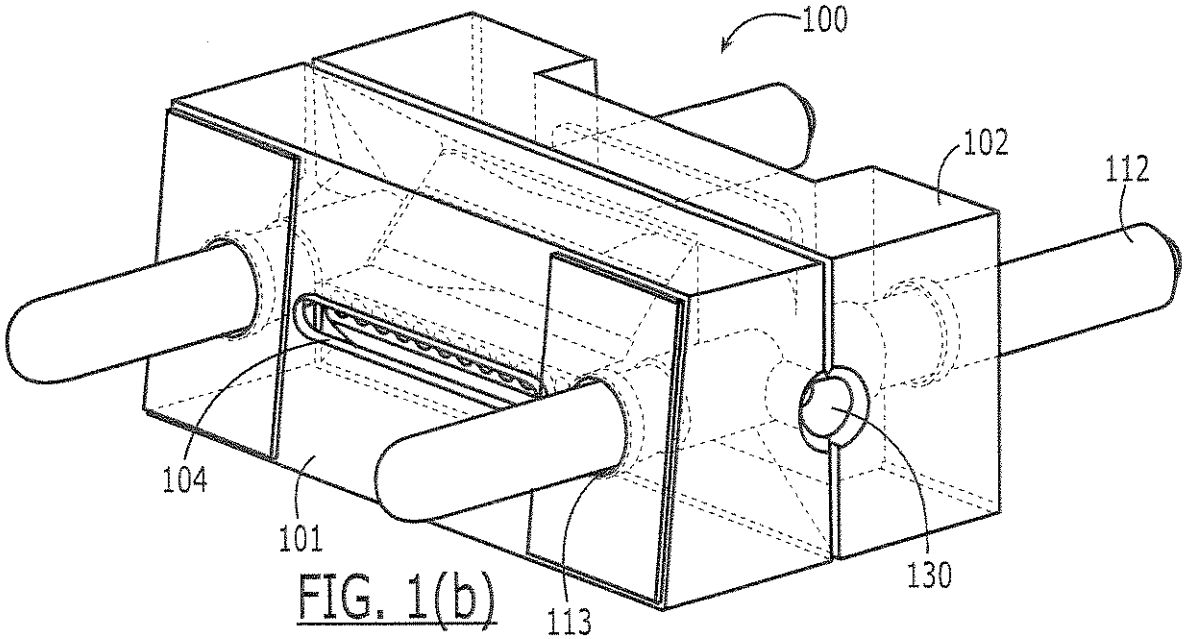
100
102
112
104
101
130
113

FIG. 1(b)

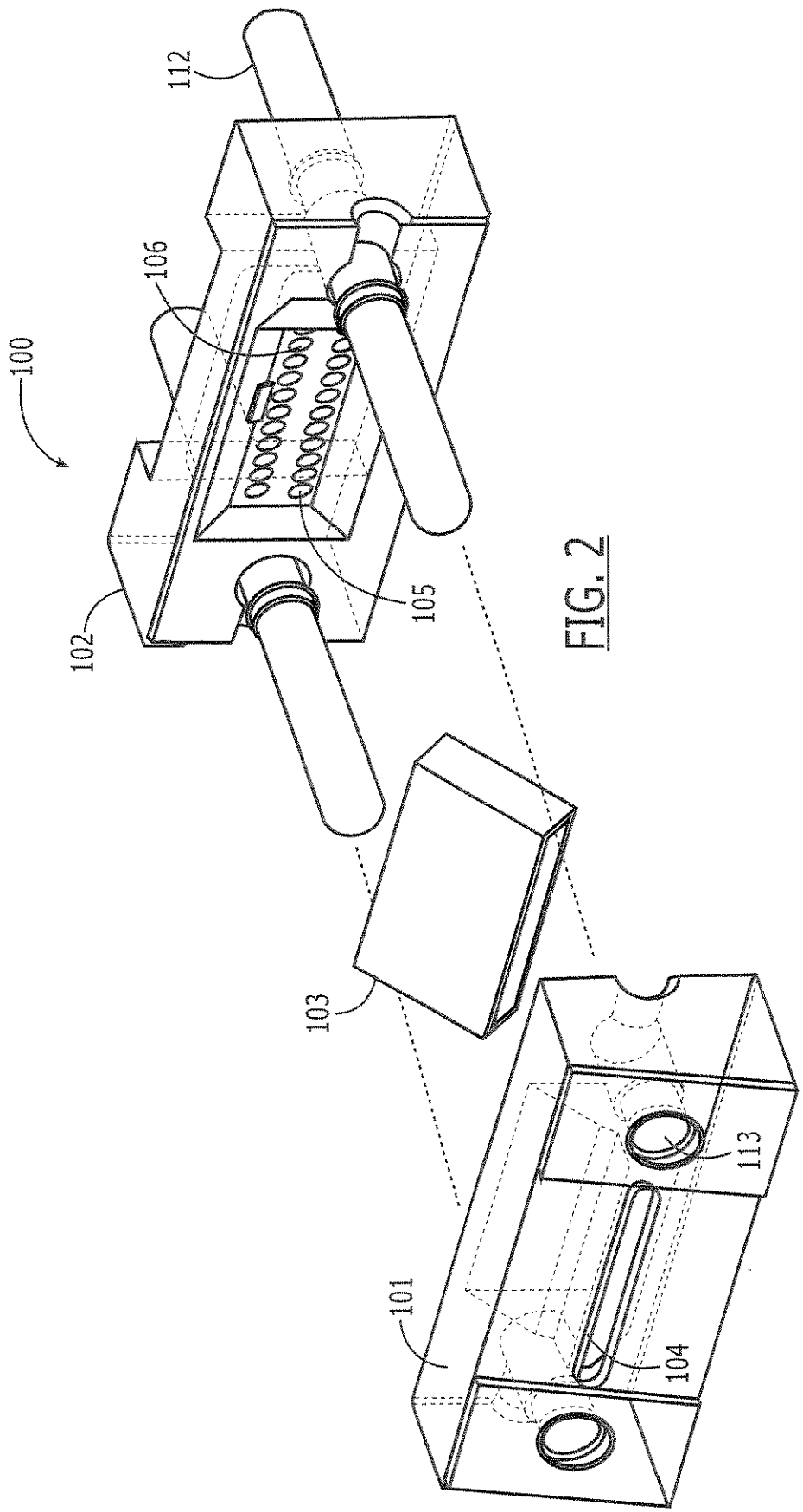

FIG. 2

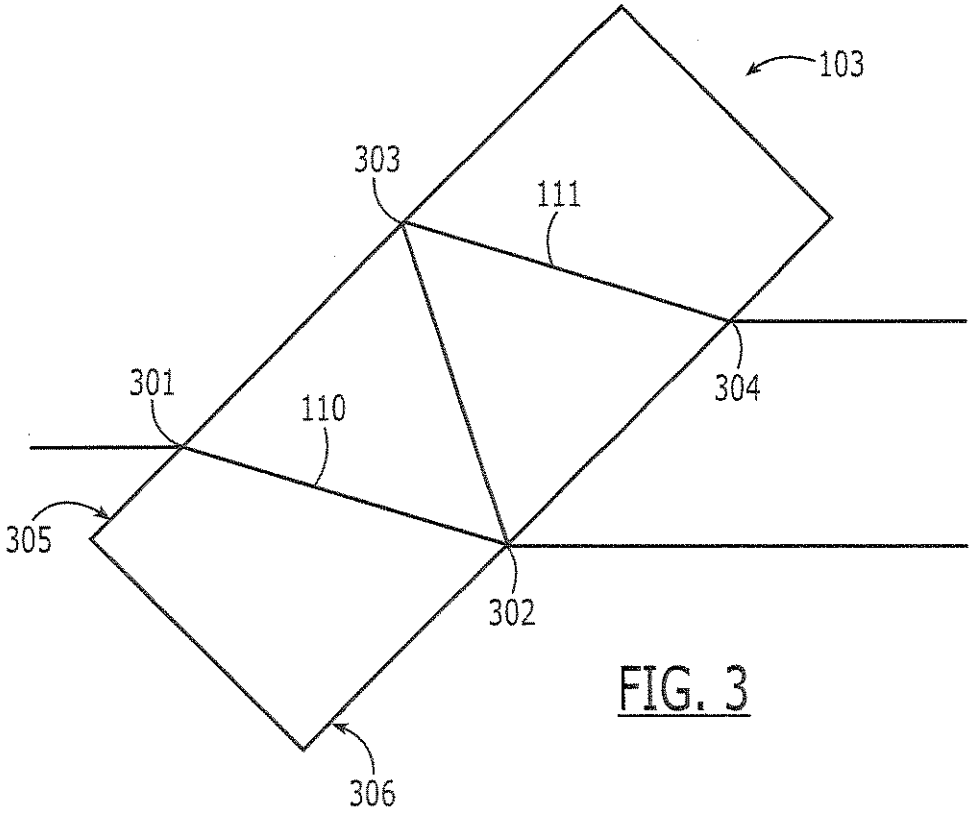

FIG. 3

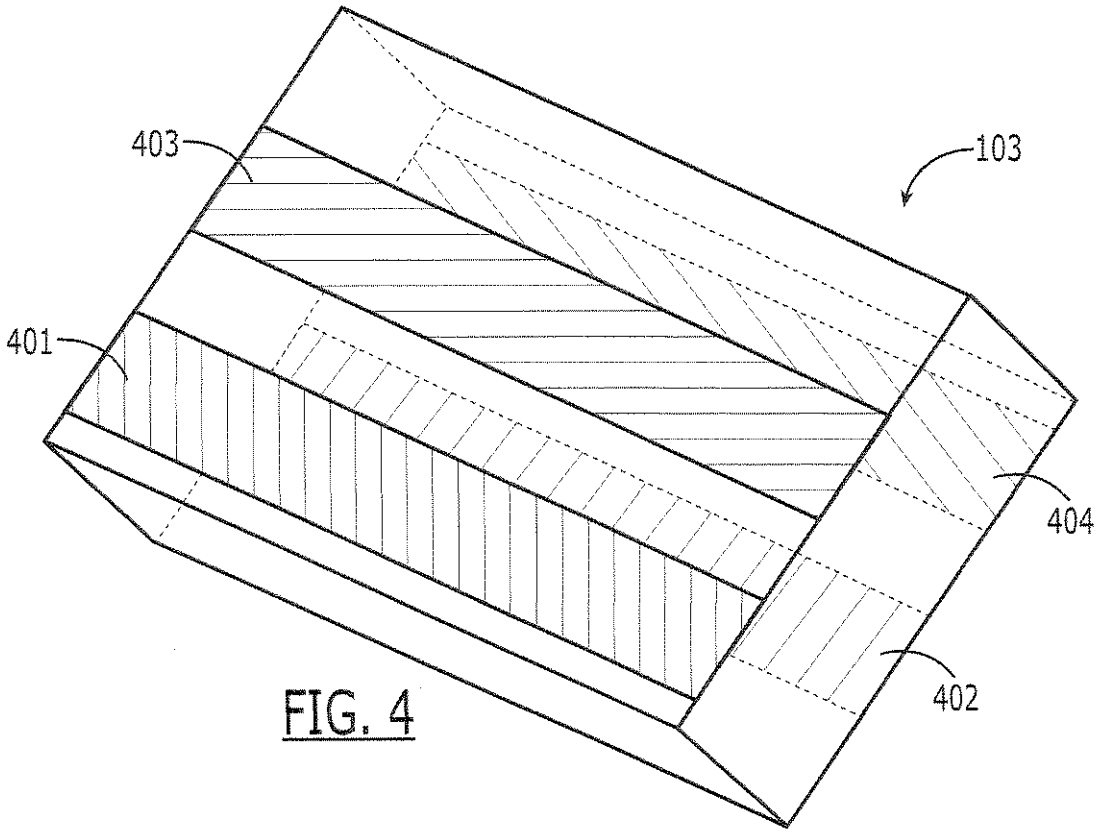

FIG. 4

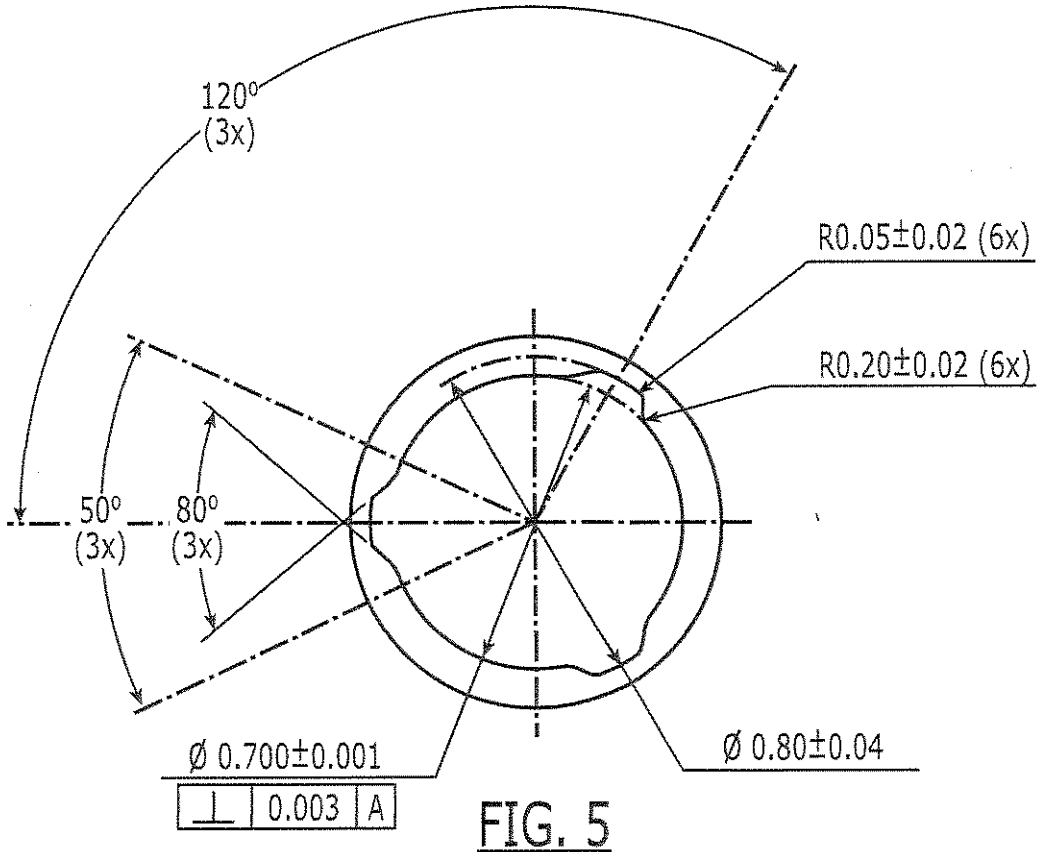
120°
(3x)
R0.05±0.02 (6x)
R0.20±0.02 (6x)
50°
(3x)
80°
(3x)
Ø 0.700±0.001
⊥ 0.003 A
Ø 0.80±0.04

FIG. 5

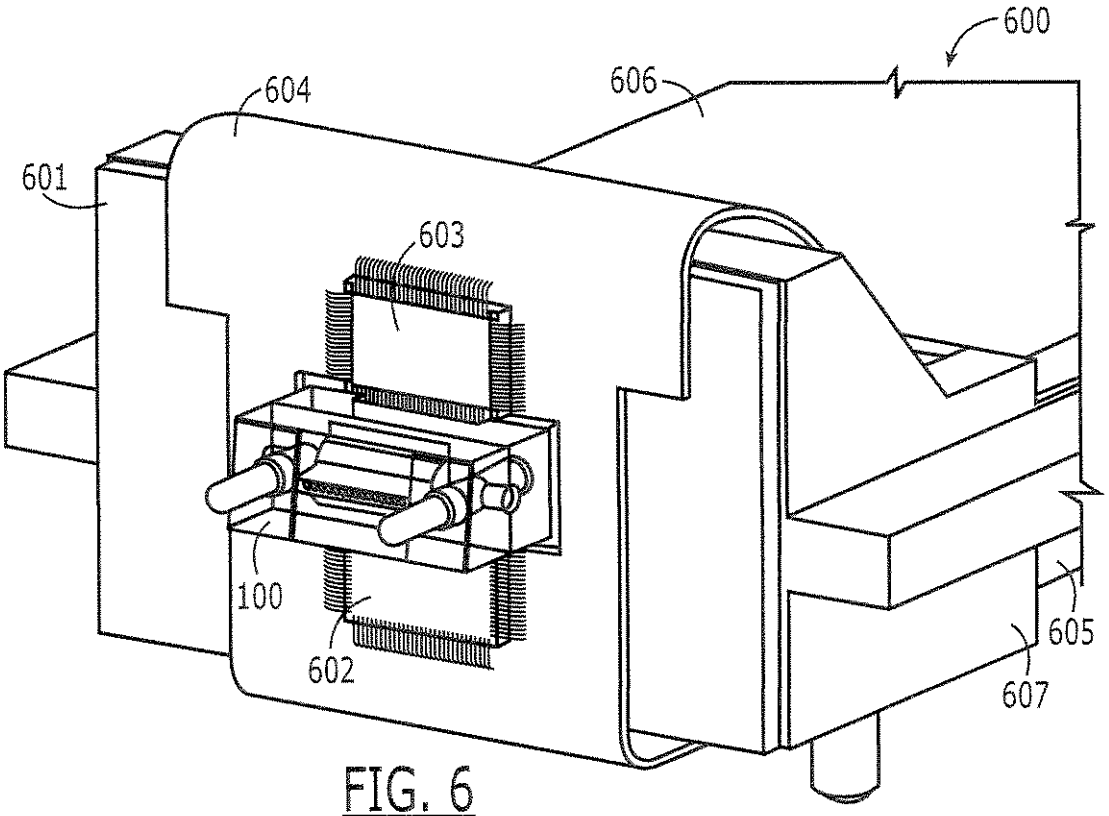
600
604
606
601
603
100
602
605
607

FIG. 6

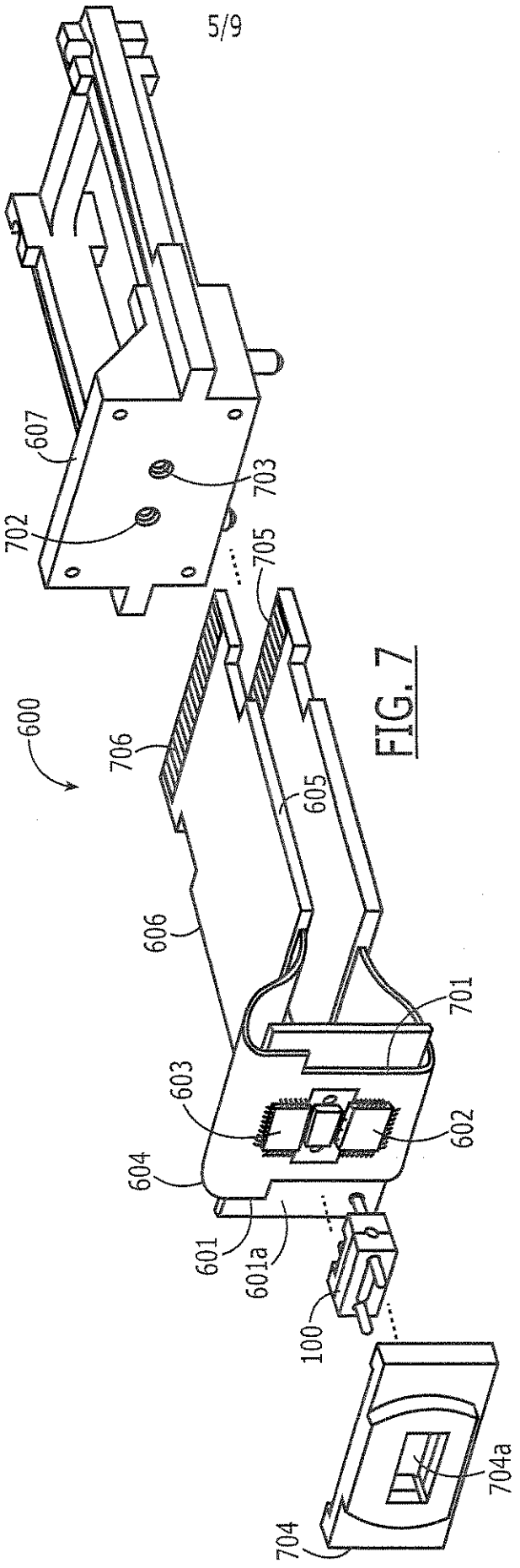
600
607
703
702
705
706
605
606
701
603
602
604
601
601a
100
704a
704

FIG. 7

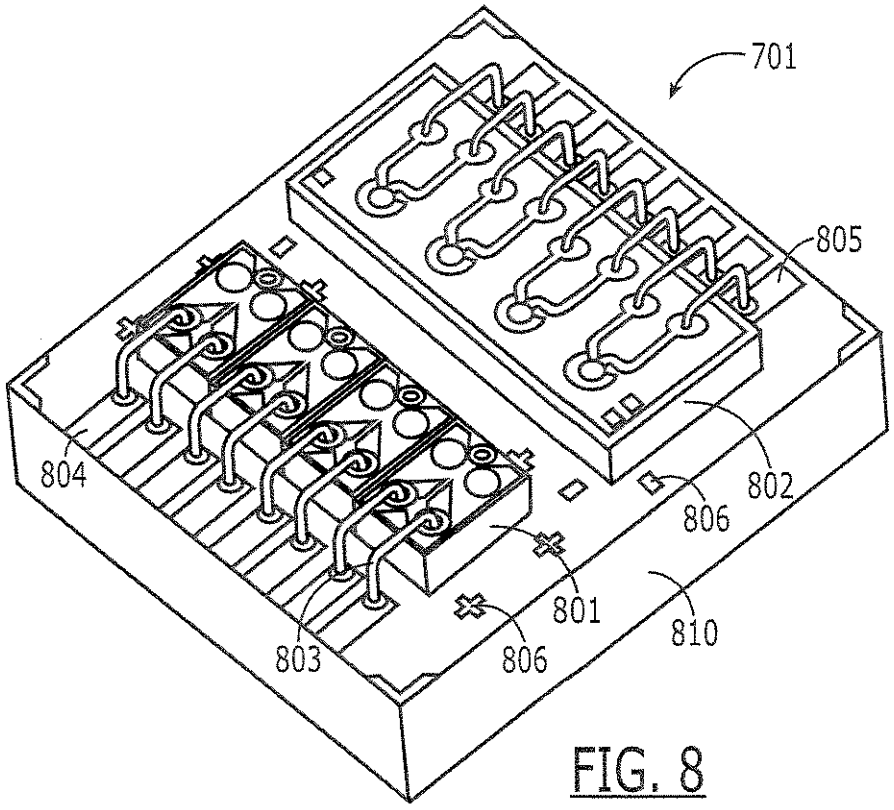
701
805
804
802
806
801
803
806
810

FIG. 8

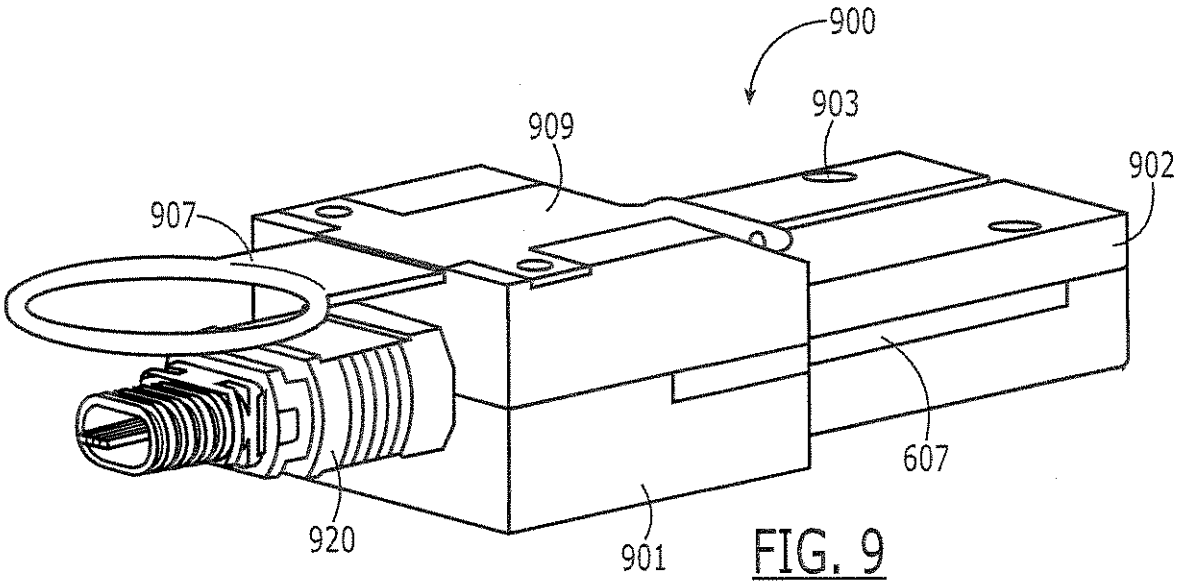
900
903
909
902
907
607
920
901

FIG. 9

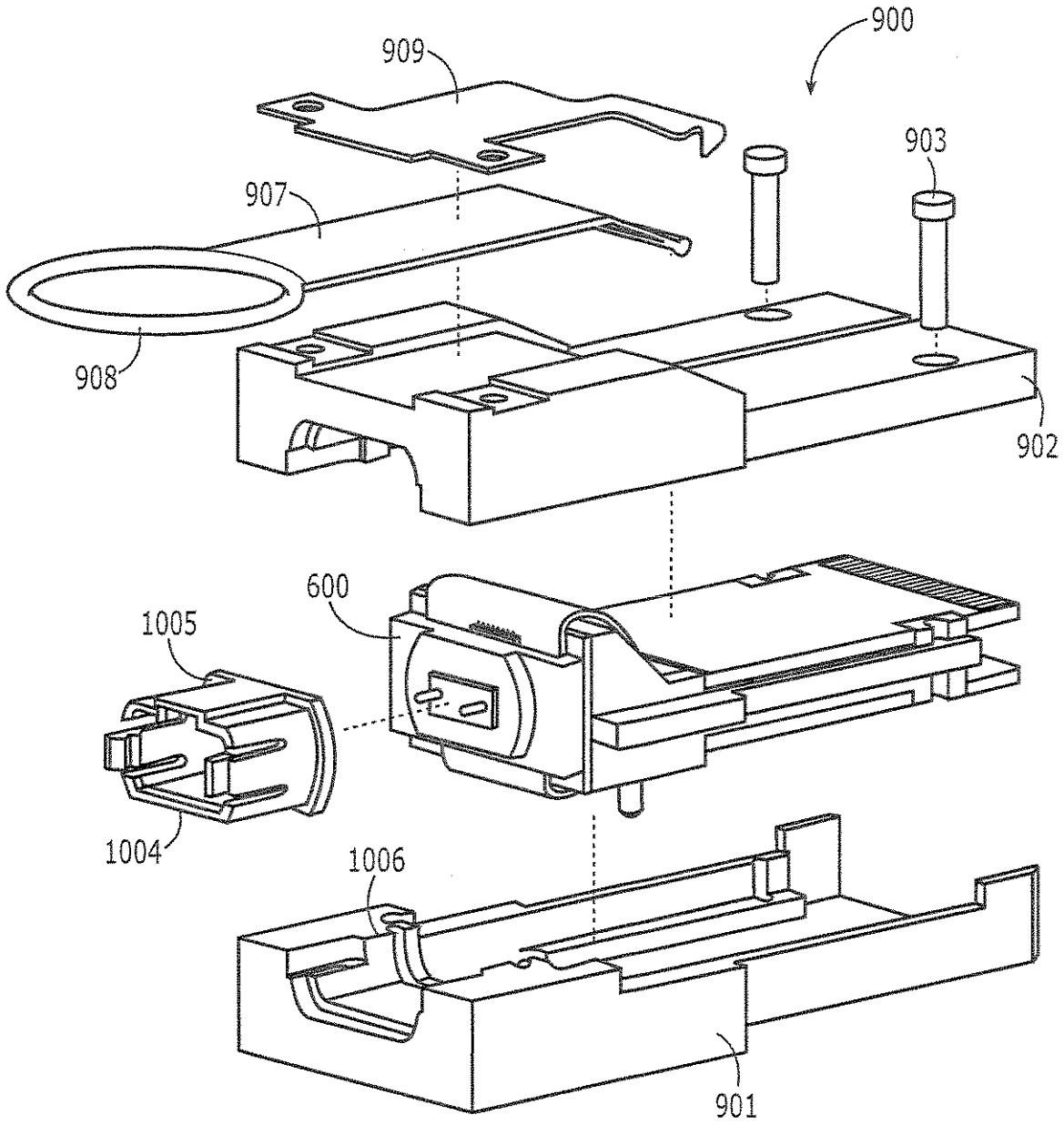

FIG. 10

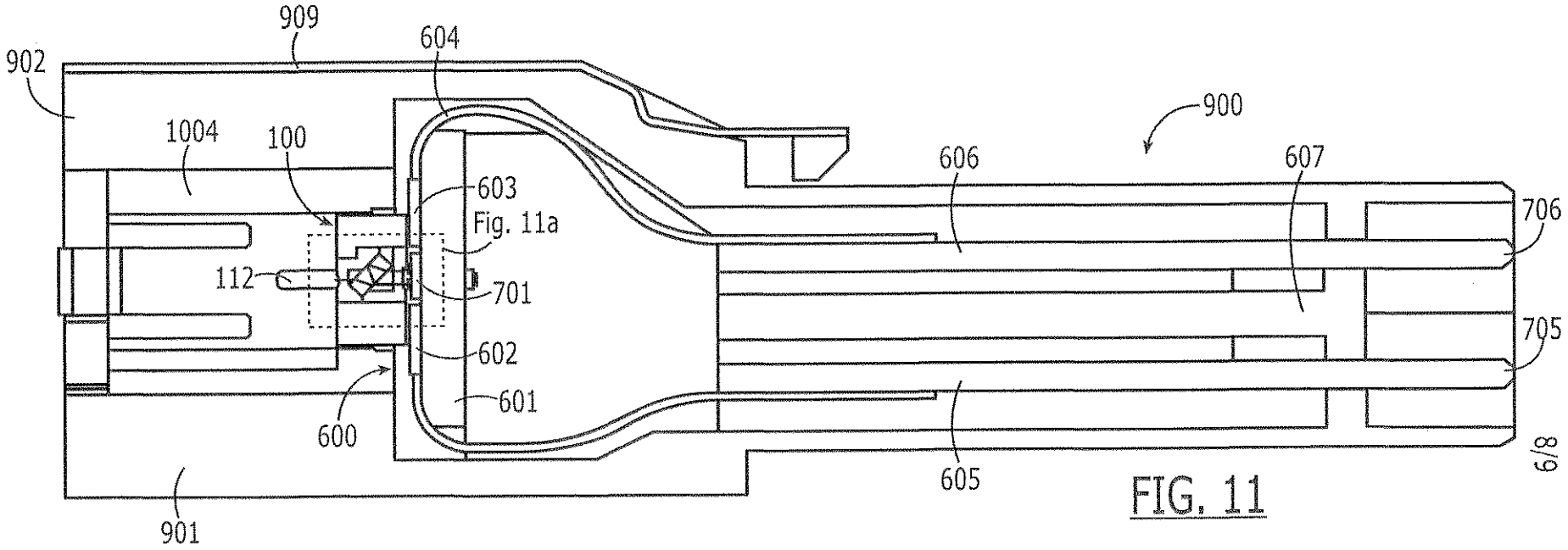

FIG. 11

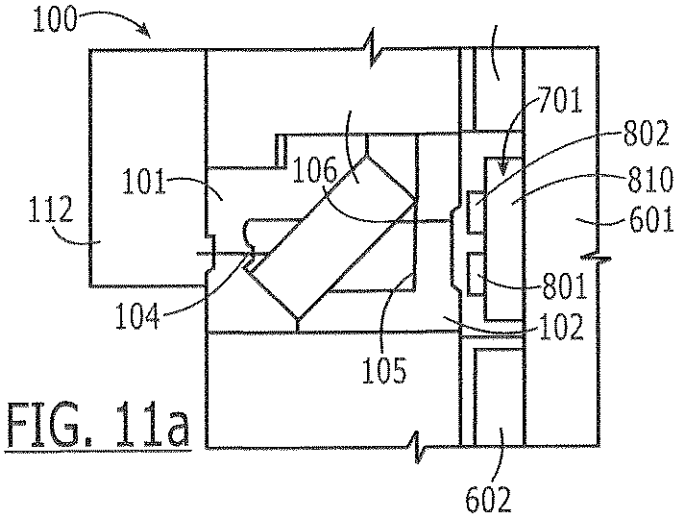

FIG. 11a

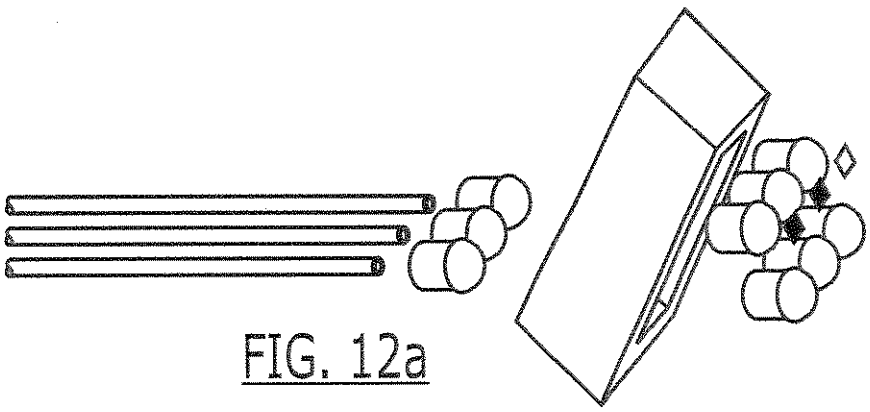

FIG. 12a

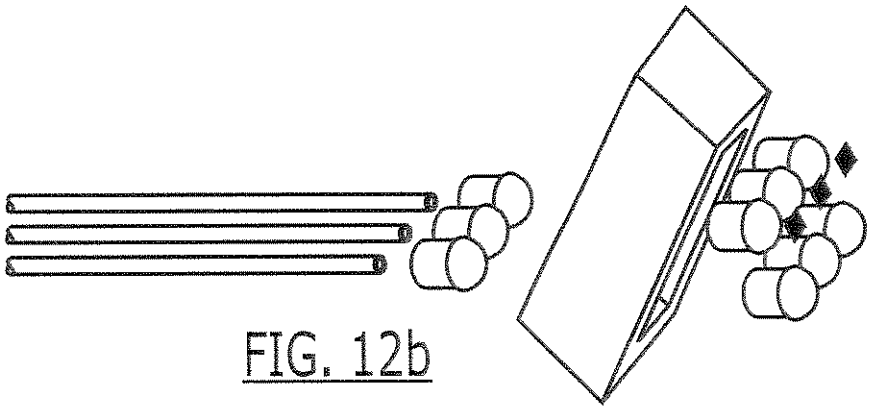

FIG. 12b

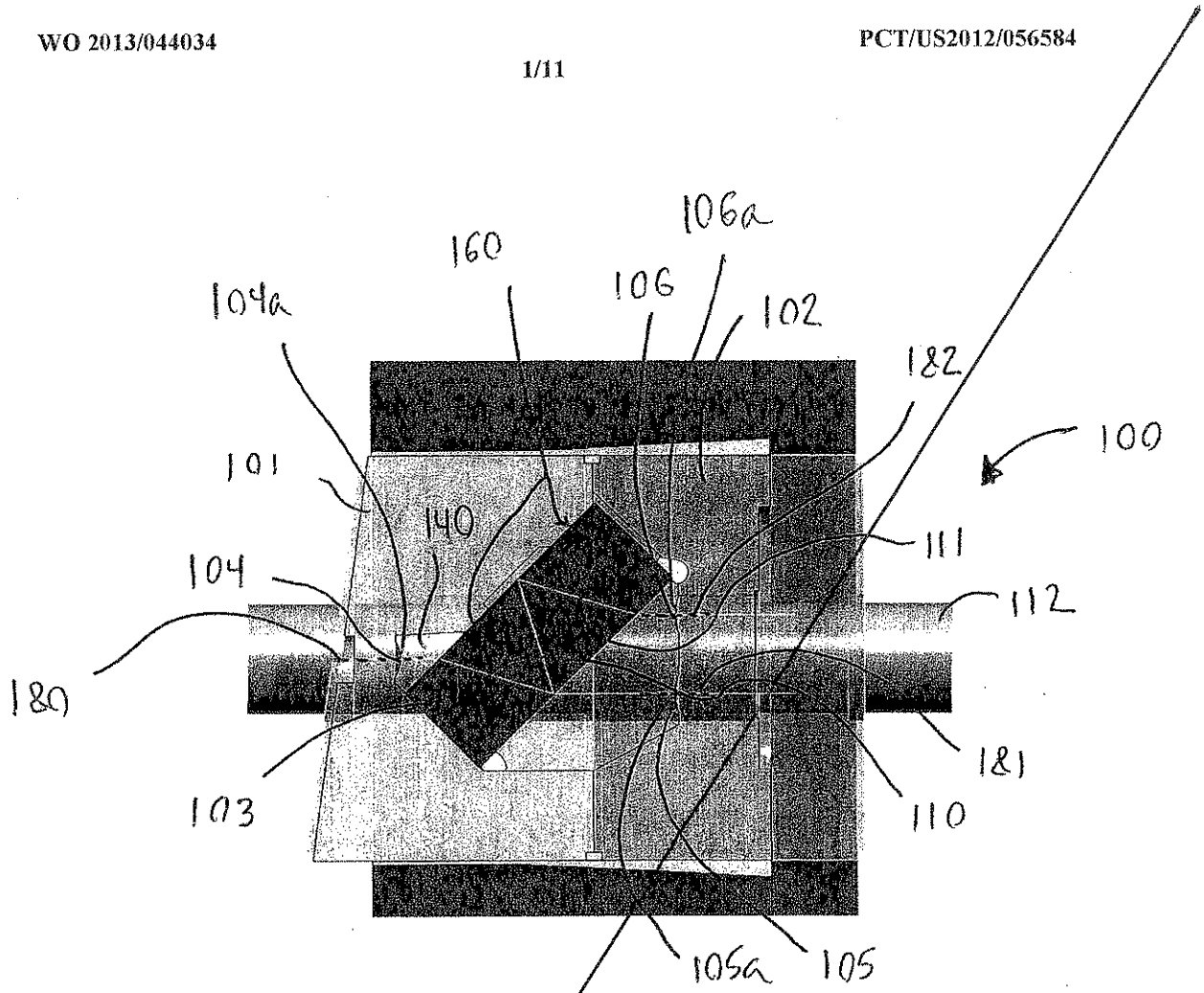
106a
160
106
102
104a
182
100
101
140
111
104
112
180
181
103
110
105a
105

Fig. 1(a)

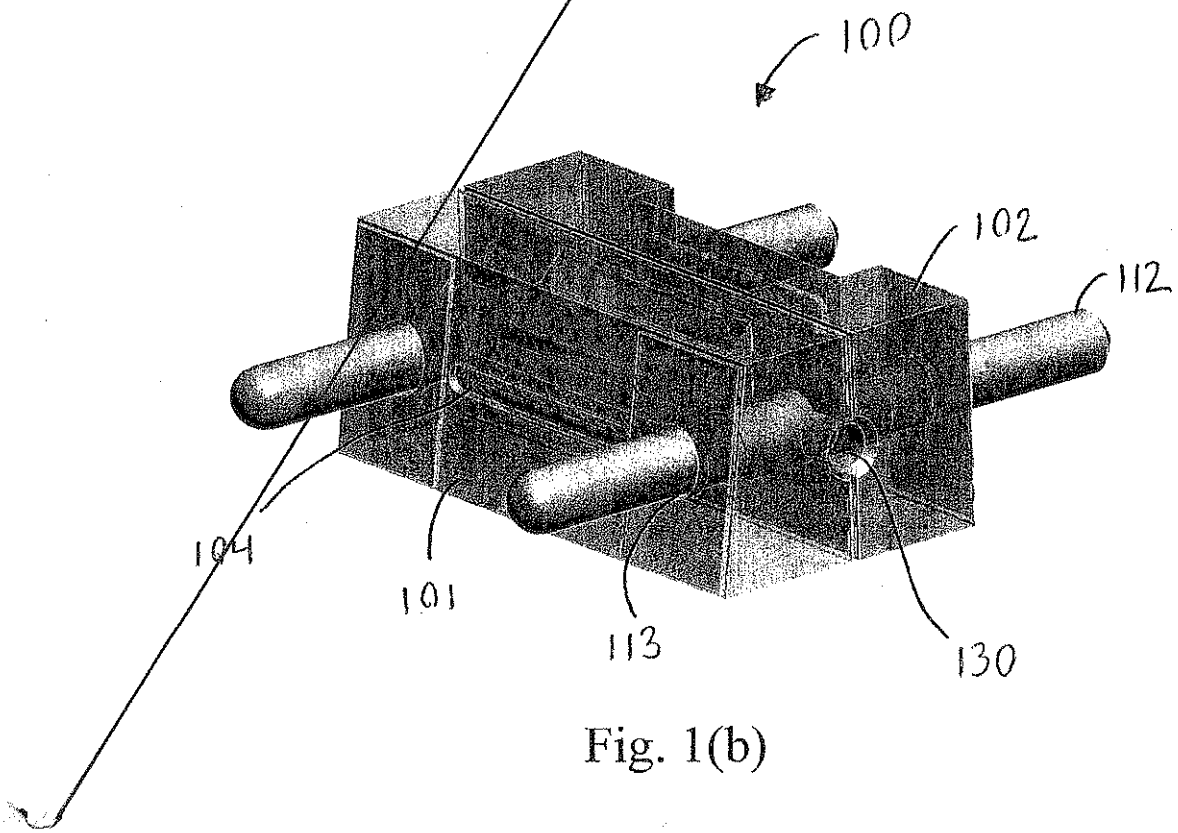
100
102
112
104
101
113
130

Fig. 1(b)

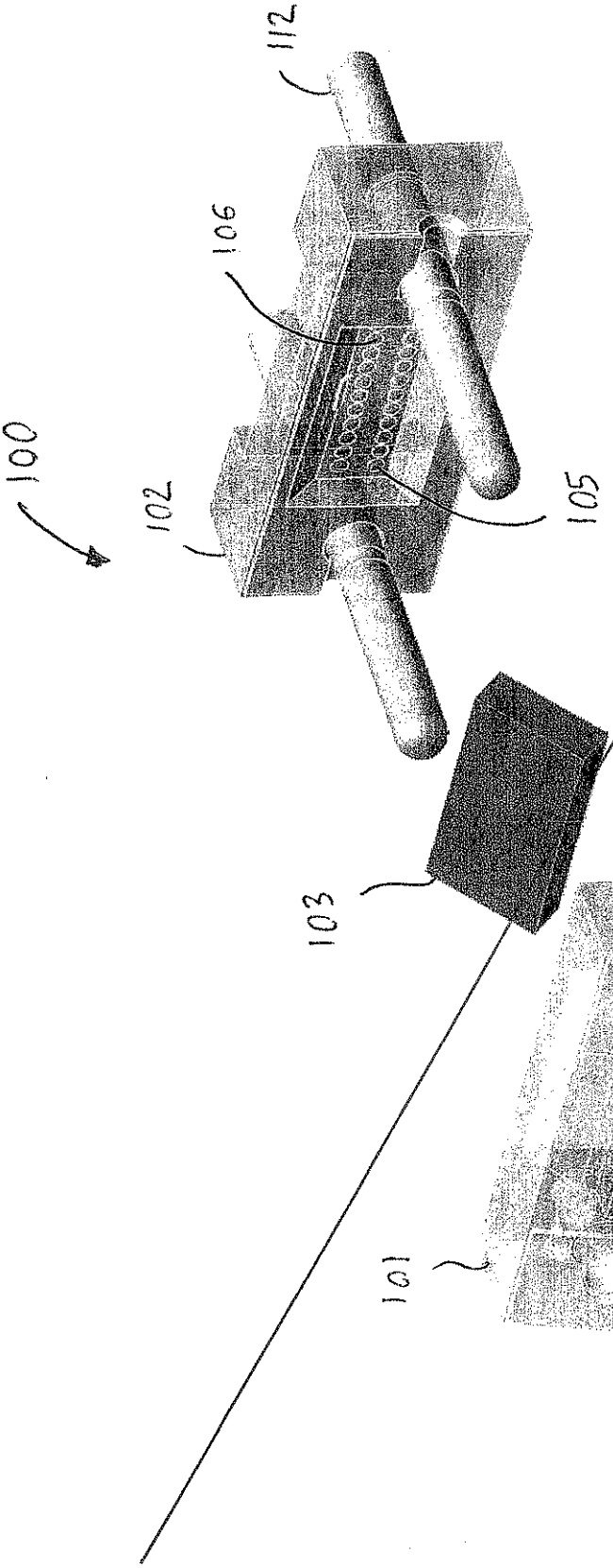

Fig. 2

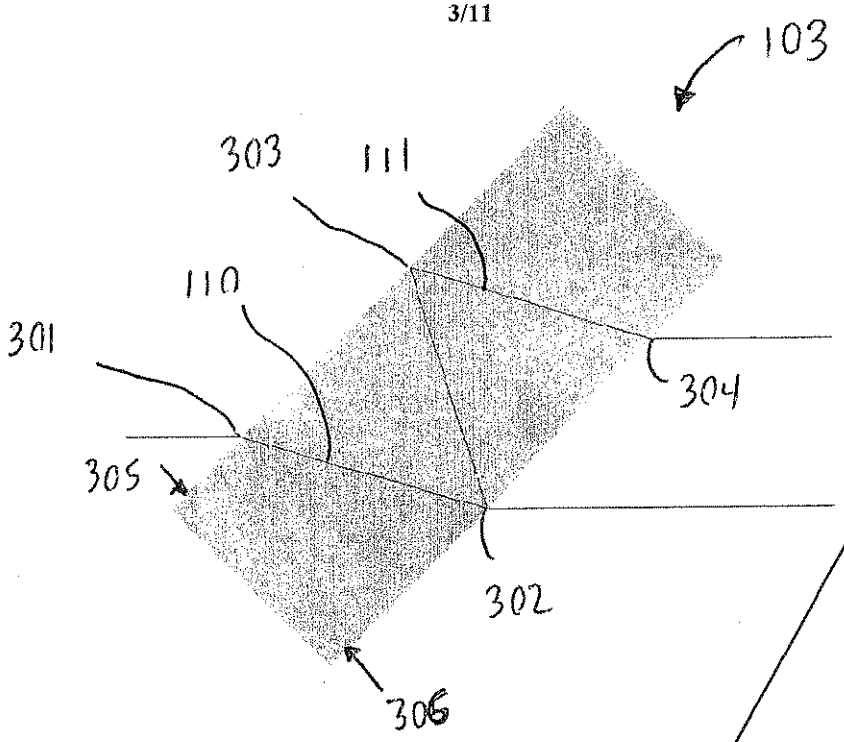

Fig. 3

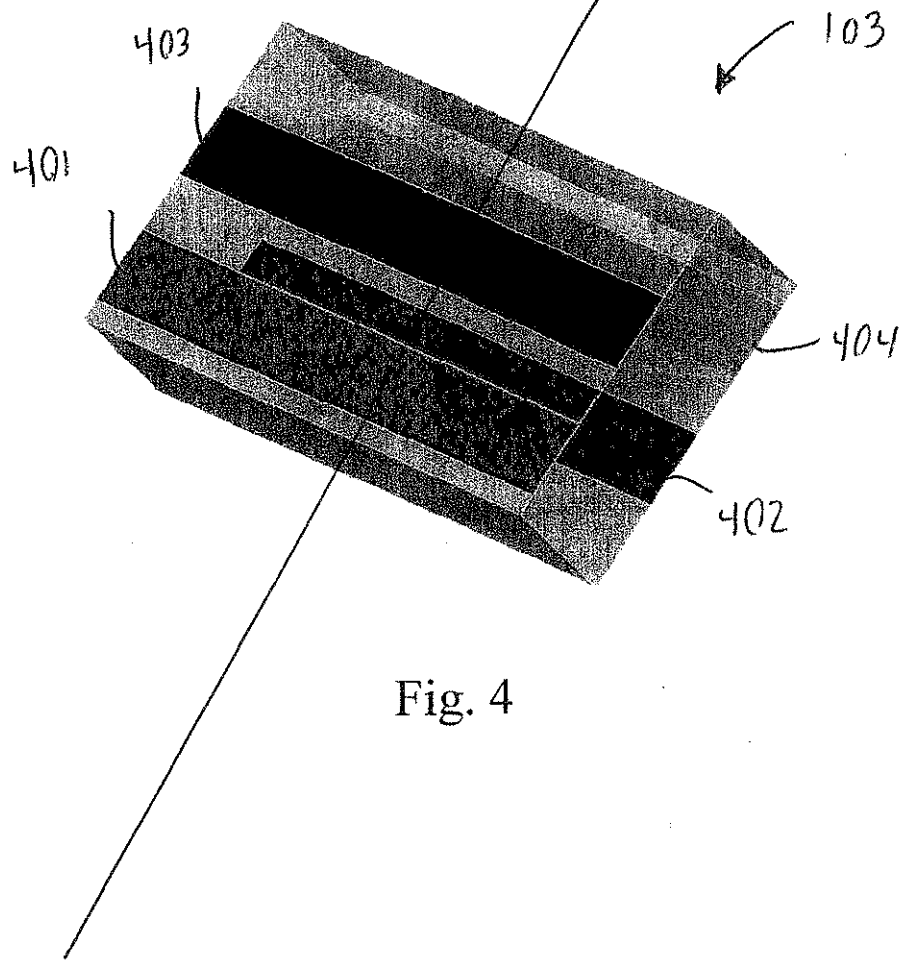

Fig. 4

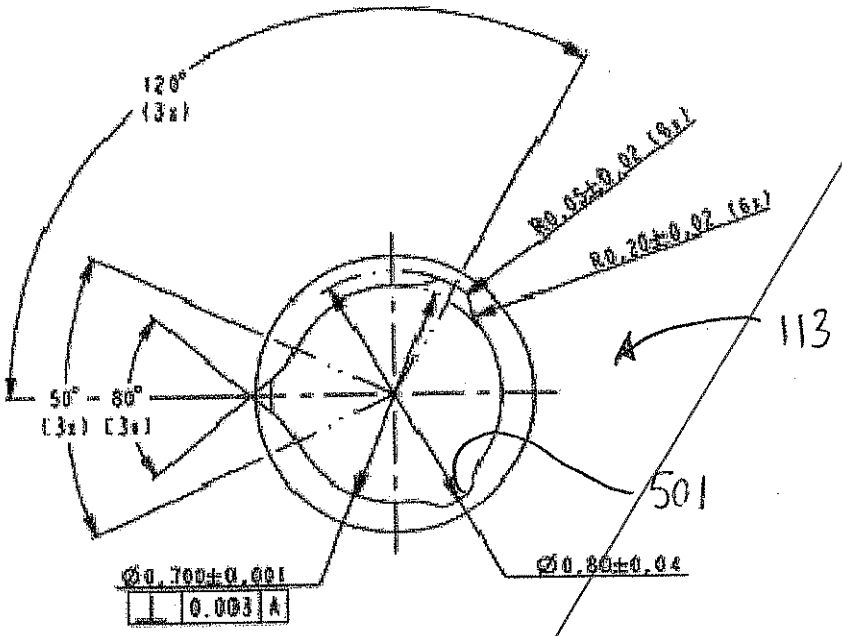

Fig. 5

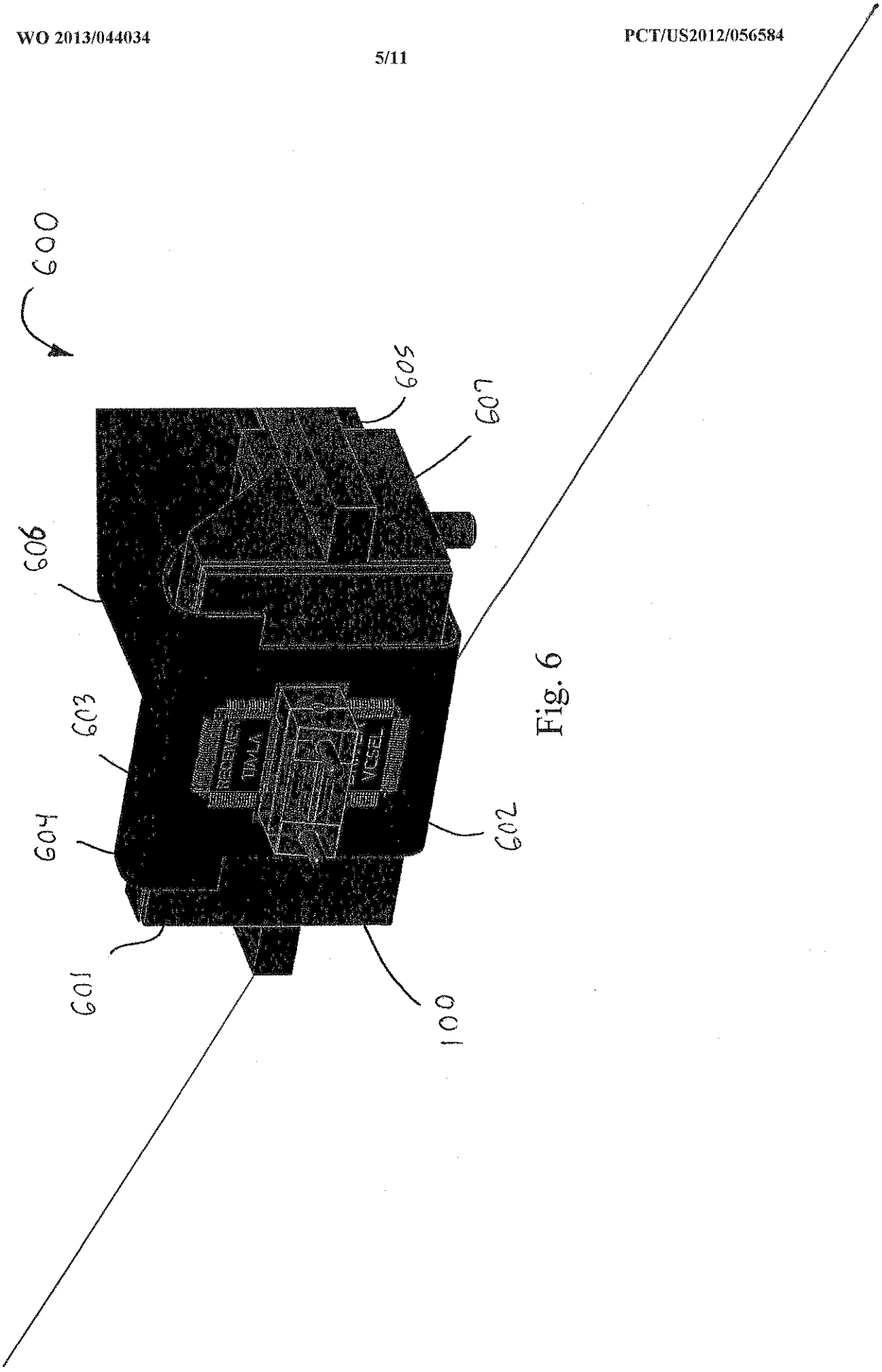

Fig. 6

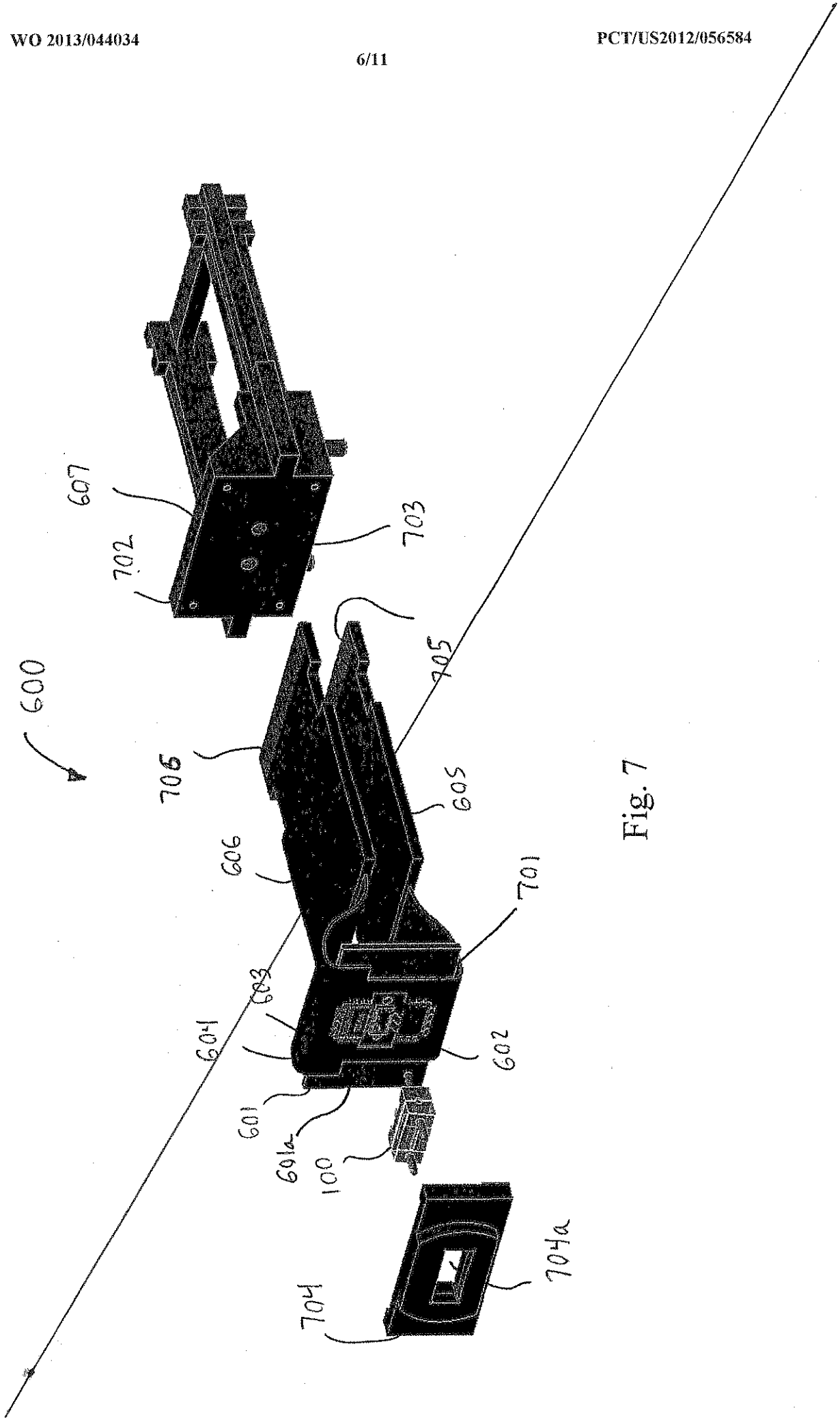
600
607
702
703
705
706
605
606
701
603
601
602
601a
100
704
704a

Fig. 7

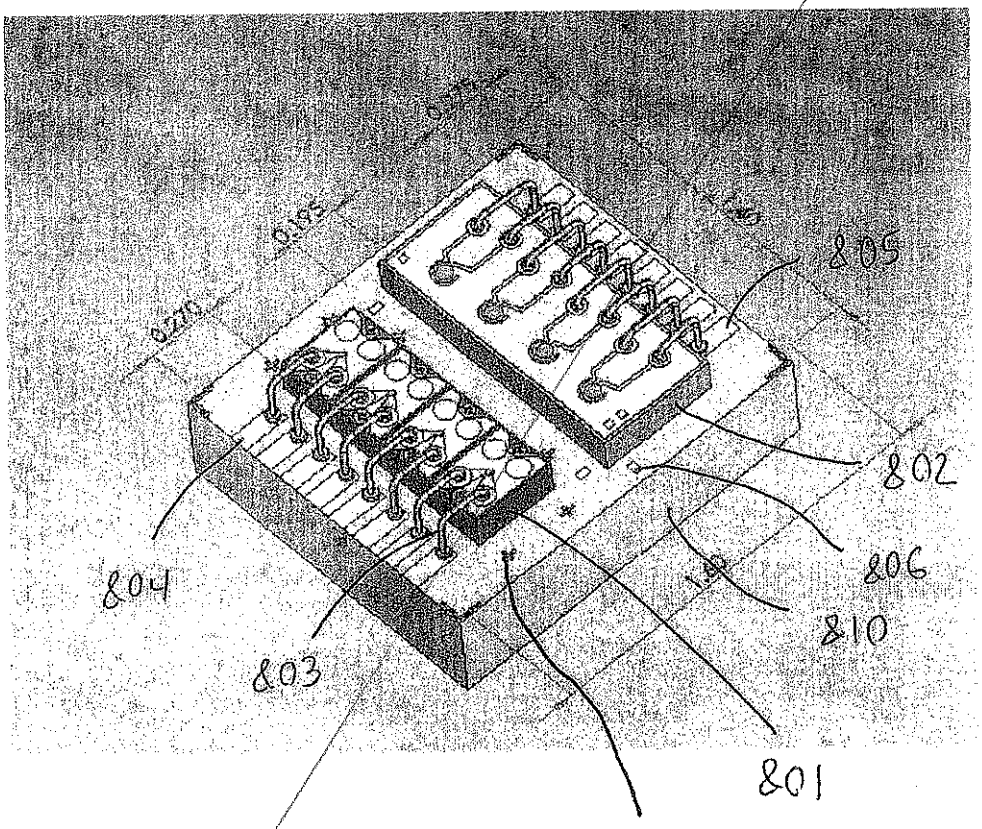

Fig. 8

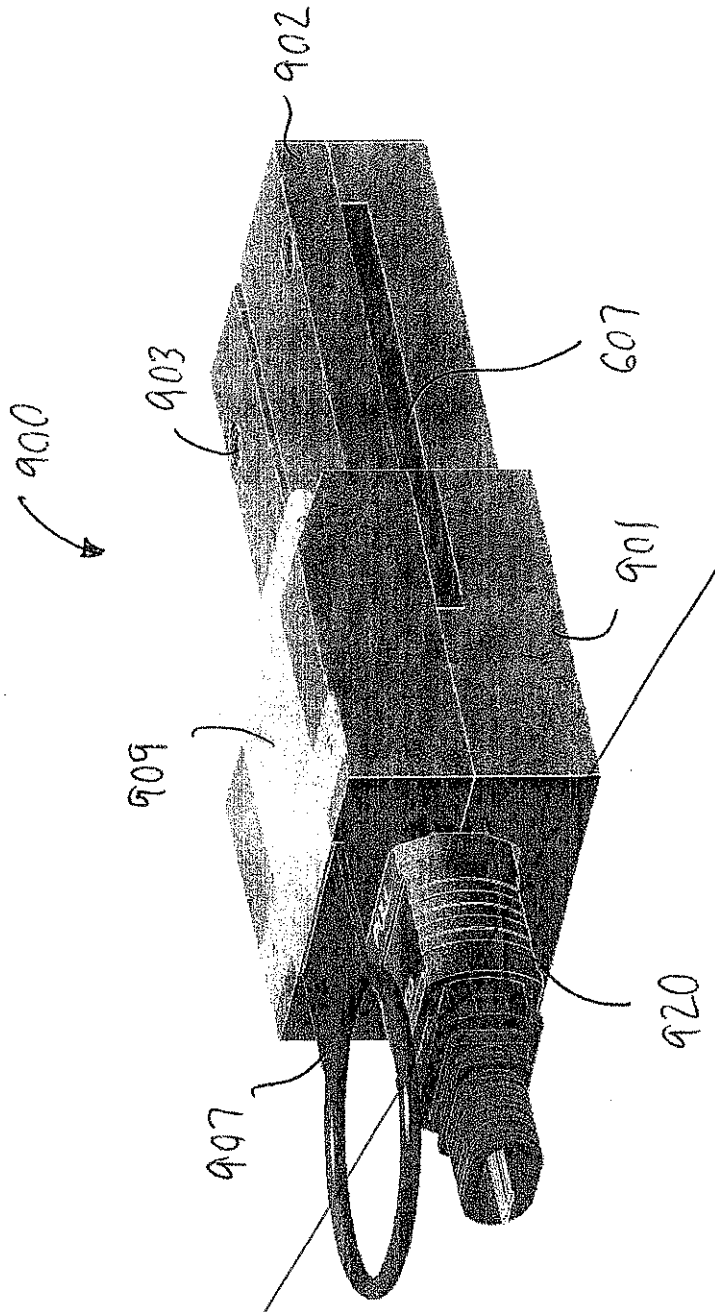

Fig. 9

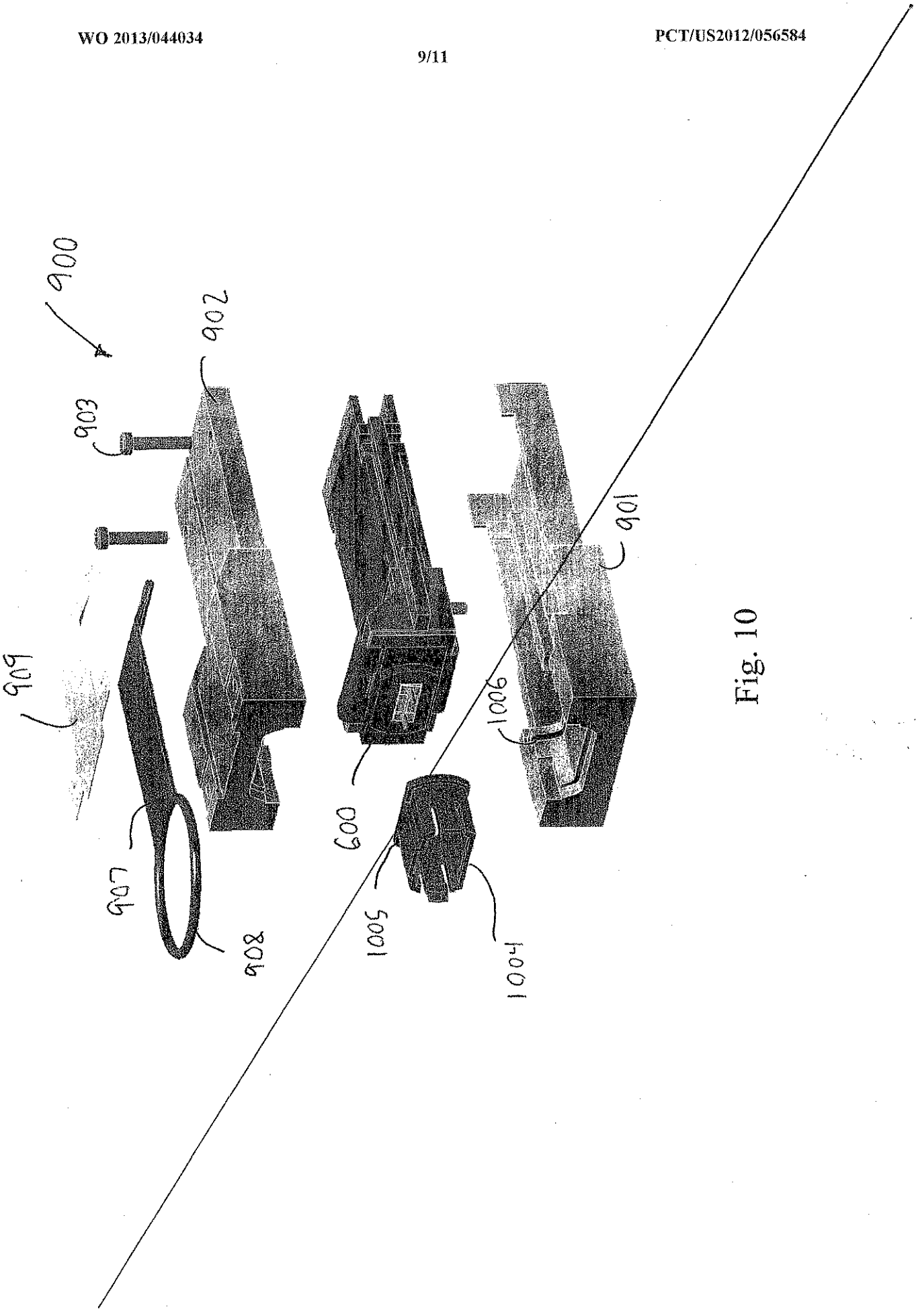

Fig. 10

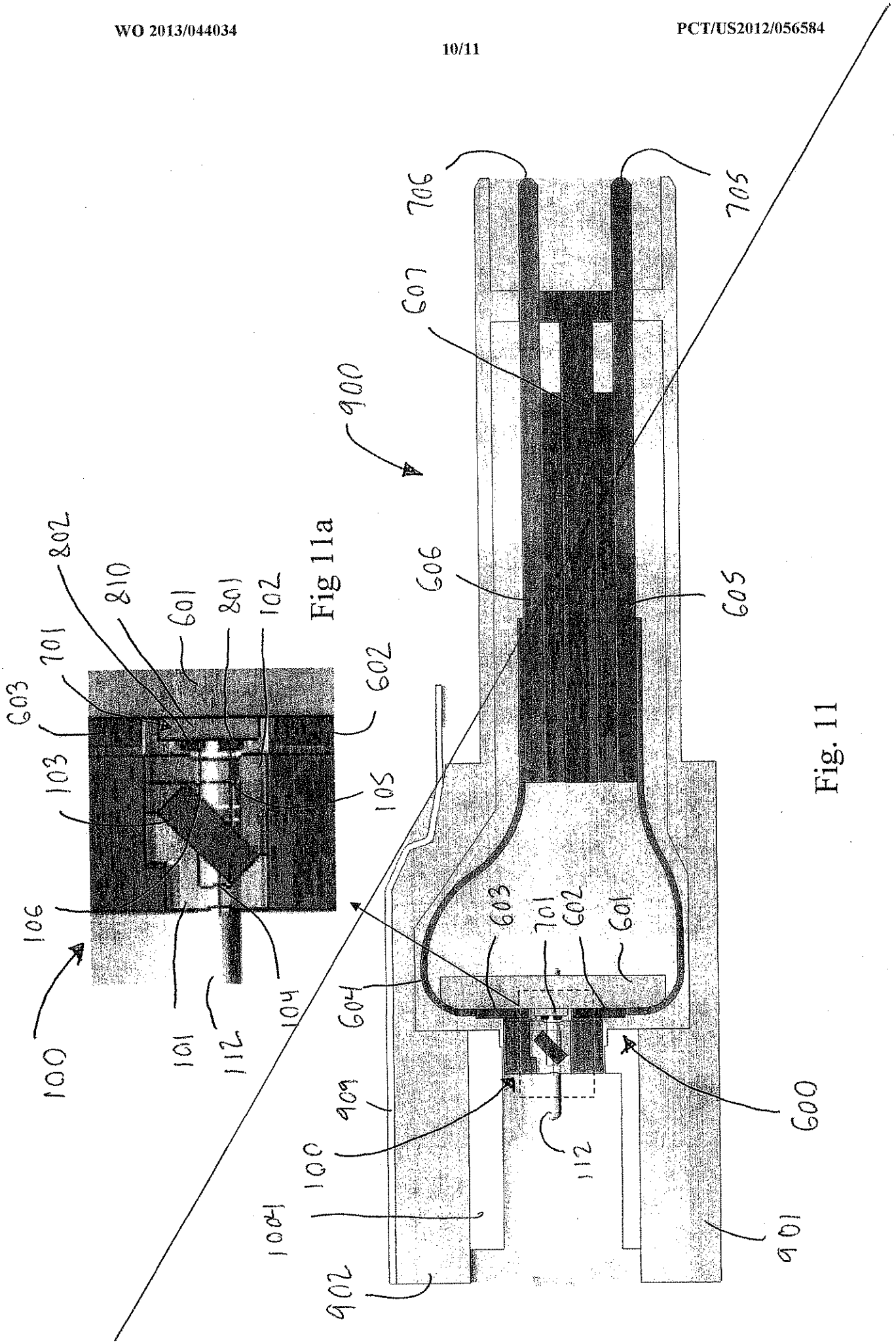
802
810
601
801
102
701
603
602
103
105
106
100
101
112
104
Fig 11a
900
706
705
607
606
605
603
701
602
601
604
909
100
112
600
1004
902
901

Fig. 11

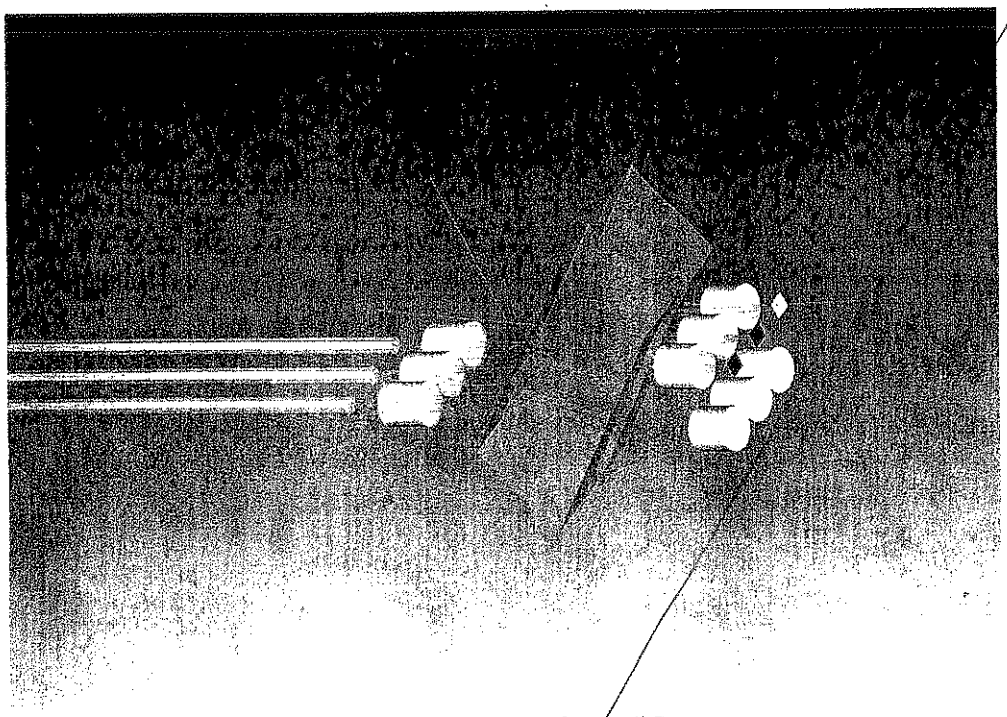

Fig. 12a

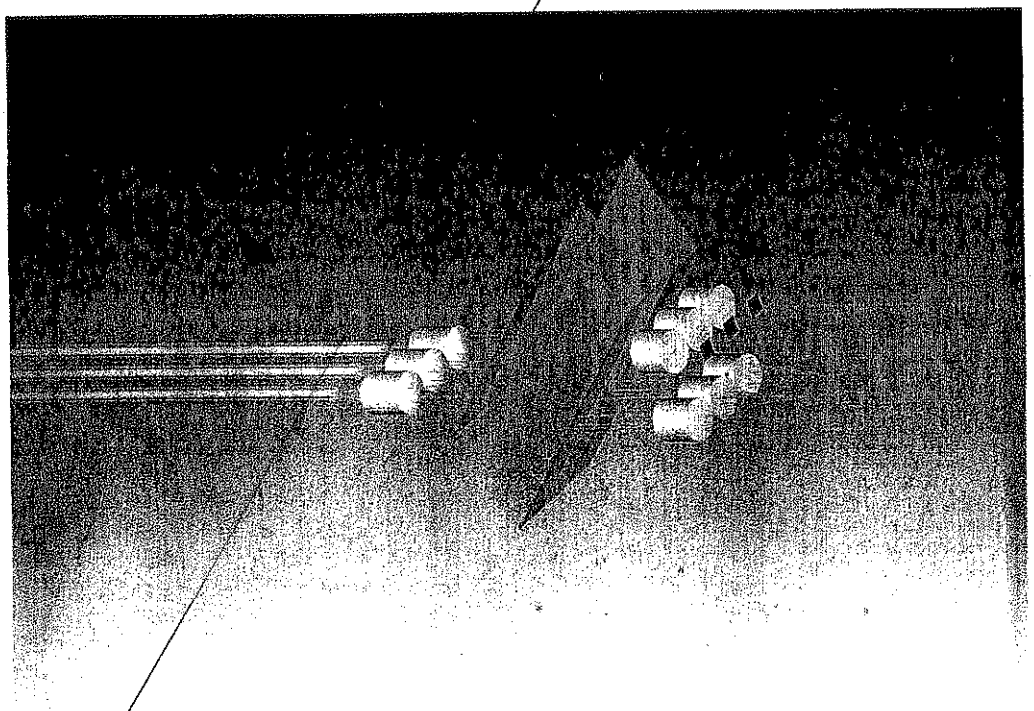

Fig. 12b