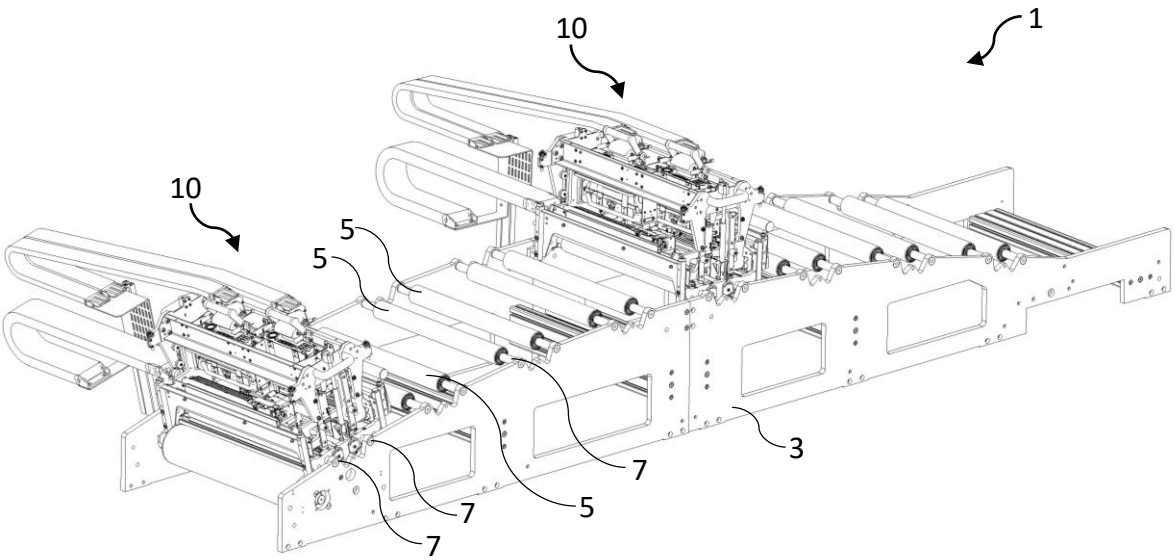

FIG. 1

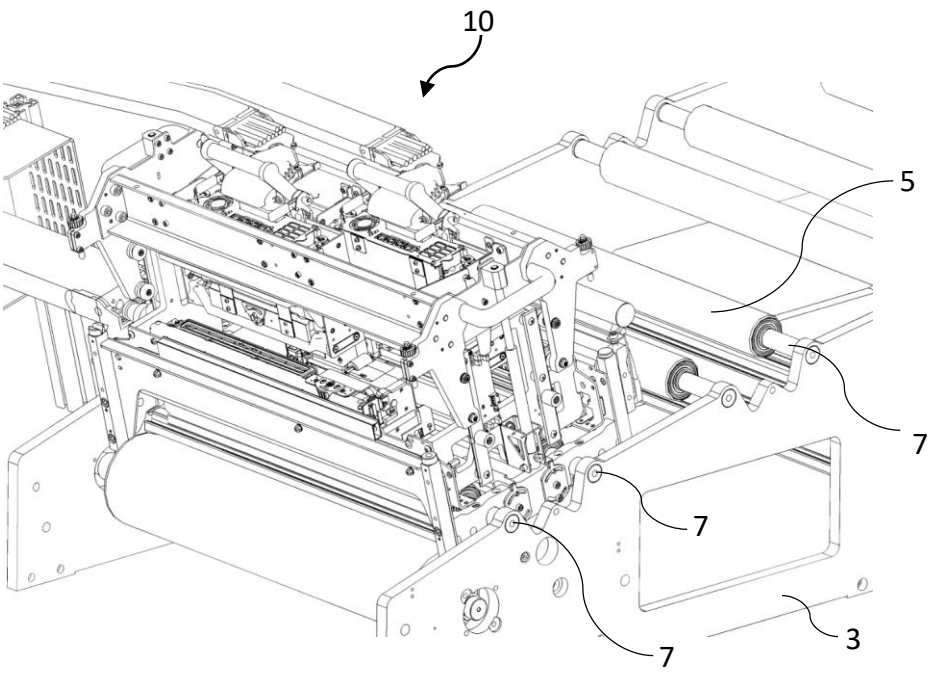

FIG. 2

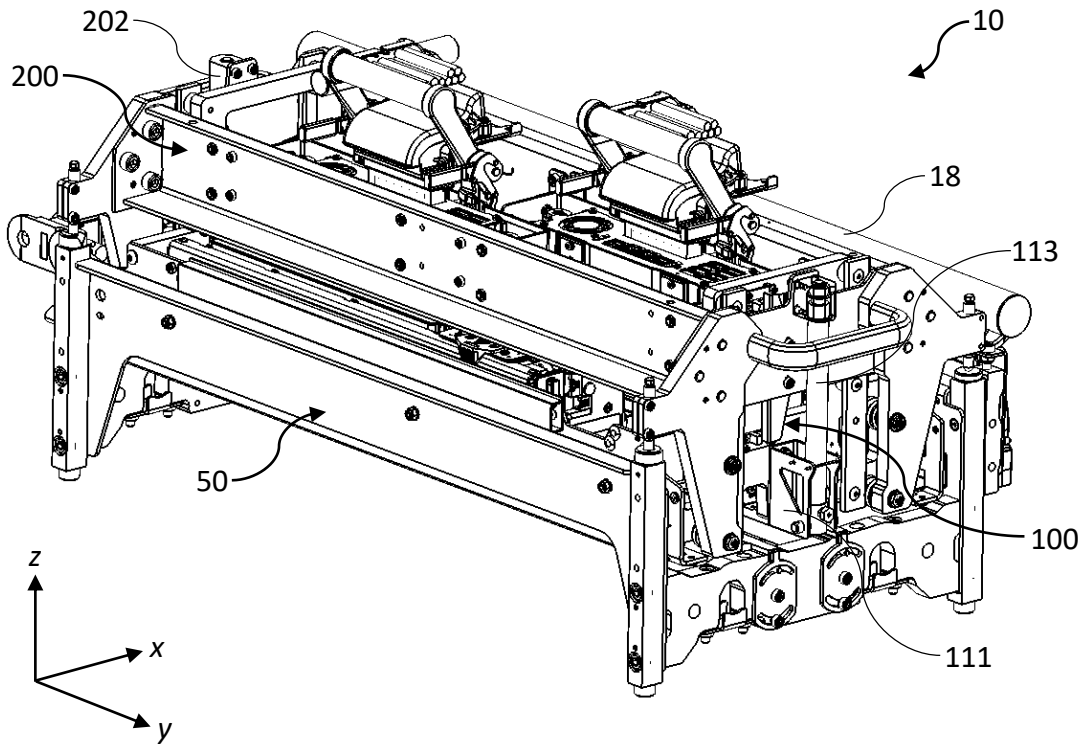

FIG. 3

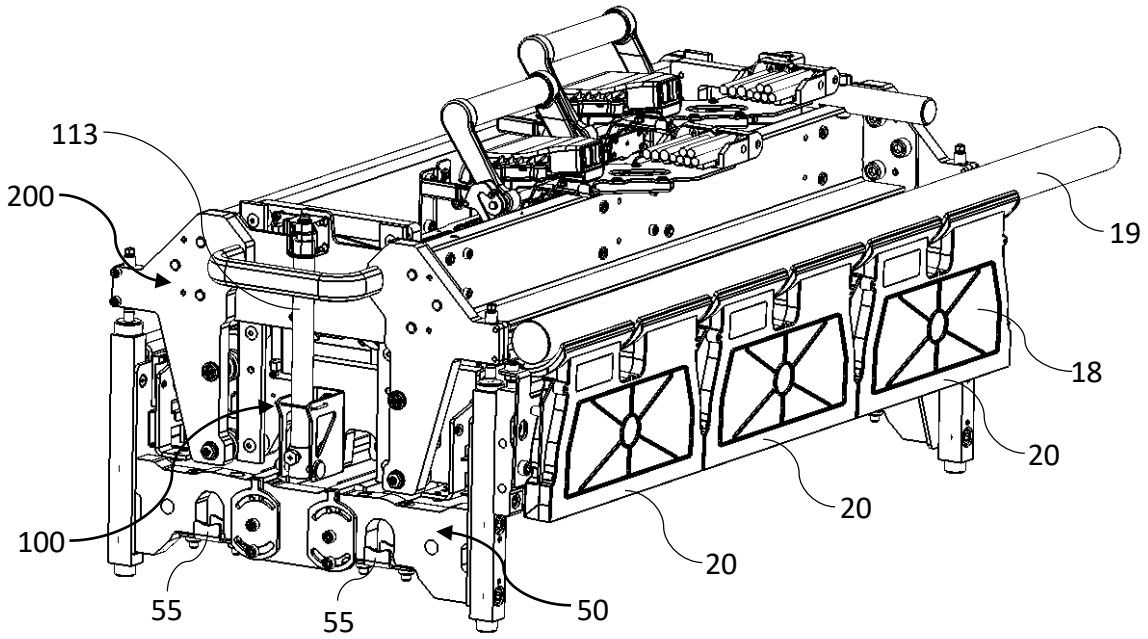

FIG. 4

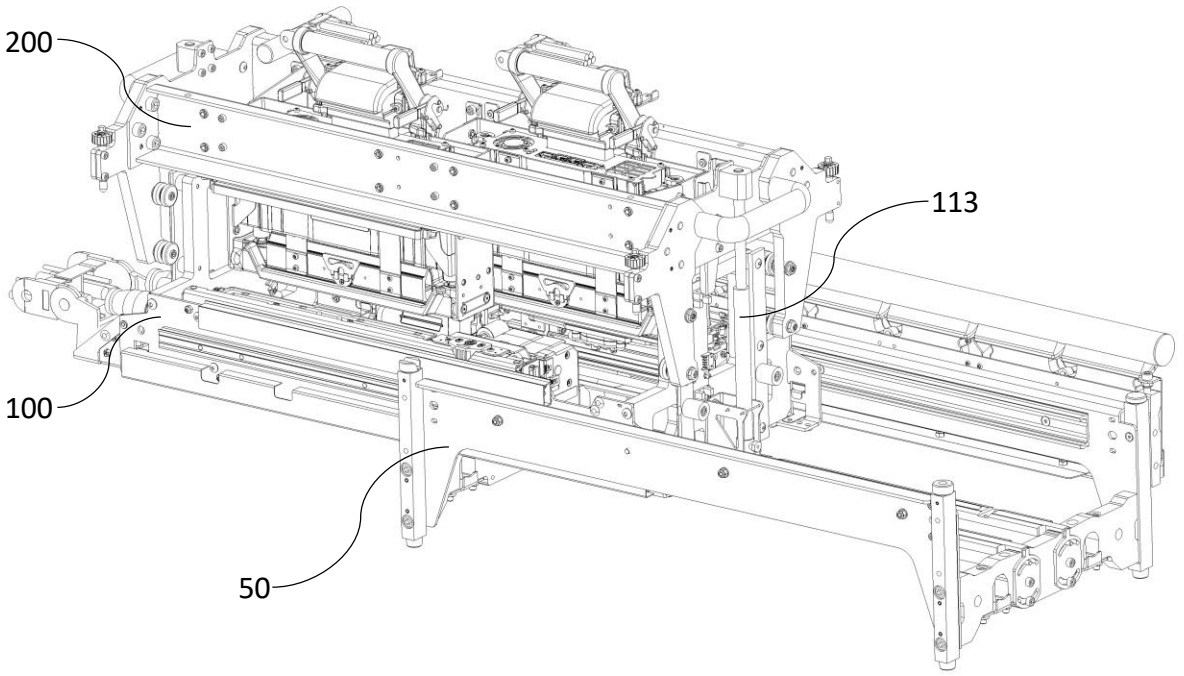

FIG. 5

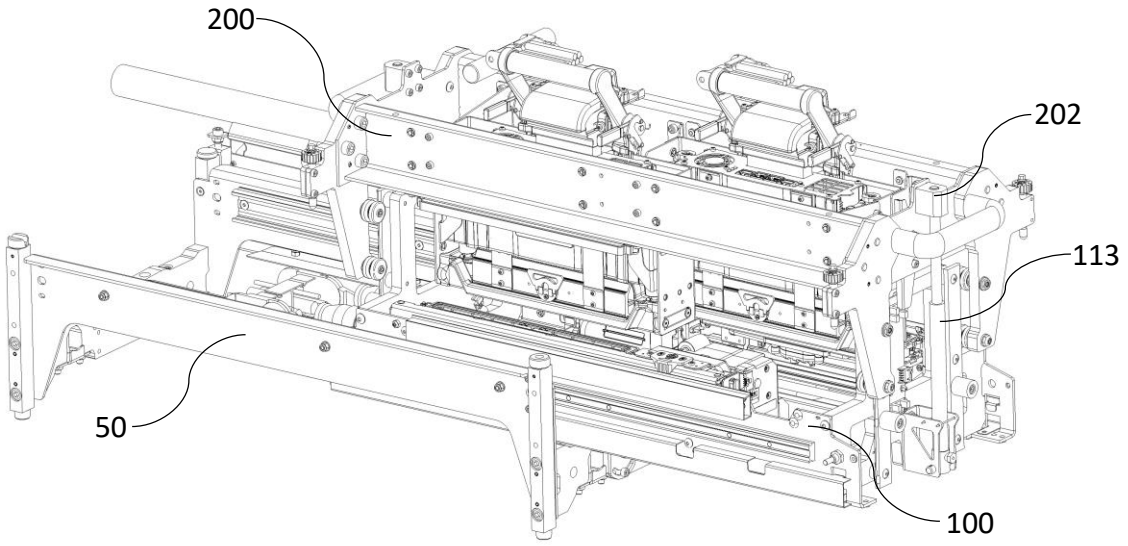

FIG. 6

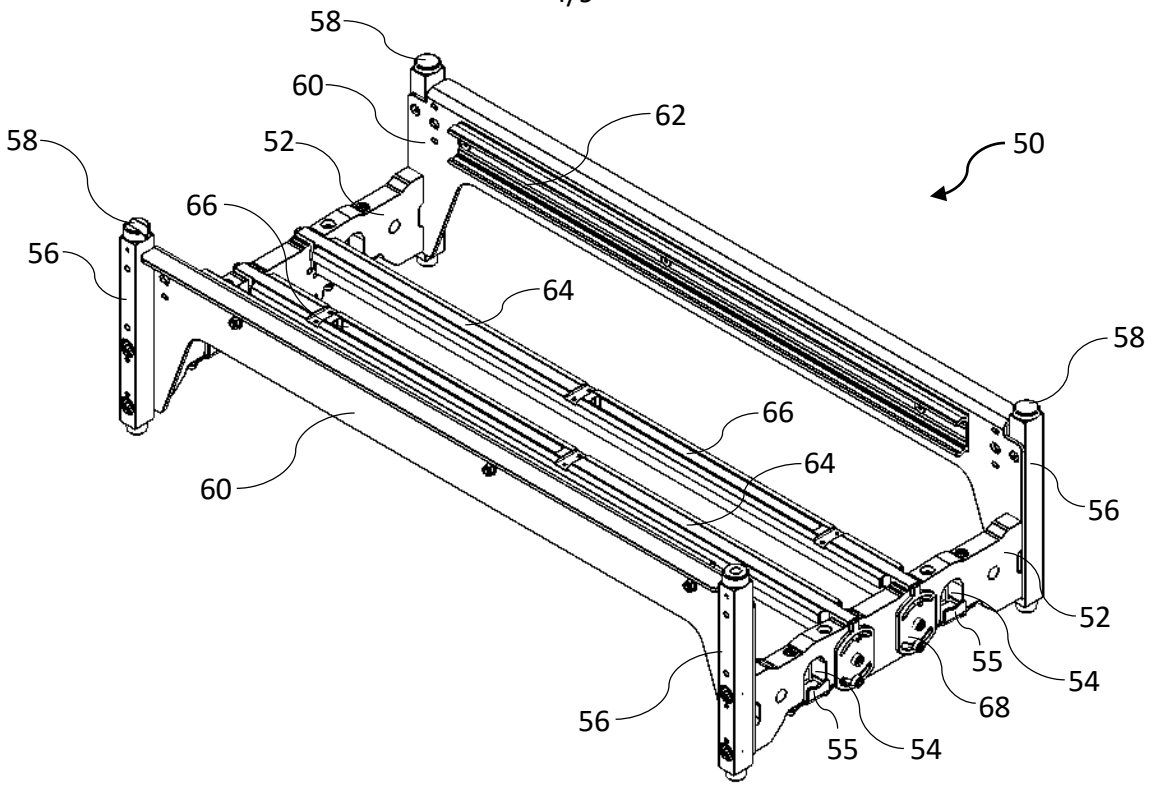
58
60
62
58
52
50
66
56
64
58
66
64
60
56
52
55
54
68
56
55
54

FIG. 7

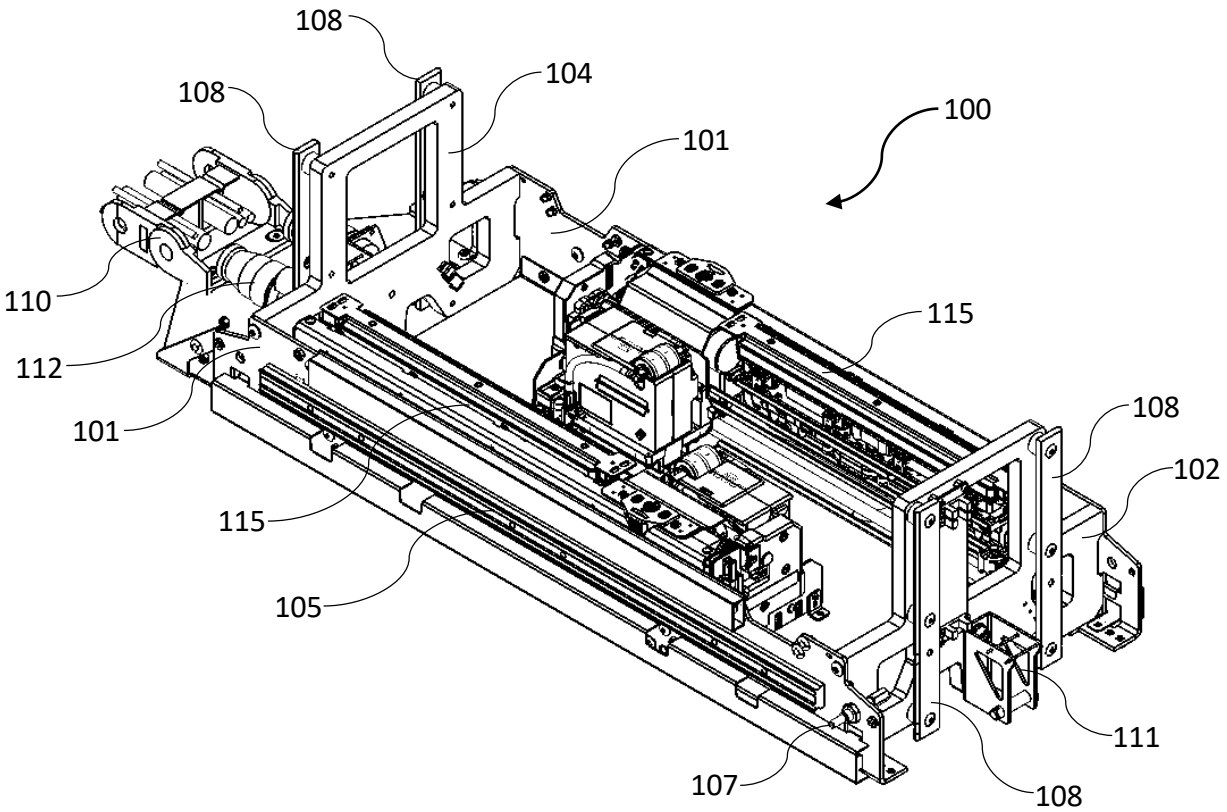
108
104
108
100
101
110
115
112
108
101
102
115
105
111
107
108

FIG. 8

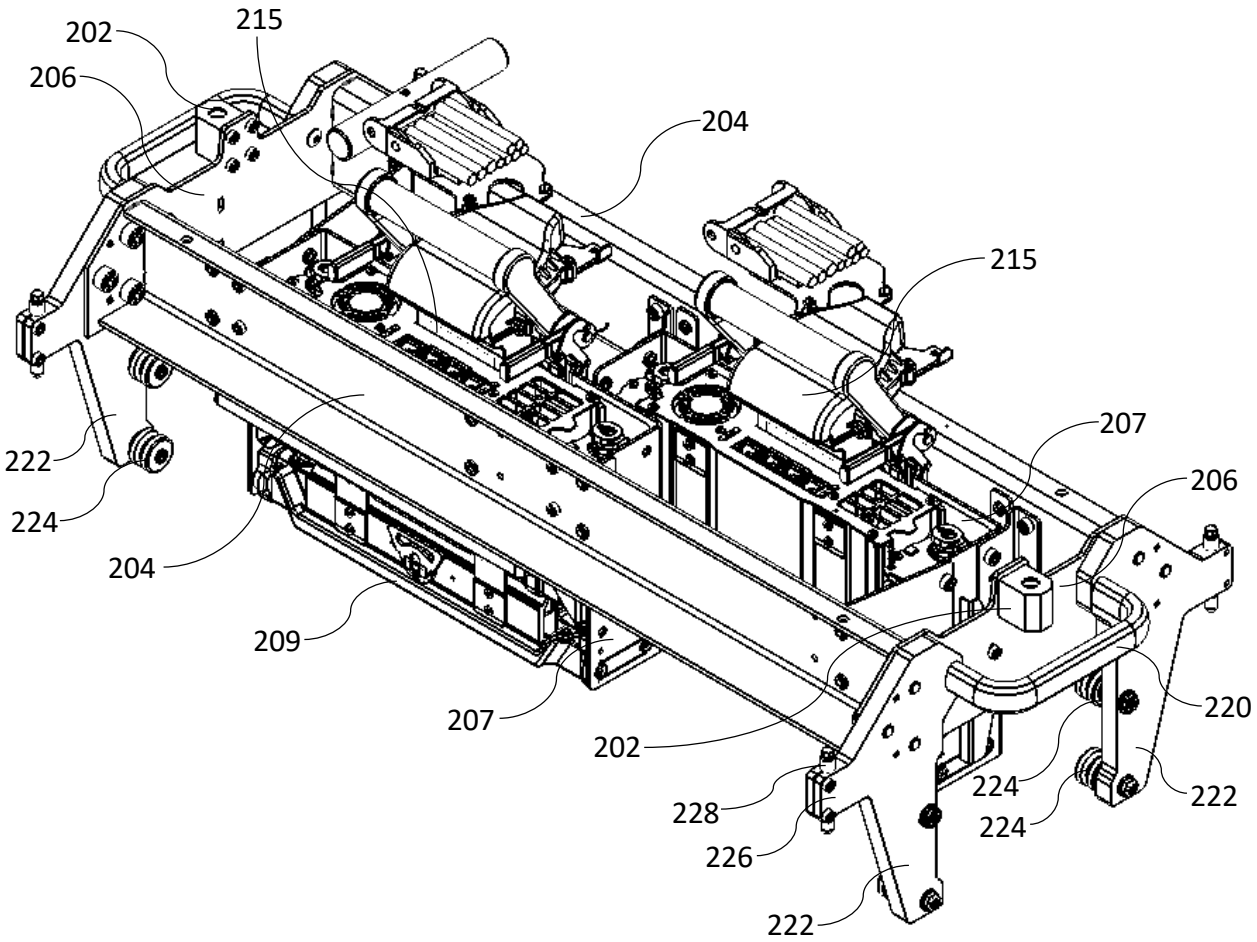
202
215
206
204
215
207
206
222
224
204
209
220
207
202
224
222
228
224
226
222

FIG. 9

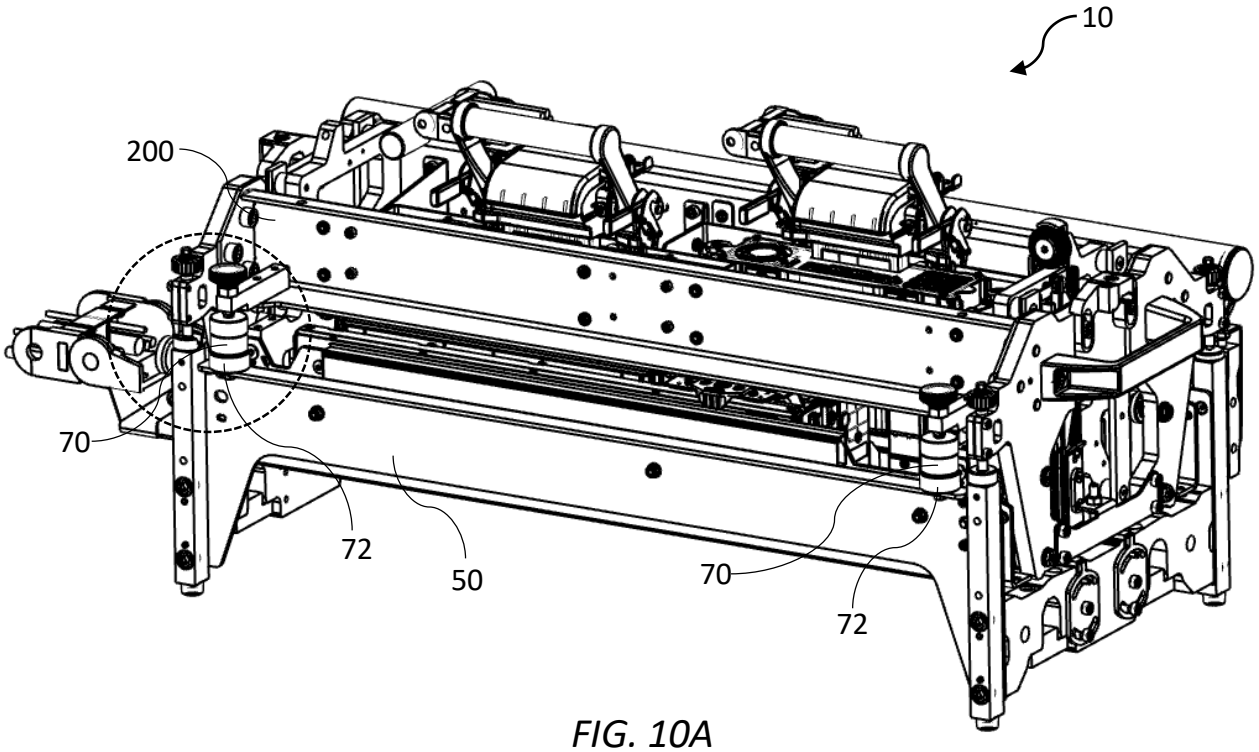

FIG. 10A

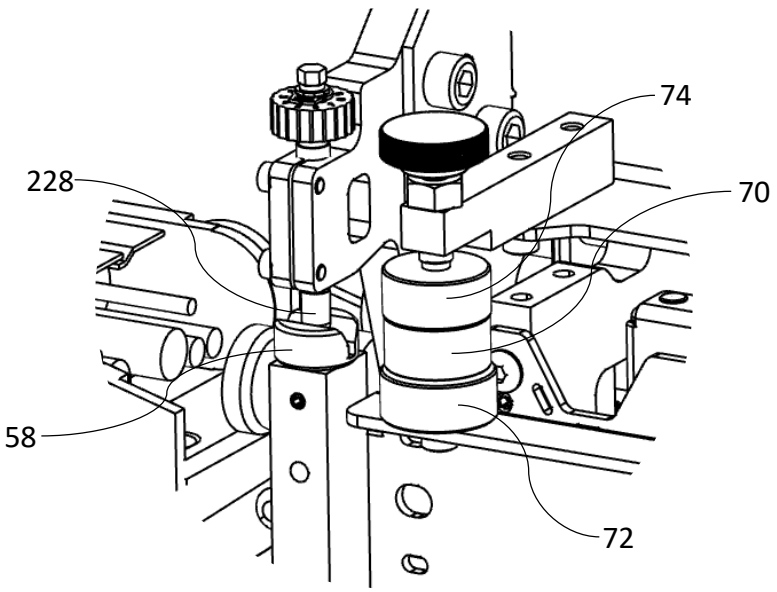

FIG. 10B

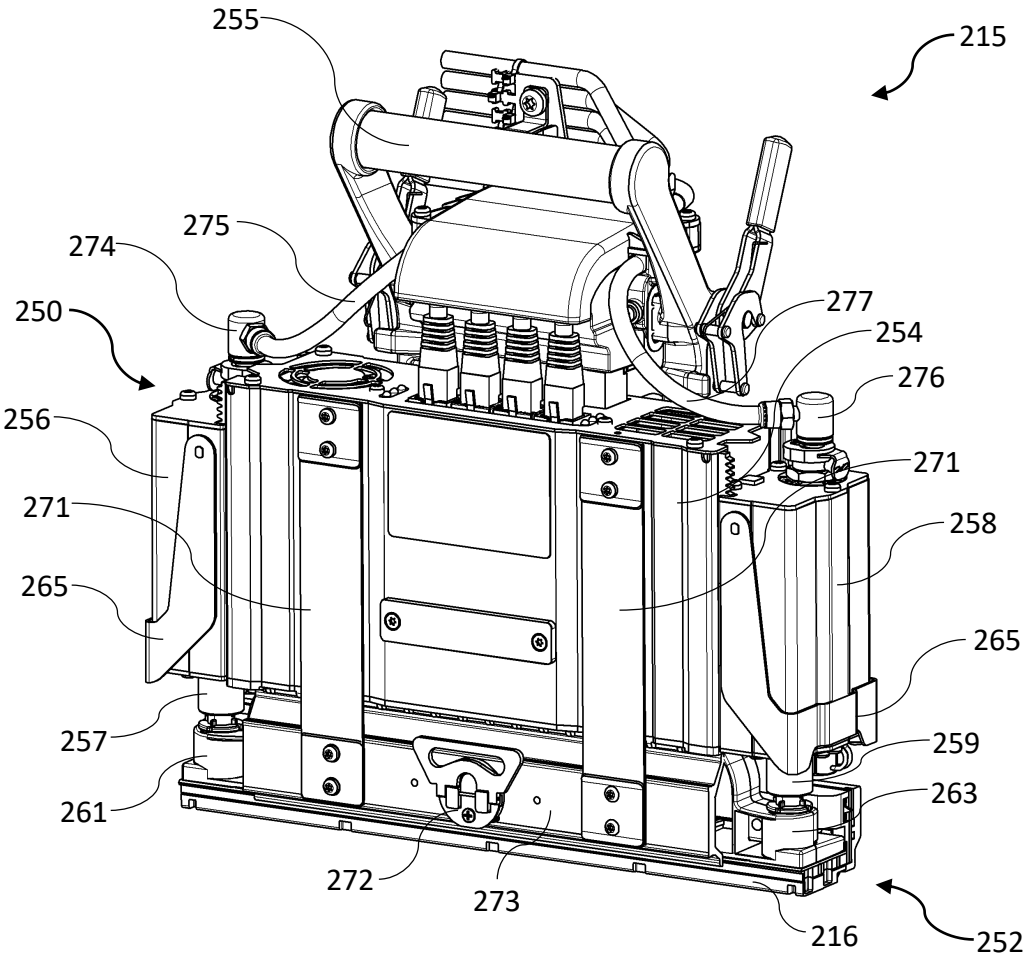
255
215
275
274
250
277
254
276
256
271
271
258
265
265
257
259
261
263
272
273
216
252

FIG. 11

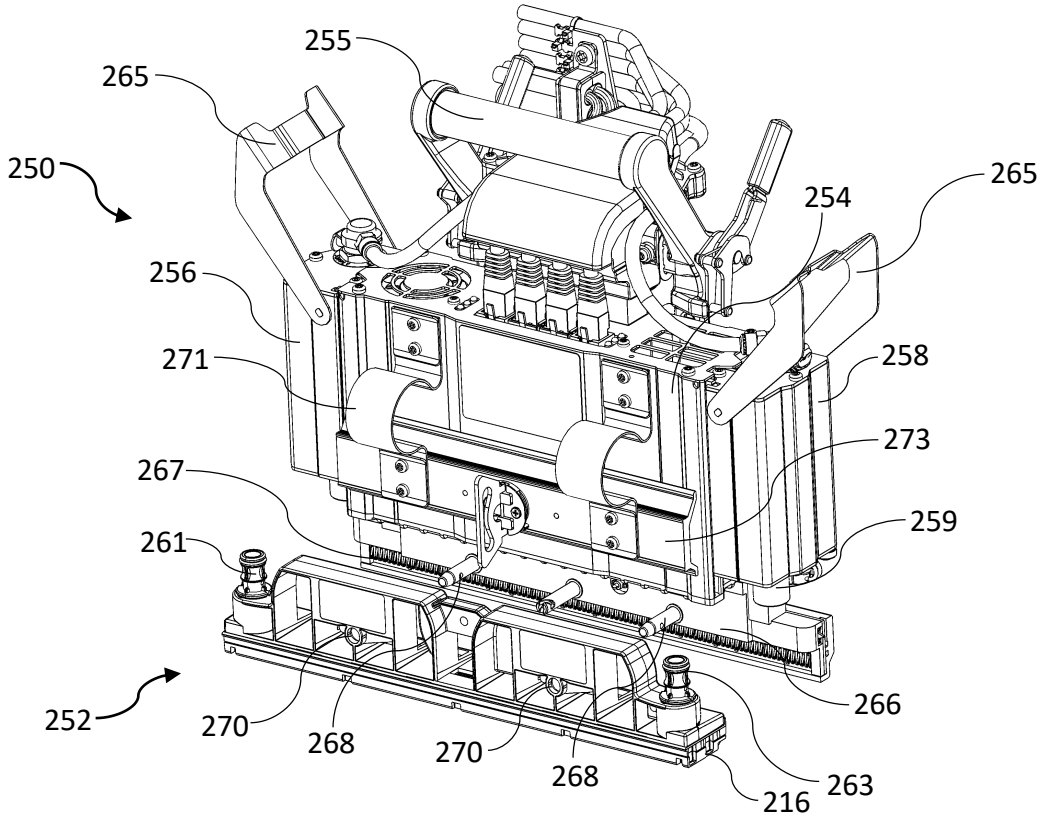
255
265
250
265
254
256
271
258
273
267
259
261
252
270
268
270
268
266
263
216

FIG. 12

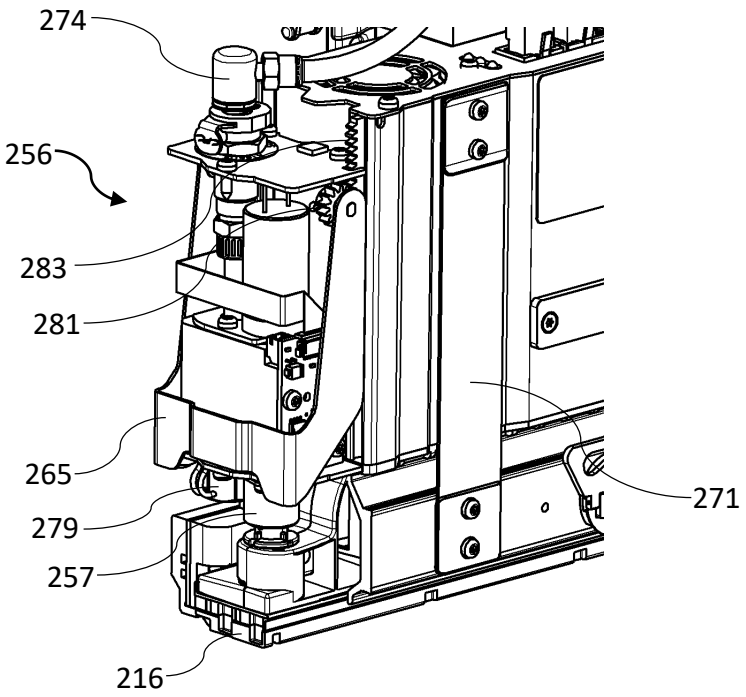
274
256
283
281
265
279
257
216
271

FIG. 13

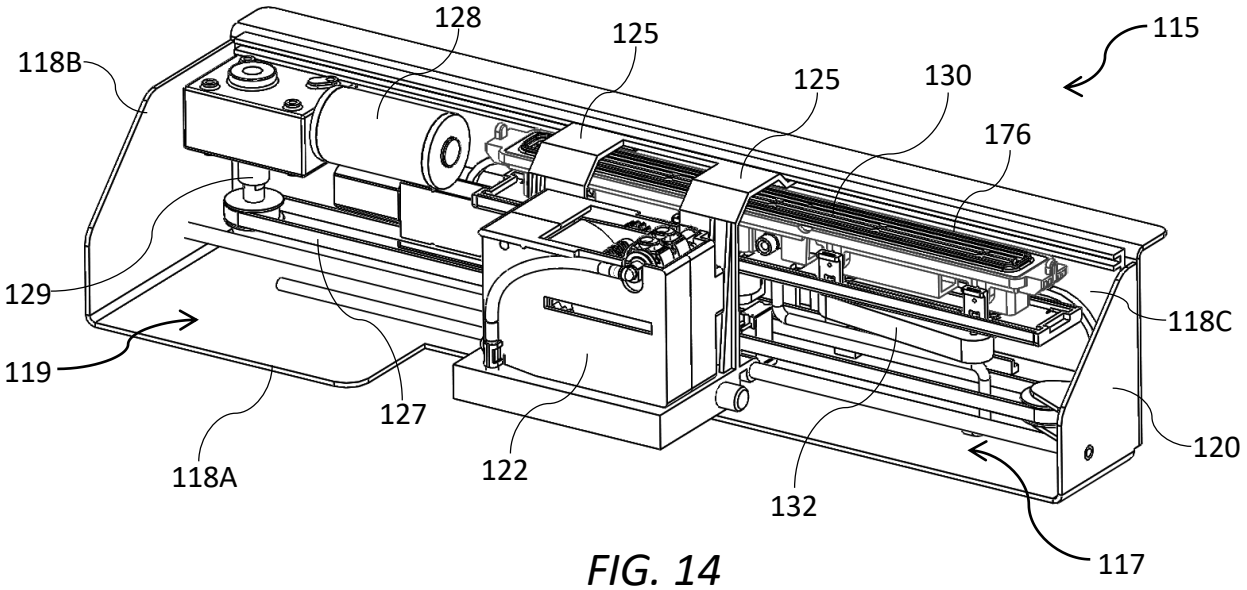
128
125
115
118B
125
130
176
129
118C
119
127
120
118A
122
132
117

FIG. 14

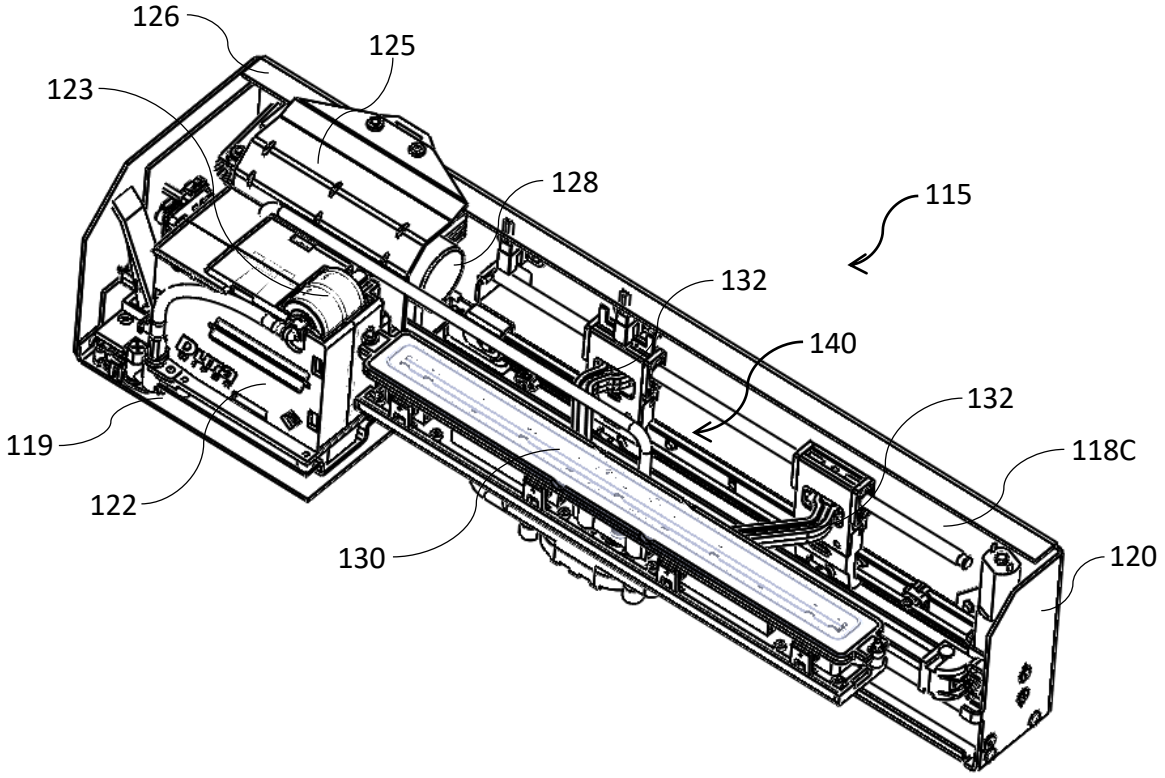
126
125
123
128
115
132
140
132
119
118C
122
130
120

FIG. 15