Fig. 1

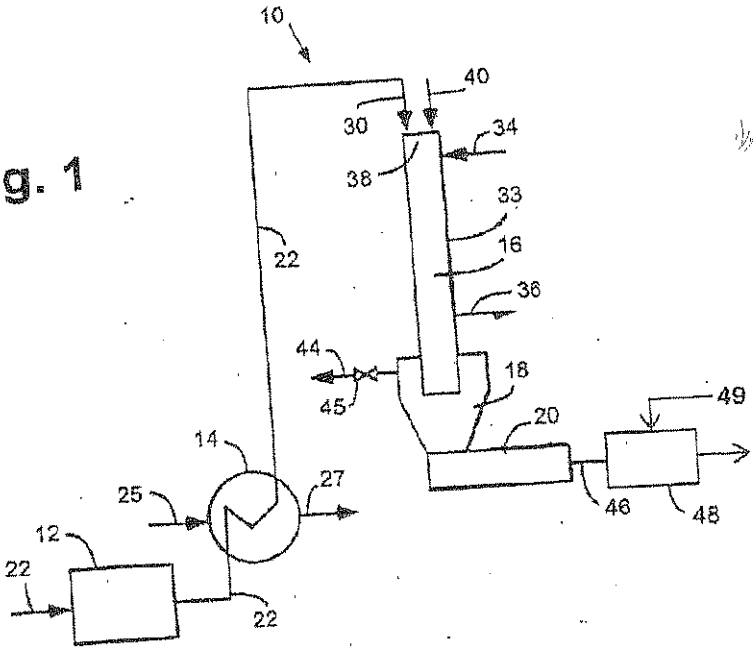
10
40
30
34
38
33
16
22
36
44
18
45
49
20
14
27
25
46
48
12
22
22

Fig. 2

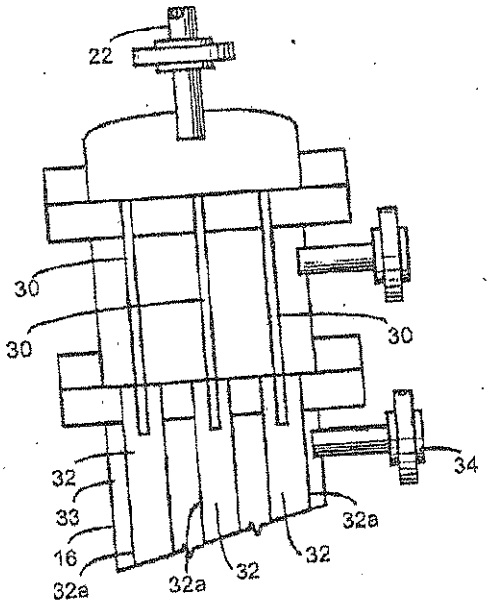
22
30
30
30
34
32
33
16
32a
32a
32
32
32a