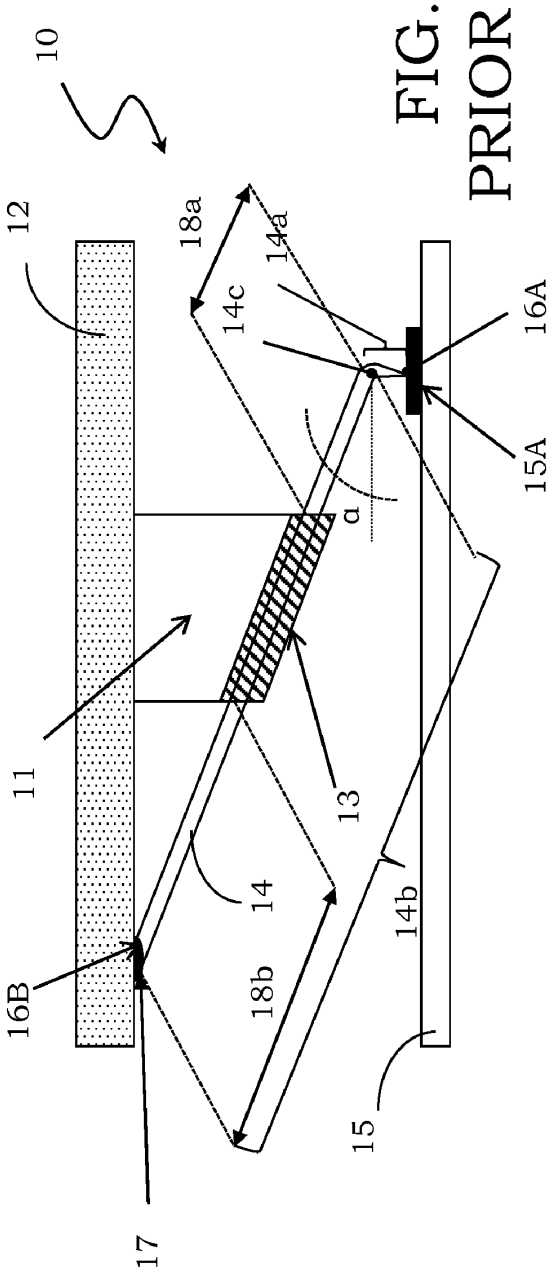

FIG. 1
PRIOR ART

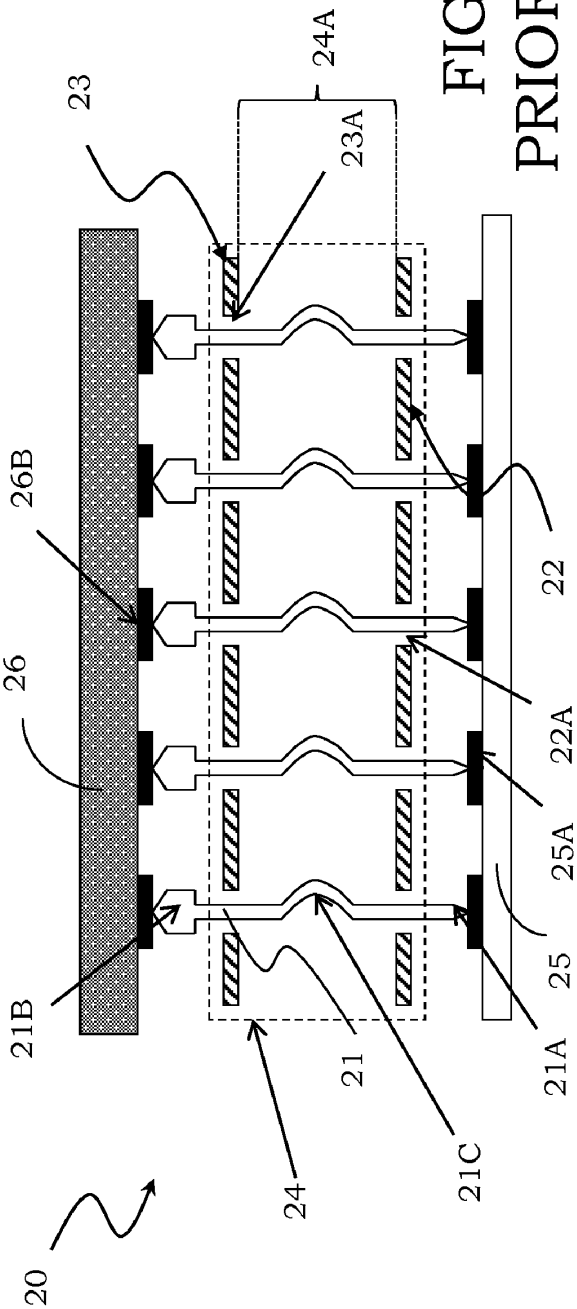

FIG. 2
PRIOR ART

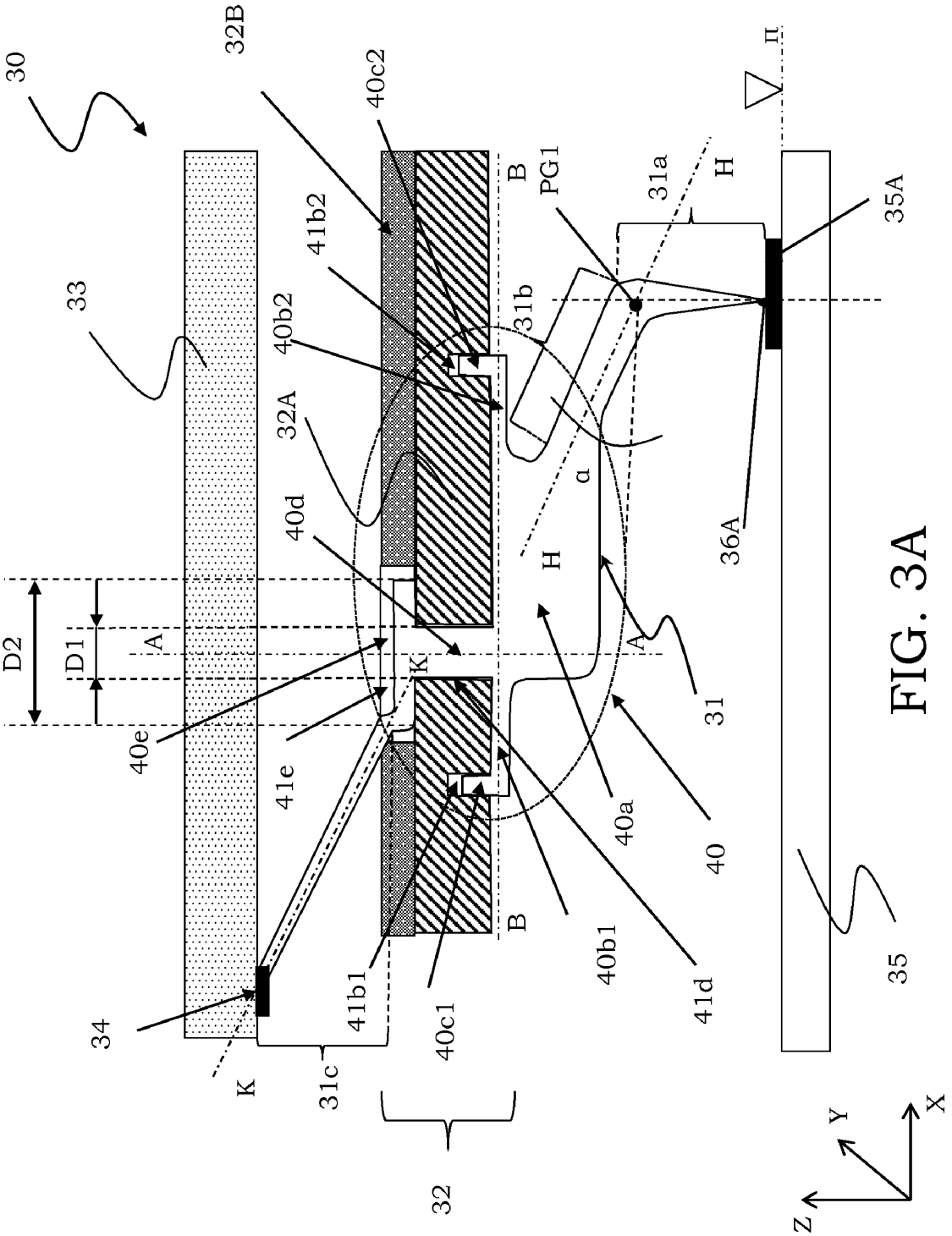
30
32B
40c2
41b2
40b2
32A
40d
33
D2
D1
A
K
40e
41e
34
K
31c
41b1
40c1
32
B
B
PG1
31b
31a
H
H
α
35A
36A
31
40a
40
40b1
41d
35
π
Z
Y
X

FIG. 3A

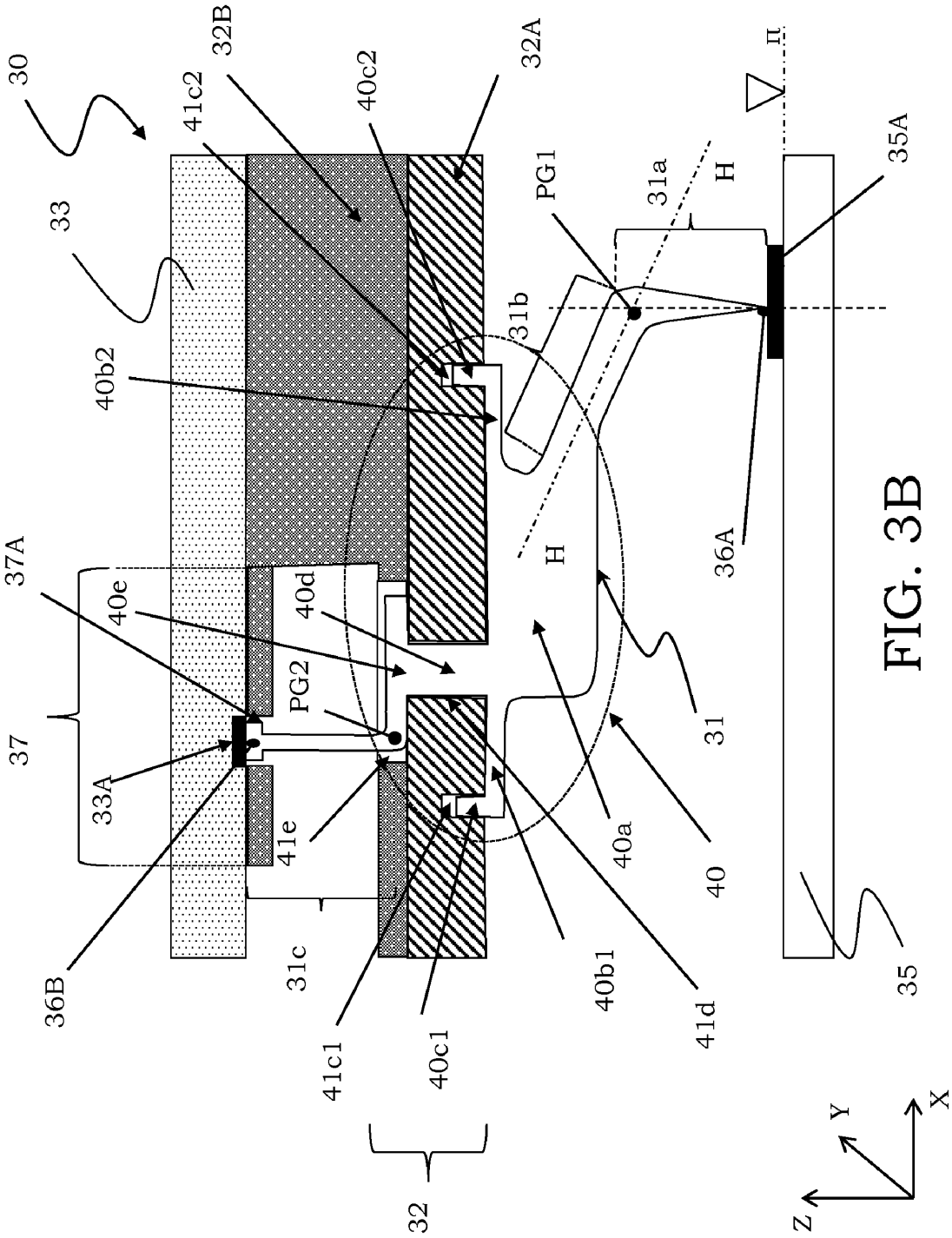
30
33
32B
41c2
40c2
32A
PG1
31a
H
35A
31b
40b2
37A
40e
40d
PG2
37
33A
41e
36B
31c
41c1
40c1
32
40b1
41d
40a
40
31
H
36A
35
Z
Y
X

FIG. 3B

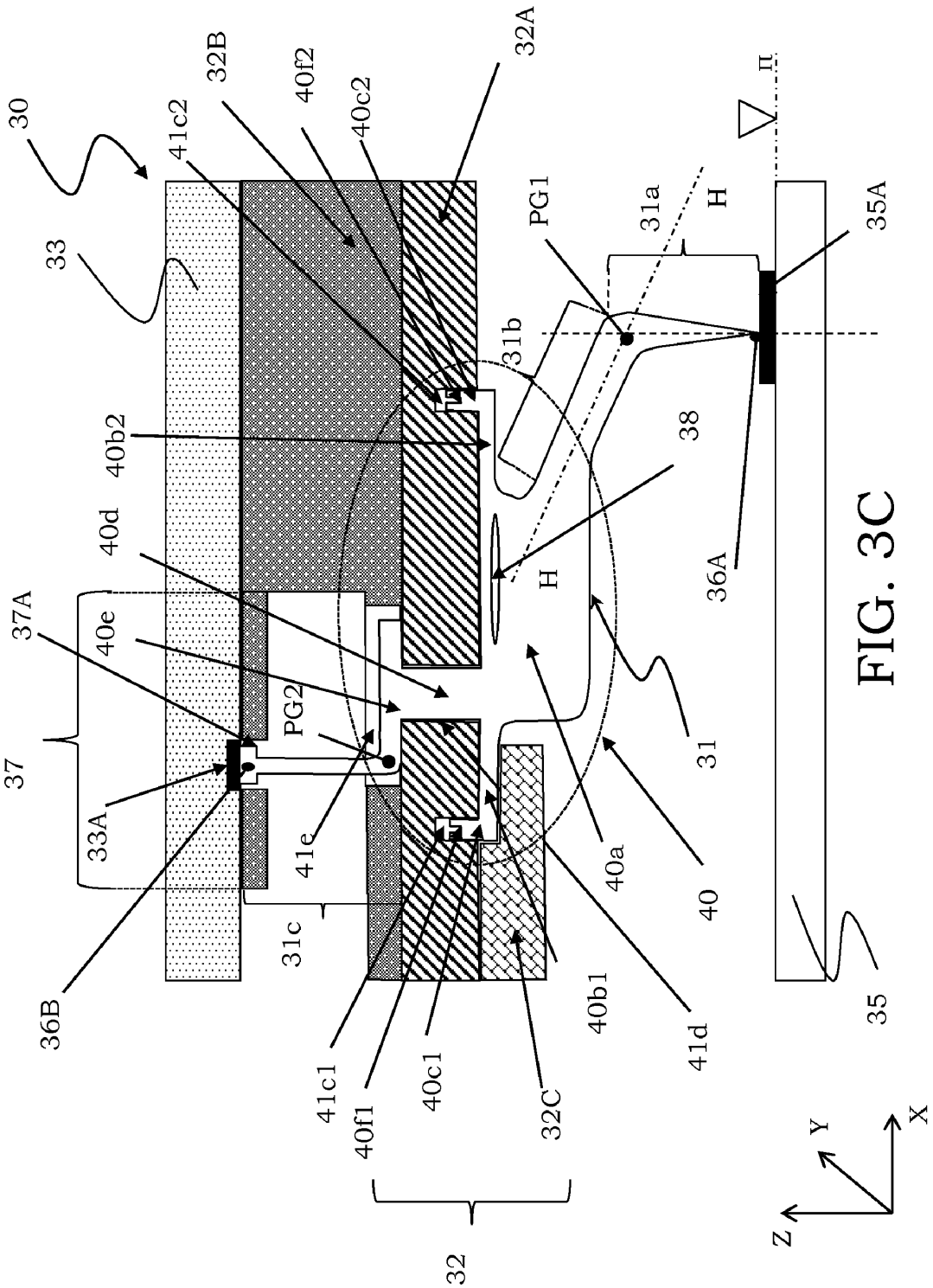
30
33
32B
41c2
40f2
40c2
32A
PG1
31a
H
35A
31b
38
40b2
40d
H
36A
37A
40e
PG2
37
33A
41e
31
40a
40
31c
36B
40b1
41d
35
41c1
40f1
40c1
32C
32
Z
Y
X

FIG. 3C

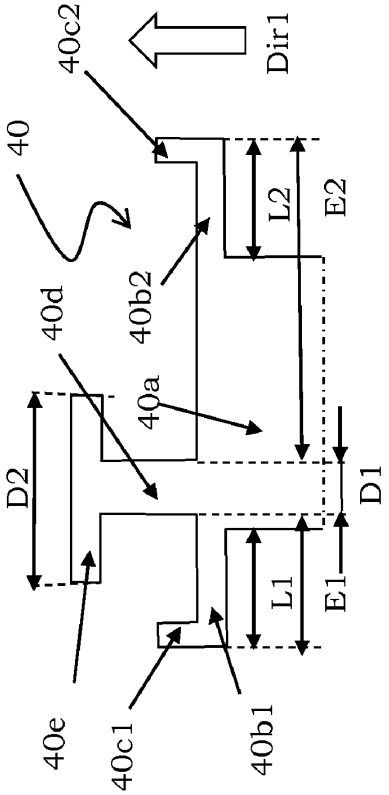
40
40c2
Dir1
40d
40b2
40a
40e
40c1
40b1
D2
D1
L2
E2
L1
E1

FIG. 4A

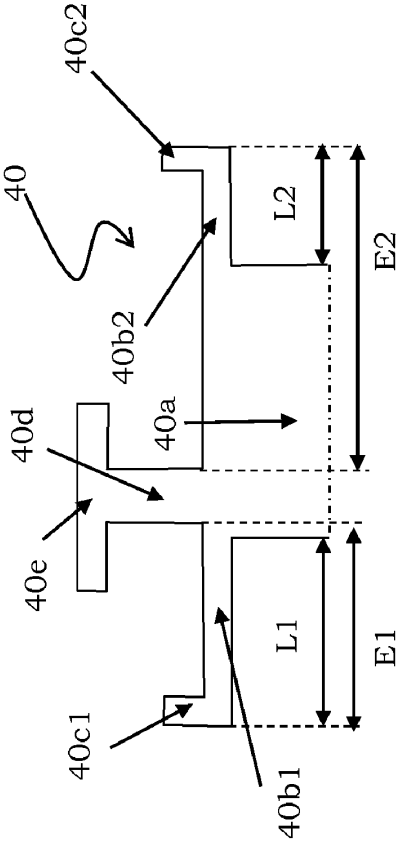
40
40c2
40b2
40d
40a
40e
40c1
40b1
L2
E2
L1
E1

FIG. 4B

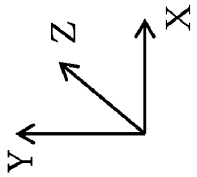
Z
X
Y

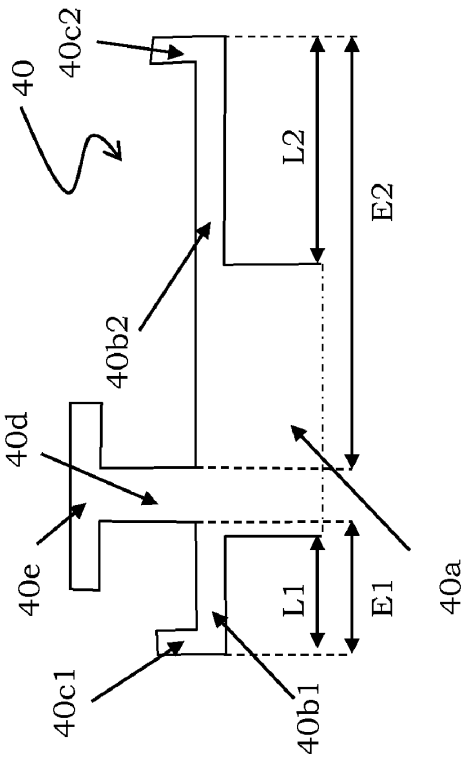

FIG. 4C

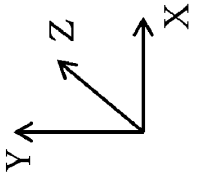

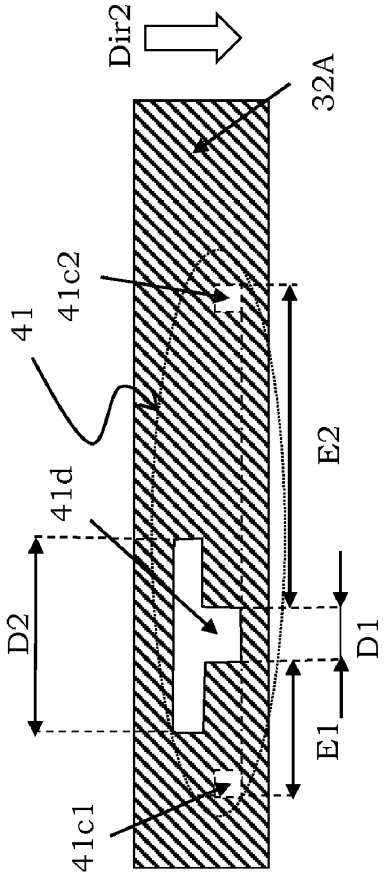
Dir2
32A
41
41c2
41d
D2
E2
D1
E1
41c1

FIG. 5A

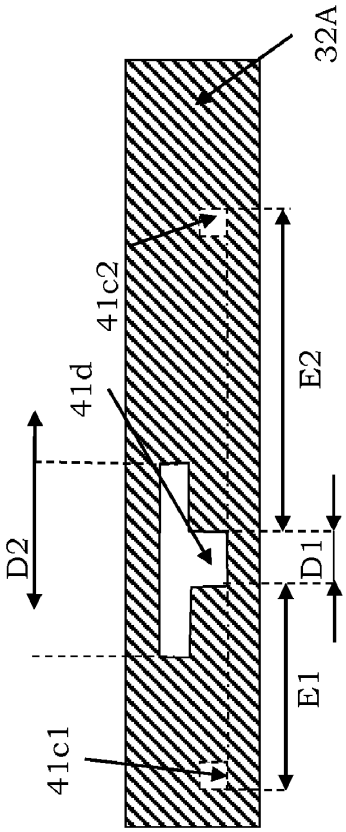
32A
41c2
41d
D2
E2
D1
E1
41c1

FIG. 5B

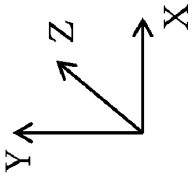
Z
X
Y

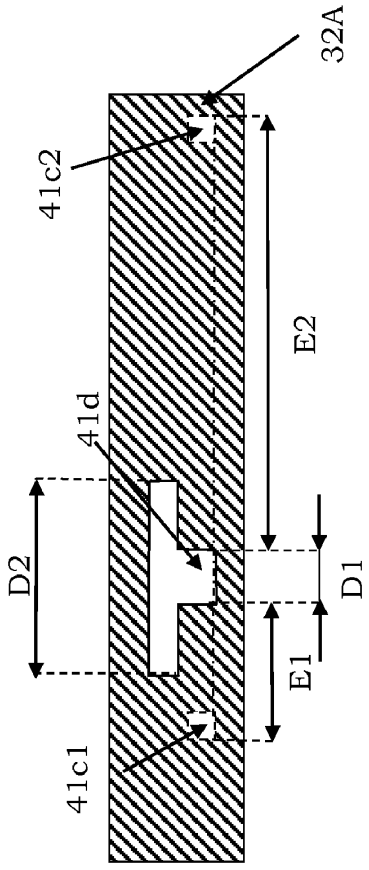

FIG. 5C

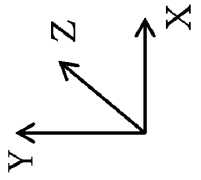

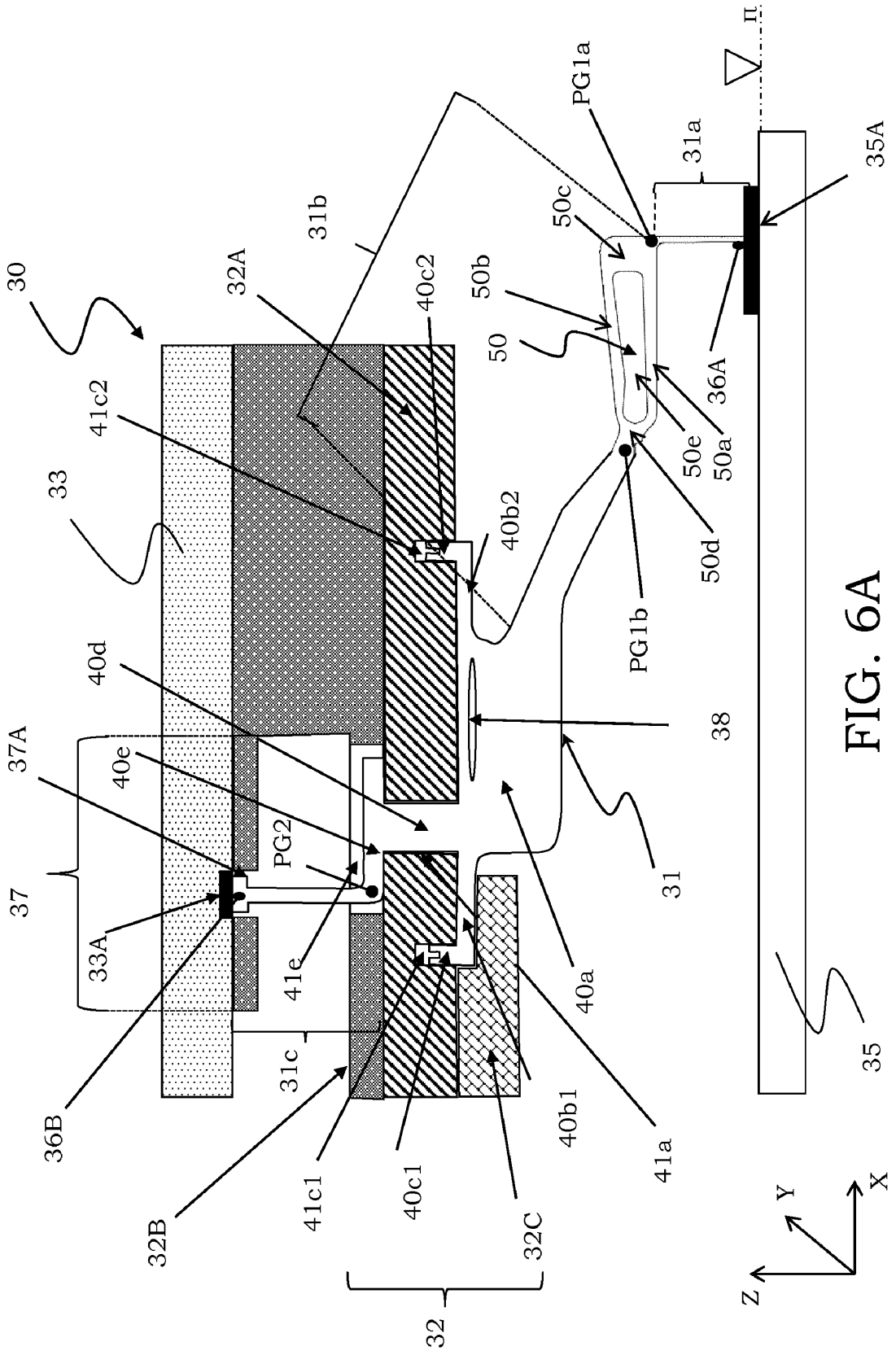
30
32A
31b
40c2
50b
50
PG1a
50c
31a
35A
II
II
41c2
33
36A
50e
50a
50d
40b2
PG1b
40d
38
37A
40e
PG2
37
31
33A
41e
40a
31c
35
36B
40b1
41a
41c1
40c1
32C
32B
32
Y
X
Z

FIG. 6A

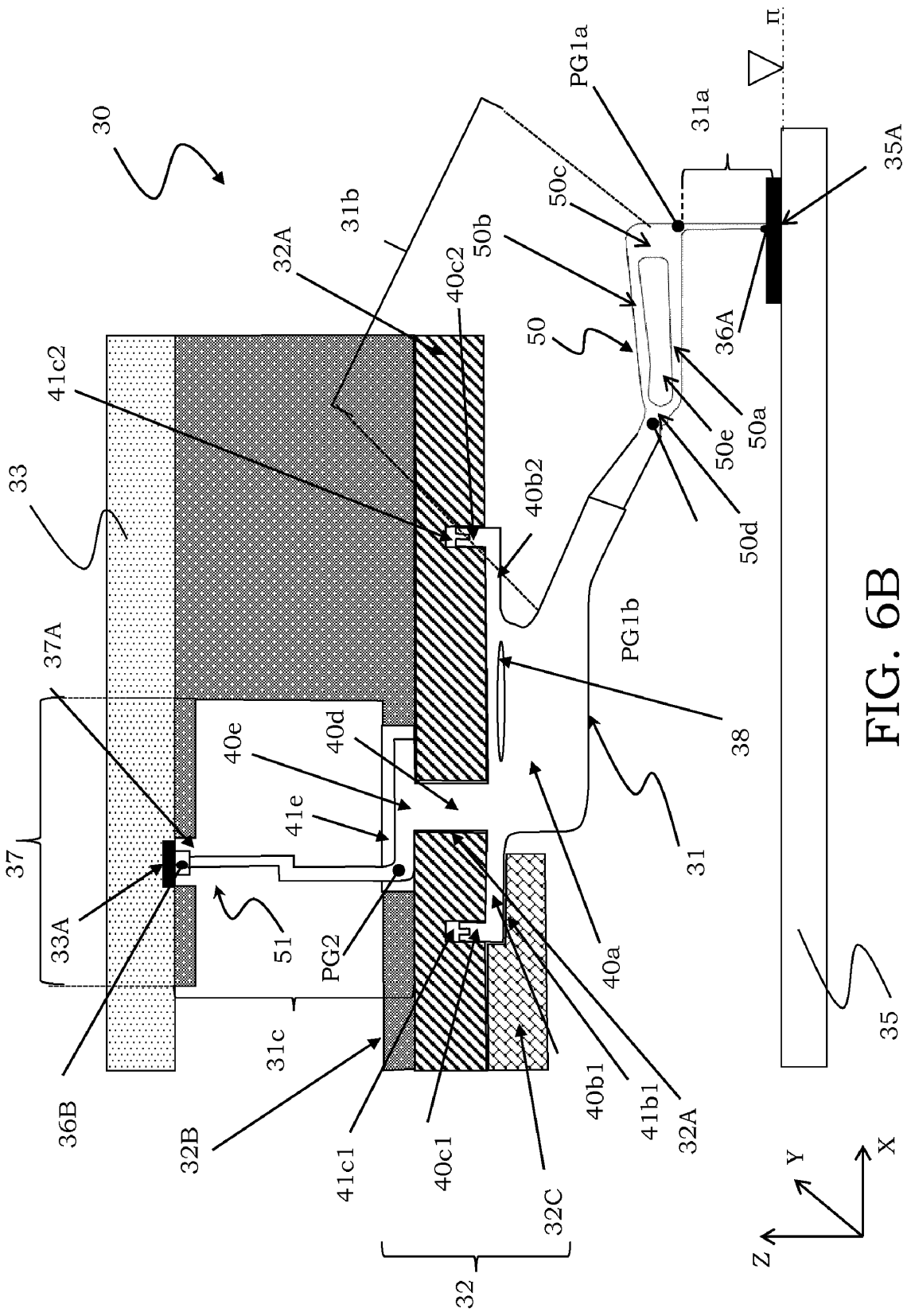
30
31b
32A
40c2
50b
50c
PG1a
31a
35A
36A
50
50a
50e
50d
41c2
33
40b2
PG1b
38
37A
40e
40d
41e
31
37
33A
51
PG2
40a
31c
35
36B
32B
41c1
40c1
32C
40b1
41b1
32A
32
Y
X
Z

FIG. 6B

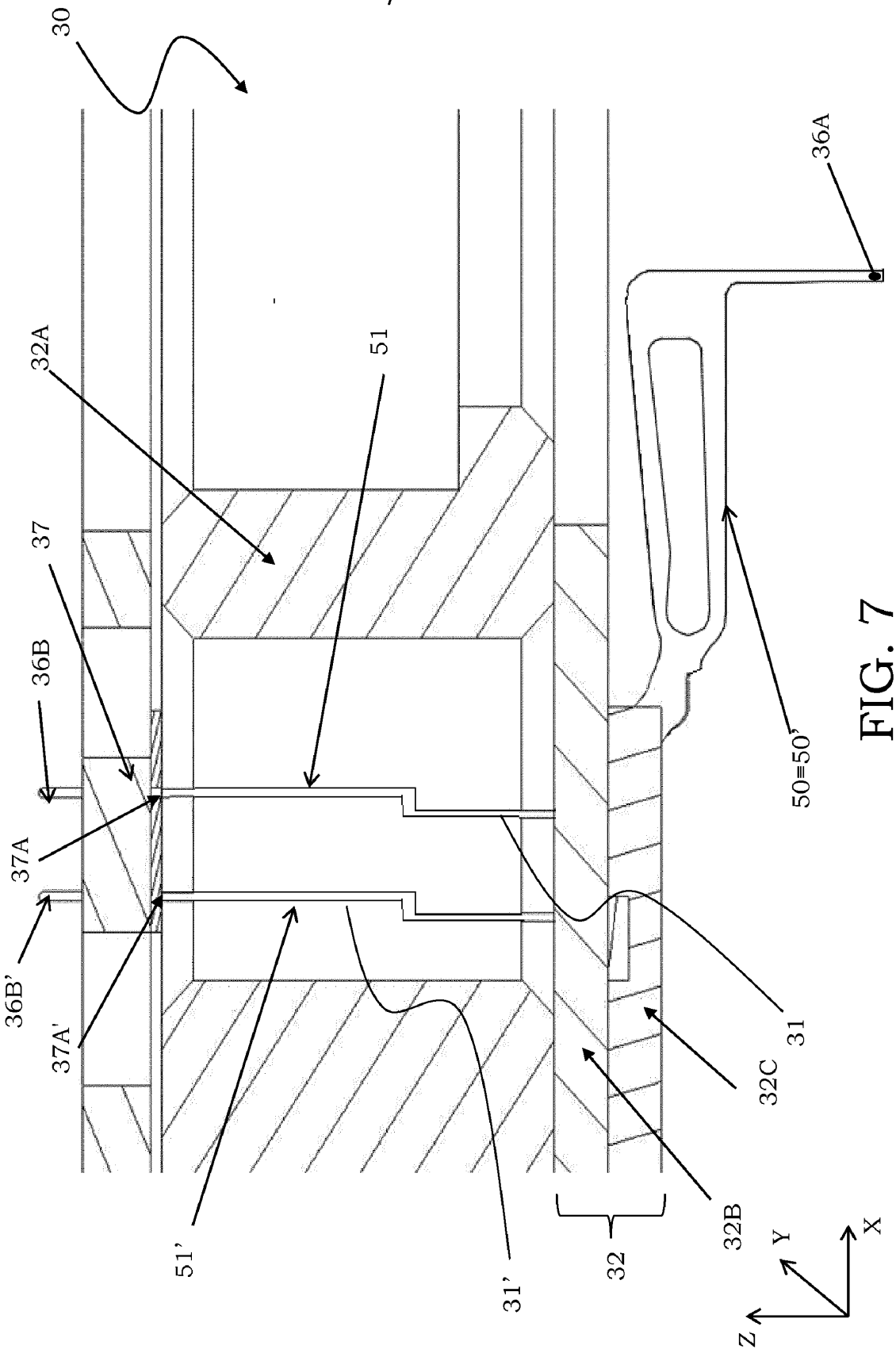

FIG. 7

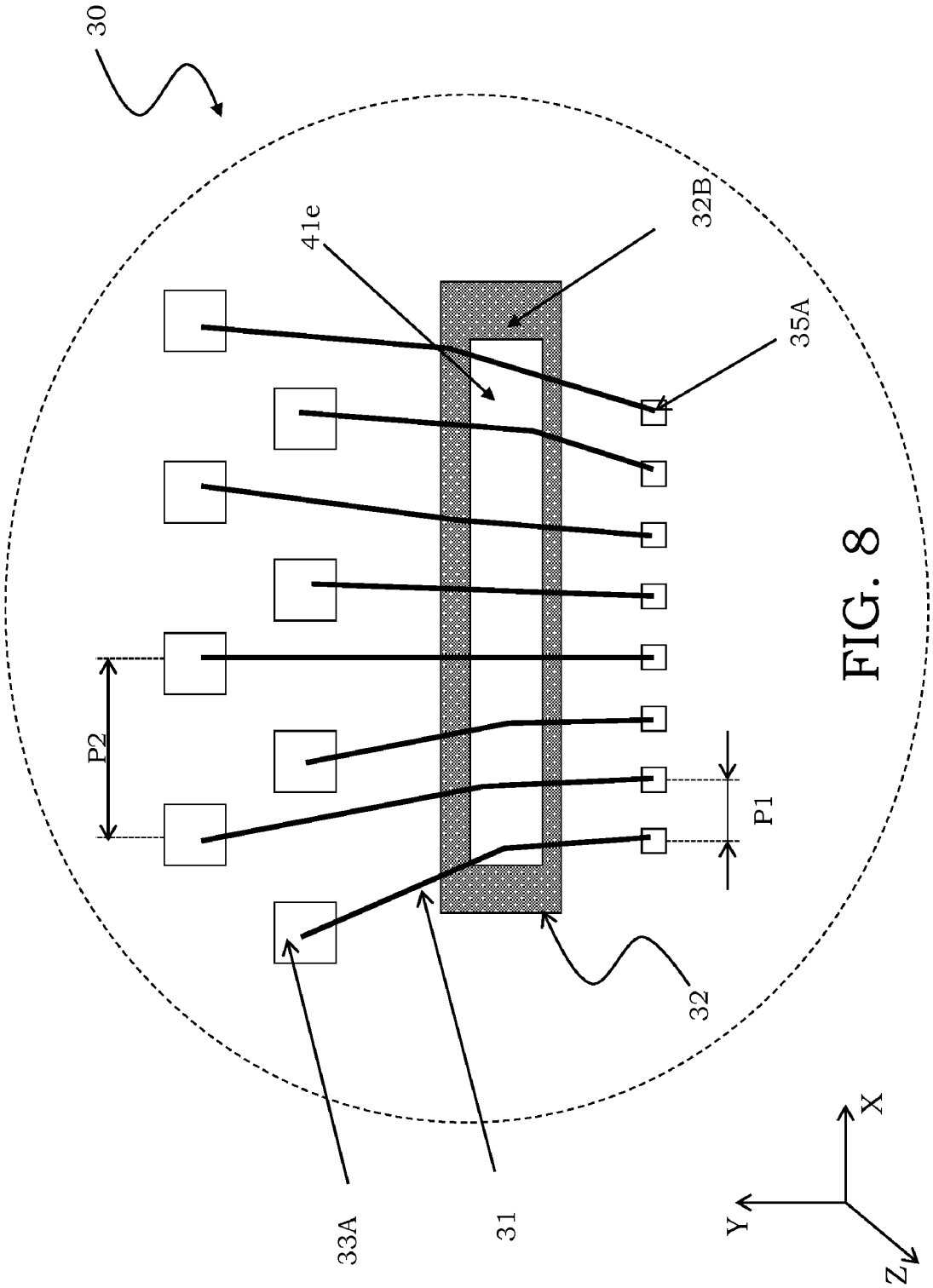

FIG. 8

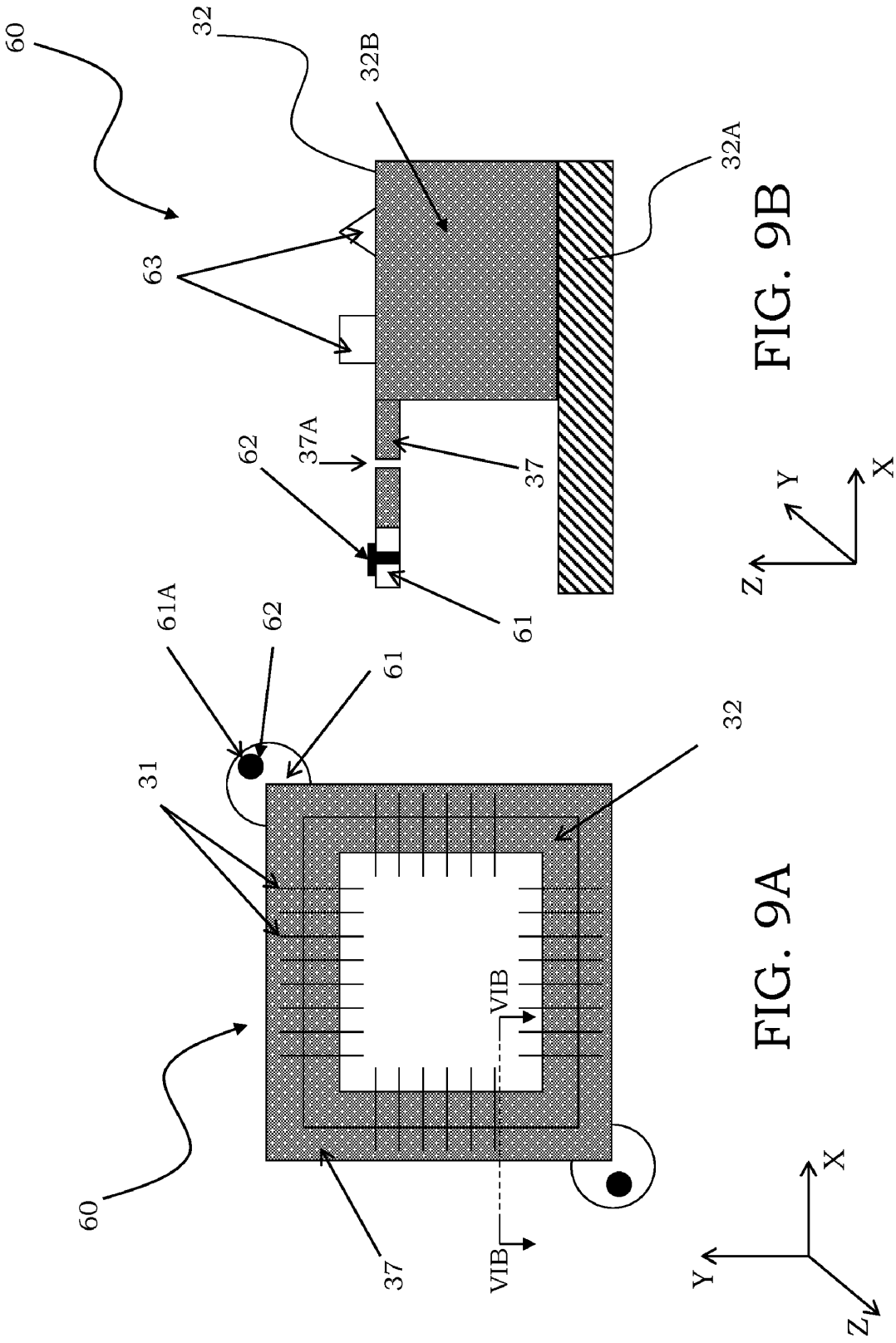

FIG. 9B

FIG. 9A