Fig. 1

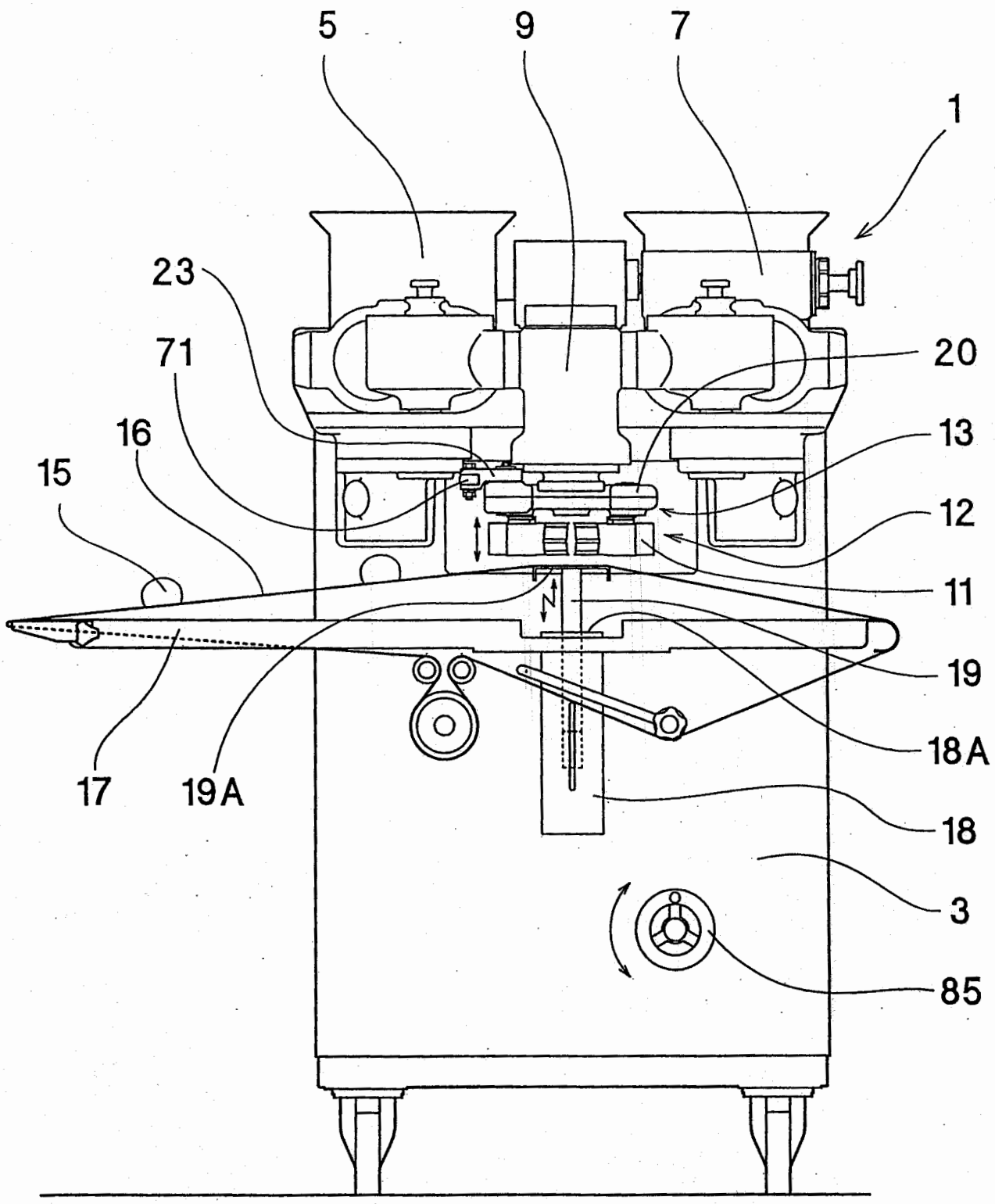

2/5

Fig. 2

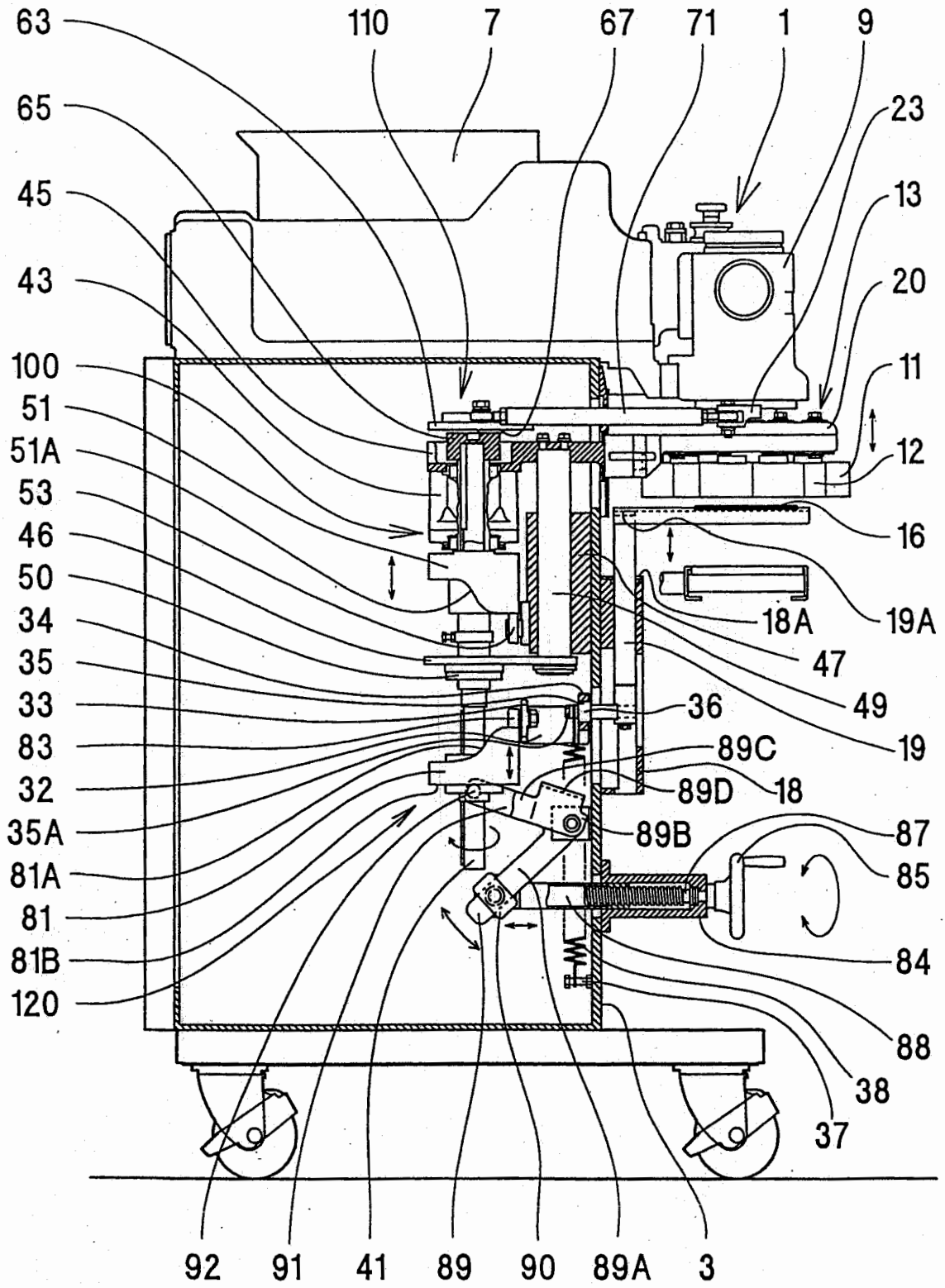
63
110
7
67
71
1
9
65
23
45
13
43
20
100
11
51
51A
12
53
46
16
50
34
18A
19A
35
47
33
49
36
83
89C
19
32
89D
18
35A
89B
87
81A
85
81
81B
84
120
88
38
37
92
91
41
89
90
89A
3

~~3/5~~

Fig. 3

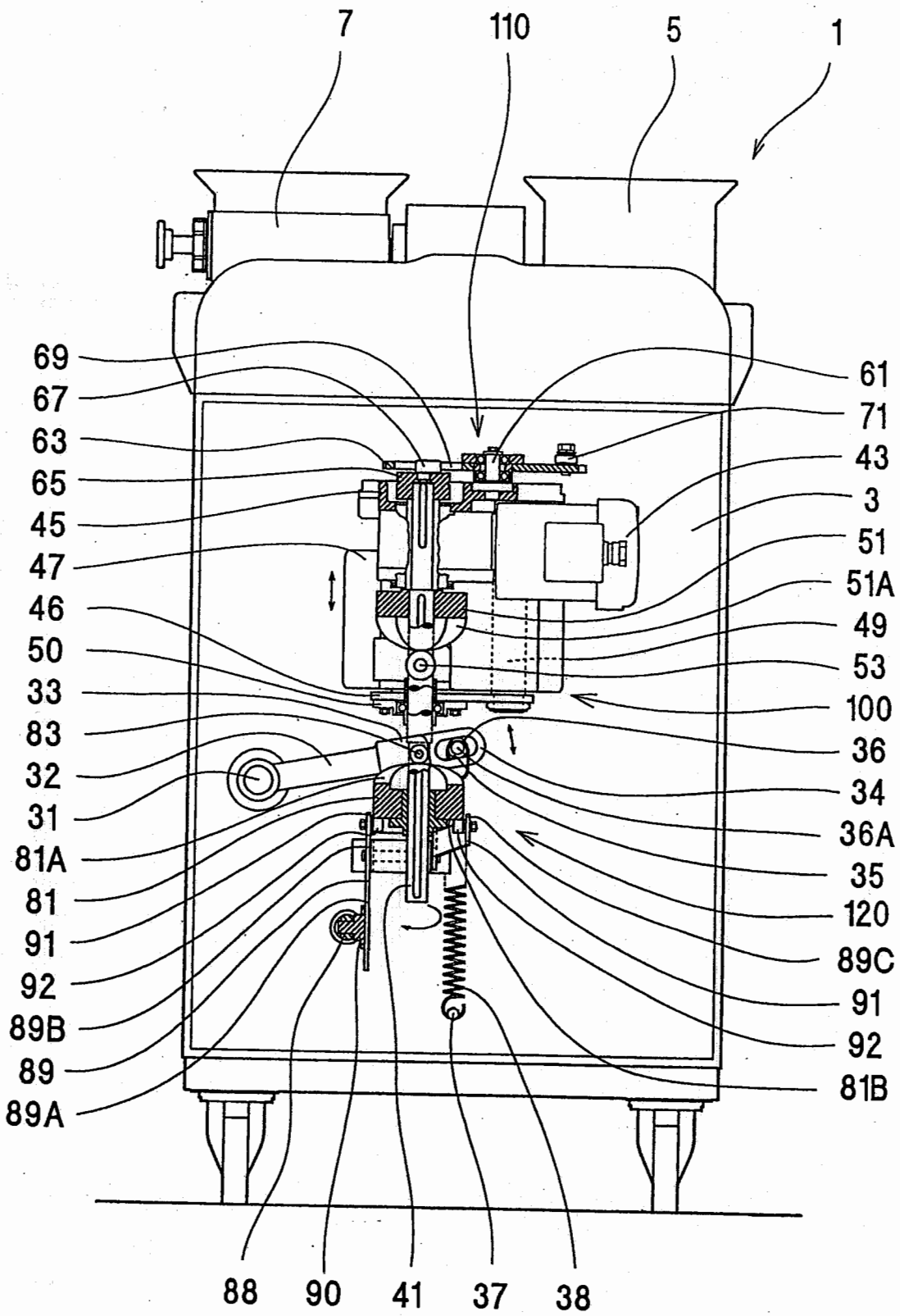
7
110
5
1
69
67
63
65
45
47
46
50
33
83
32
31
81A
81
91
92
89B
89
89A
61
71
43
3
51
51A
49
53
100
36
34
36A
35
120
89C
91
92
81B
88
90
41
37
38

~~4/5~~

Fig. 4

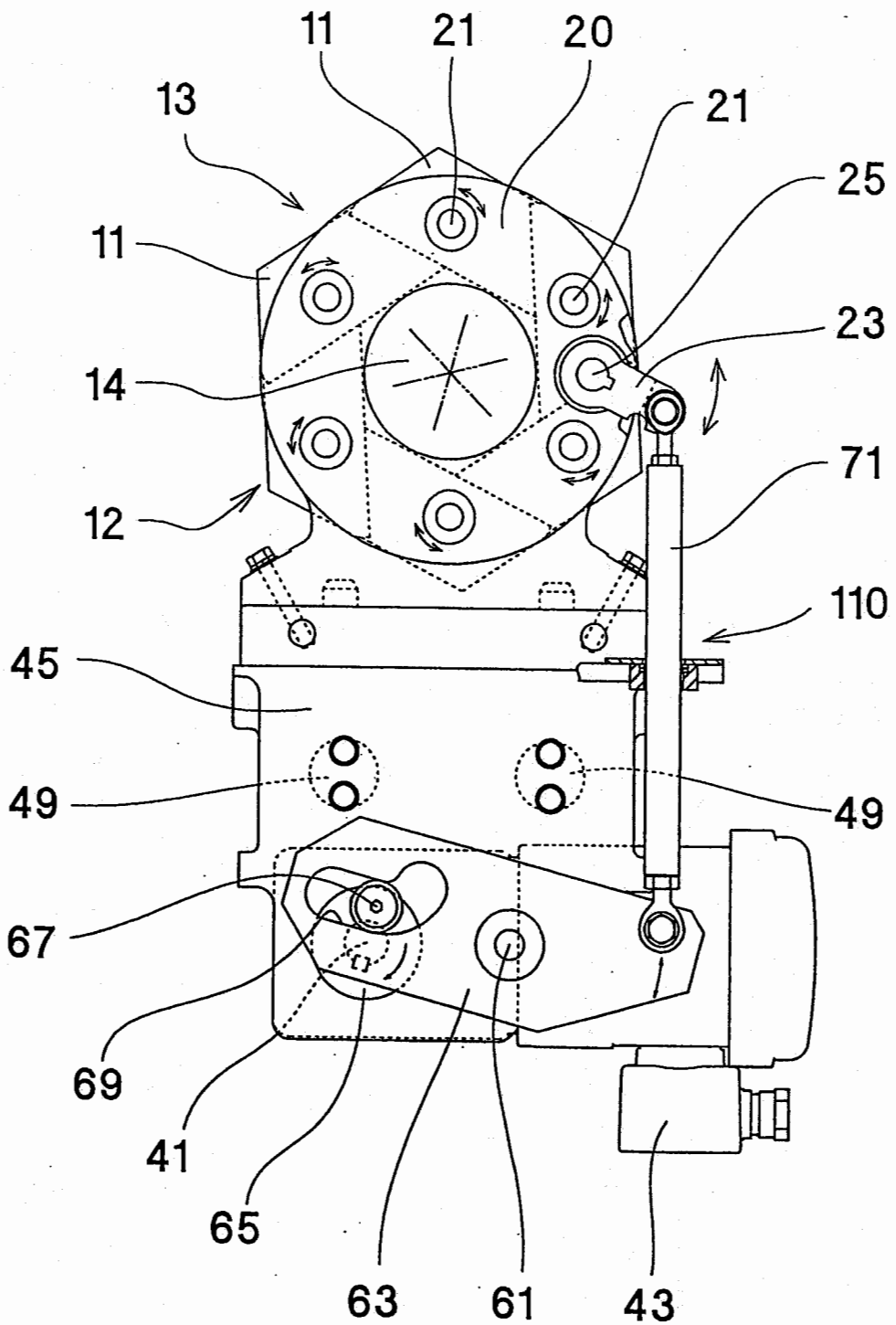

5/5

Fig. 5

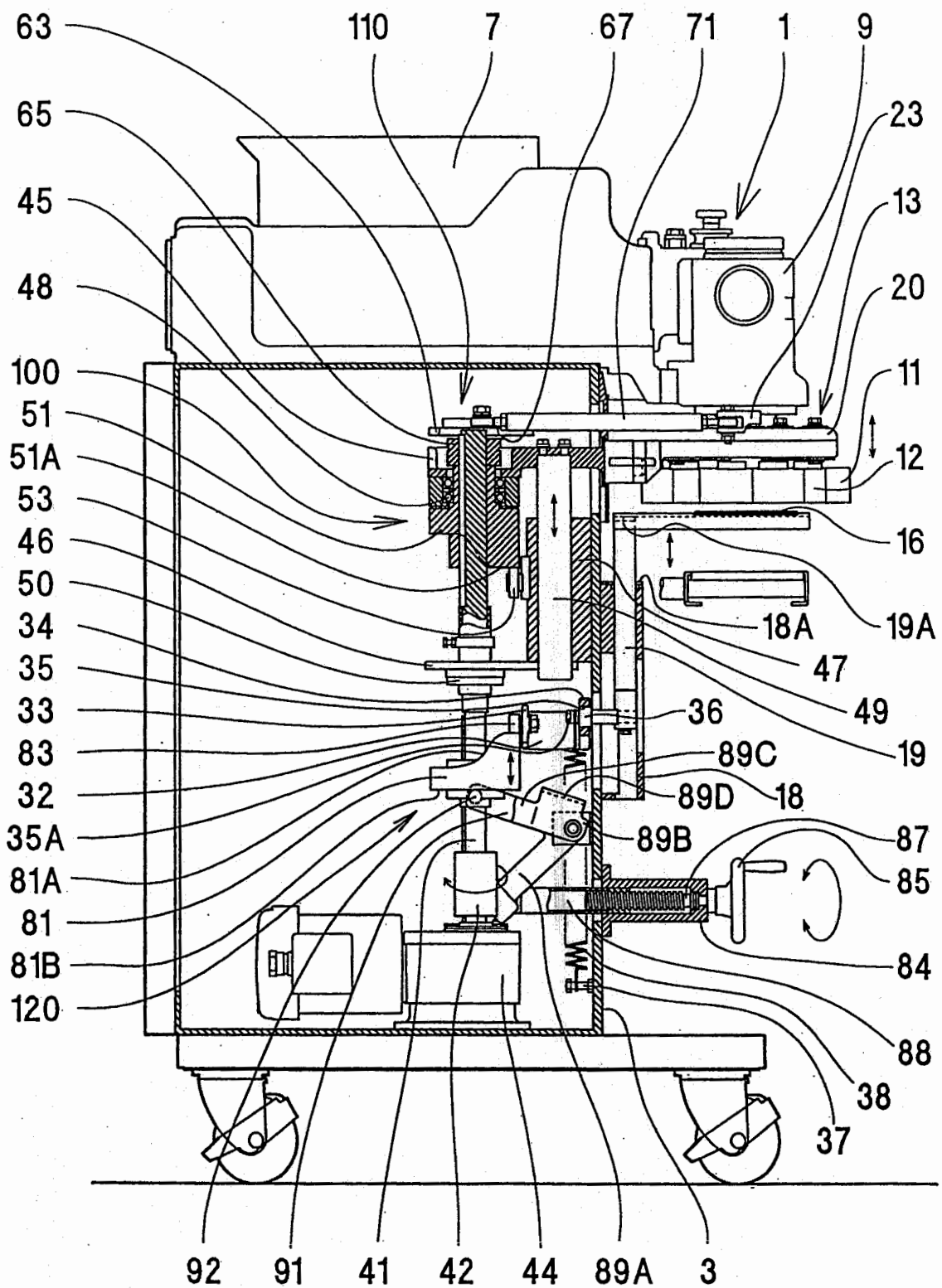
63
110
7
67
71
1
9
65
23
45
13
48
20
100
11
51
51A
12
53
16
46
50
18A
19A
34
47
35
49
33
36
19
83
89C
32
89D
18
35A
89B
87
81A
85
81
84
81B
120
88
38
37
92
91
41
42
44
89A
3