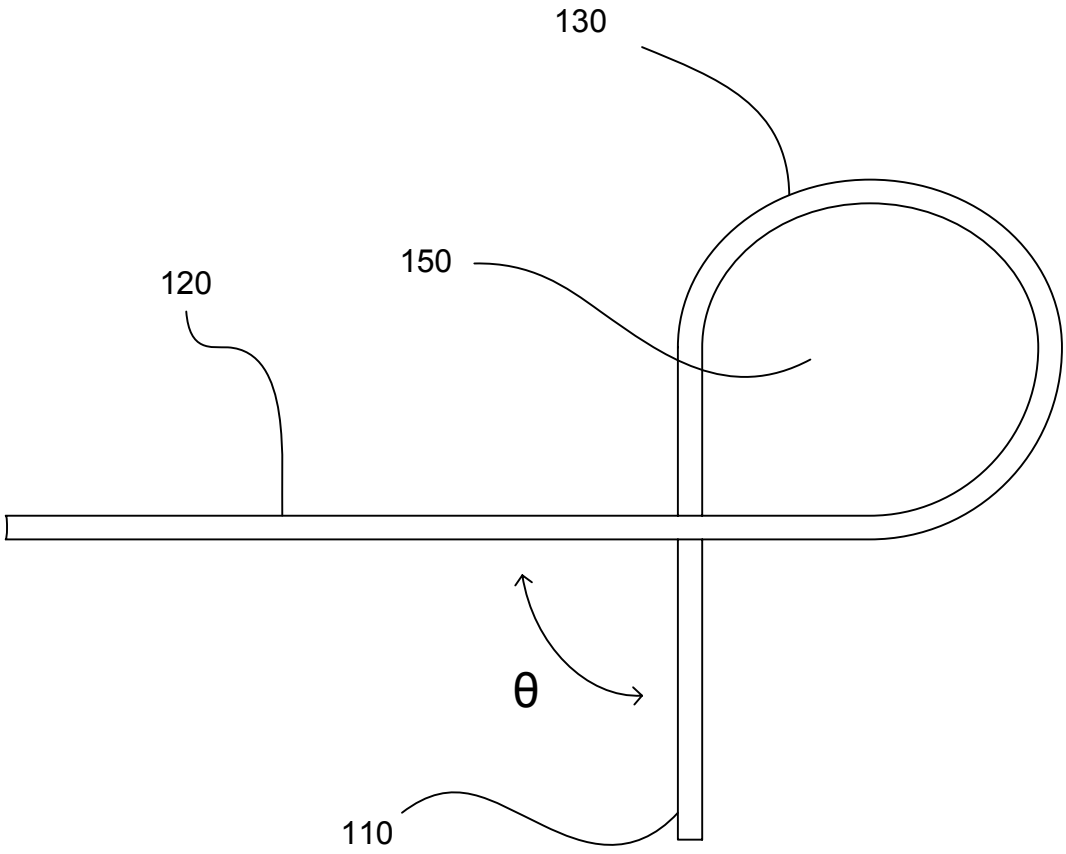

Fig. 1a

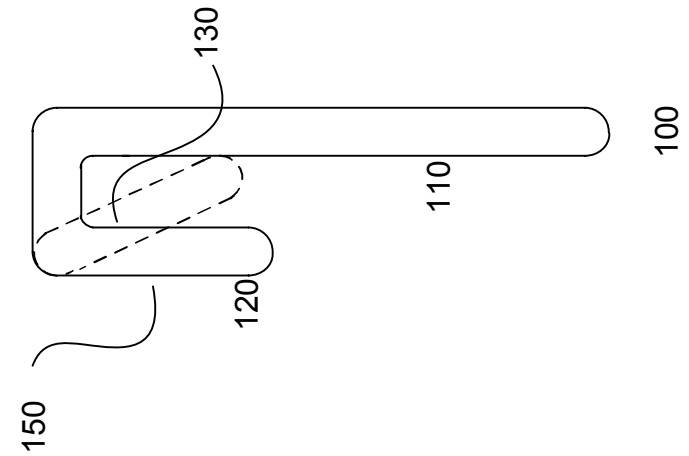

Fig. 1d

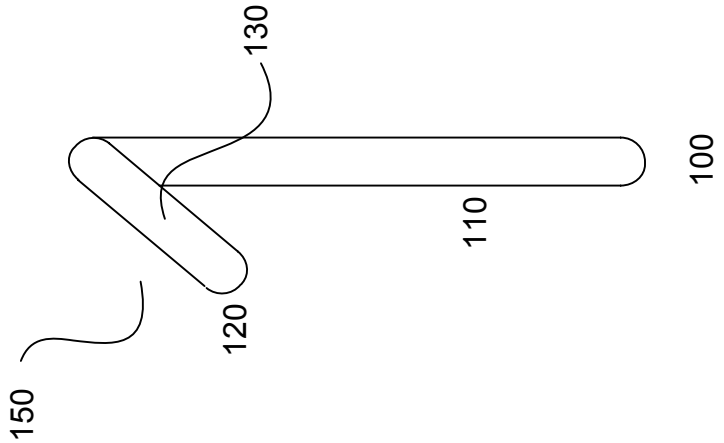

Fig. 1c

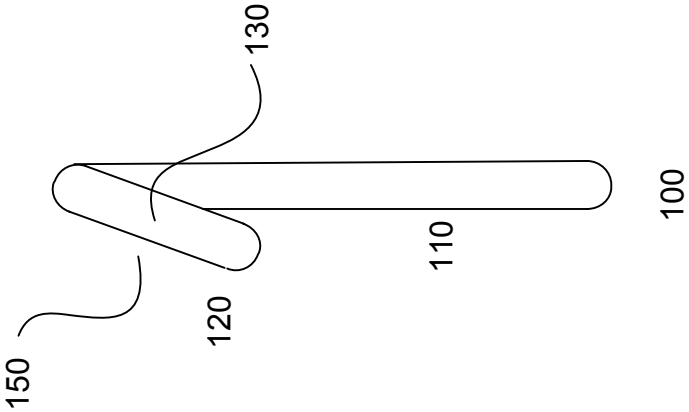

Fig. 1b

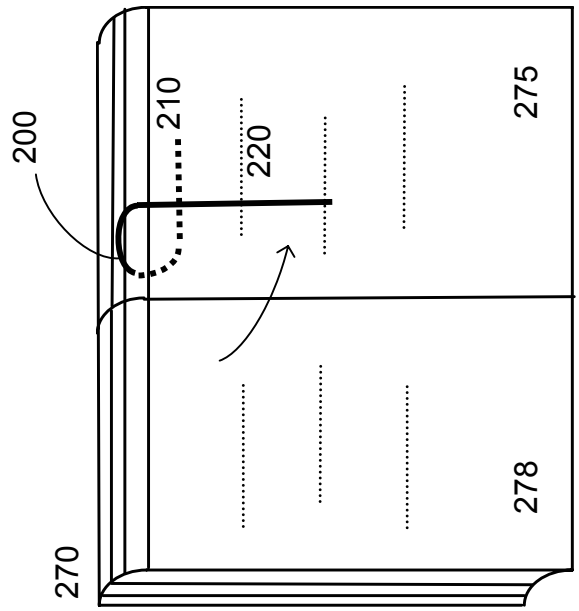

Fig. 2b

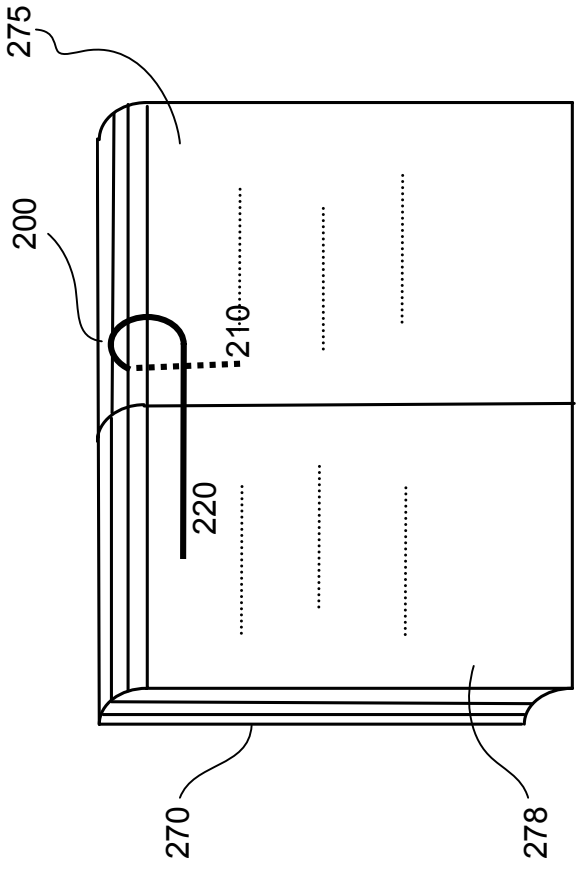

Fig. 2a

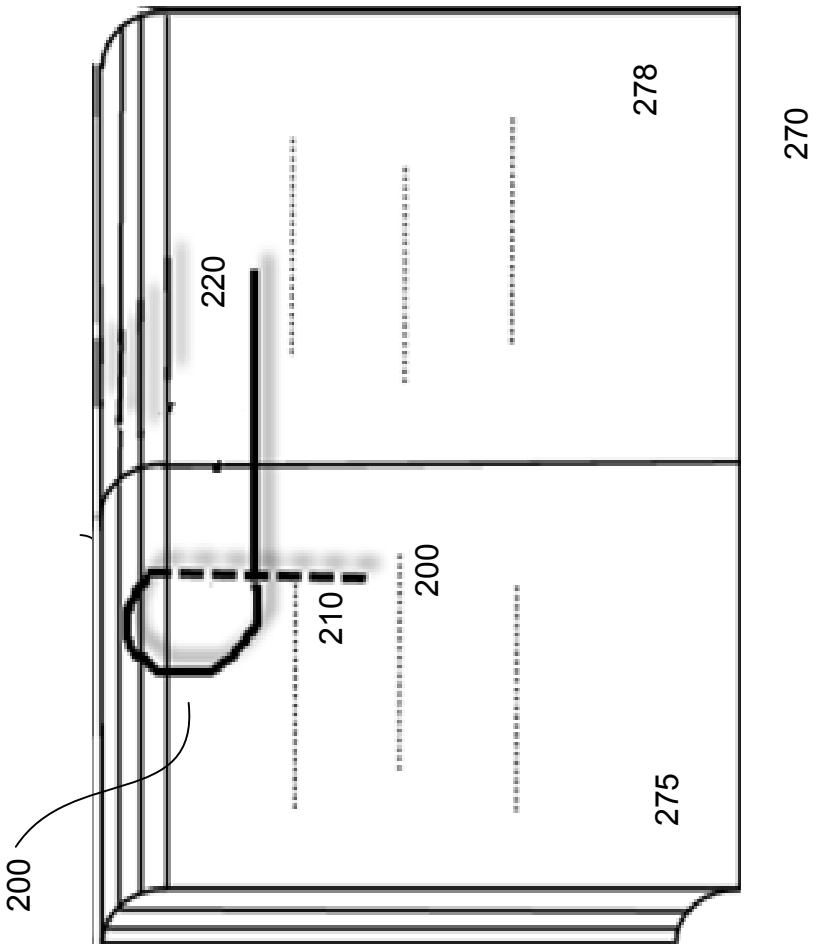

Fig. 2c

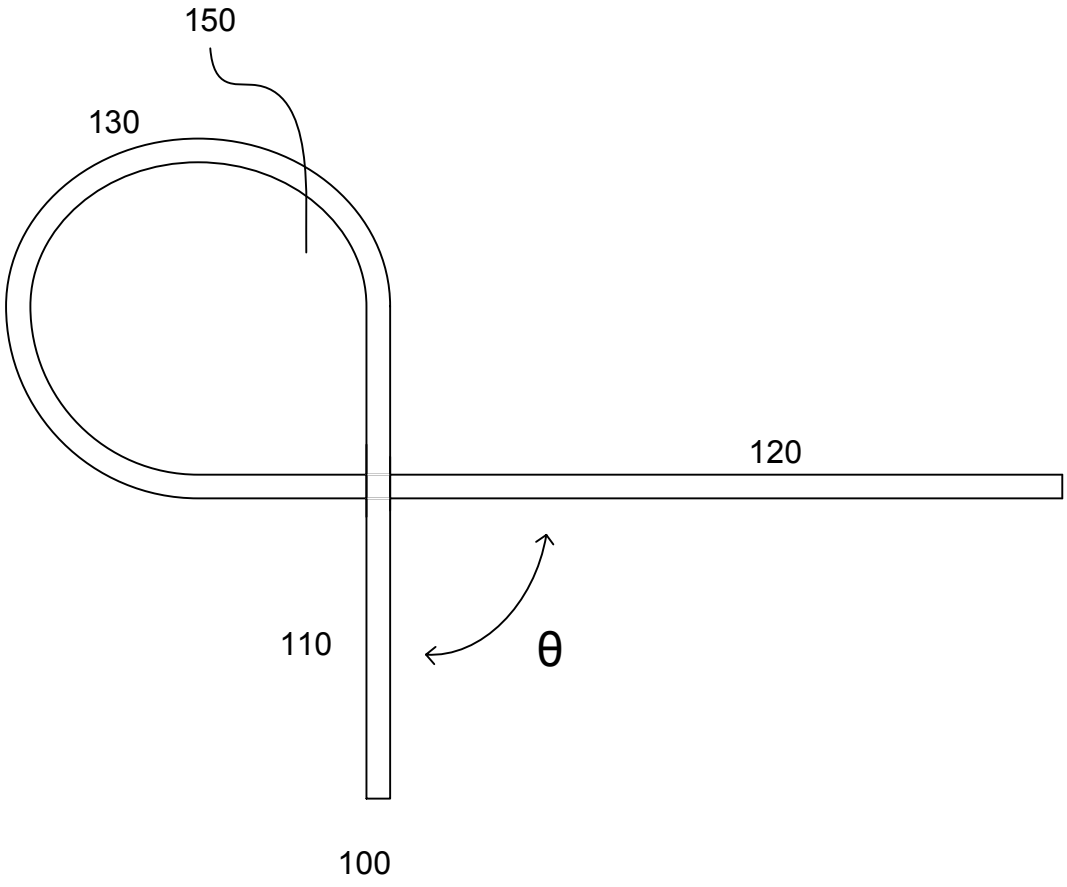

Fig. 2d

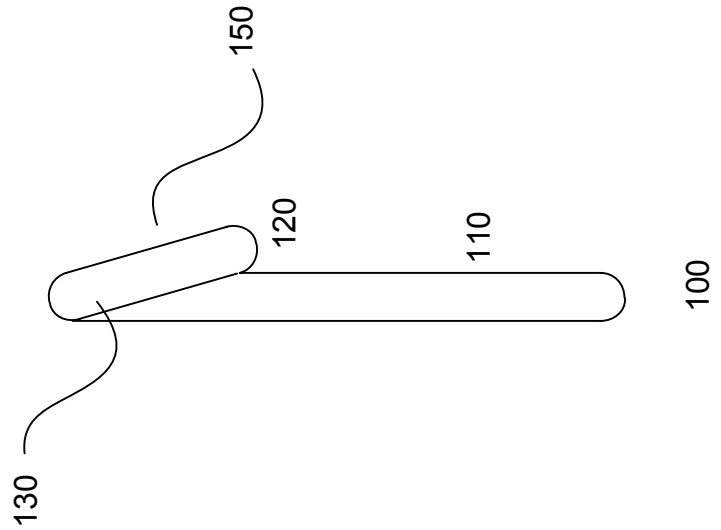

Fig. 2e

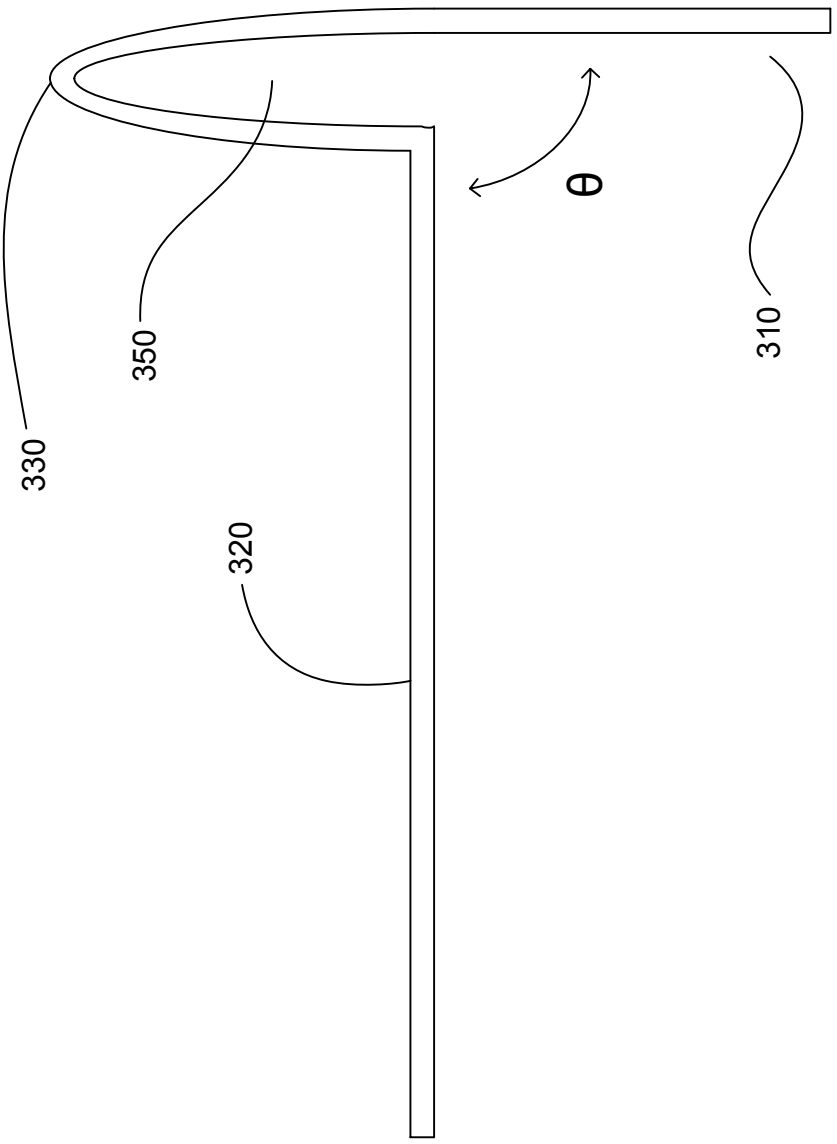

Fig. 3

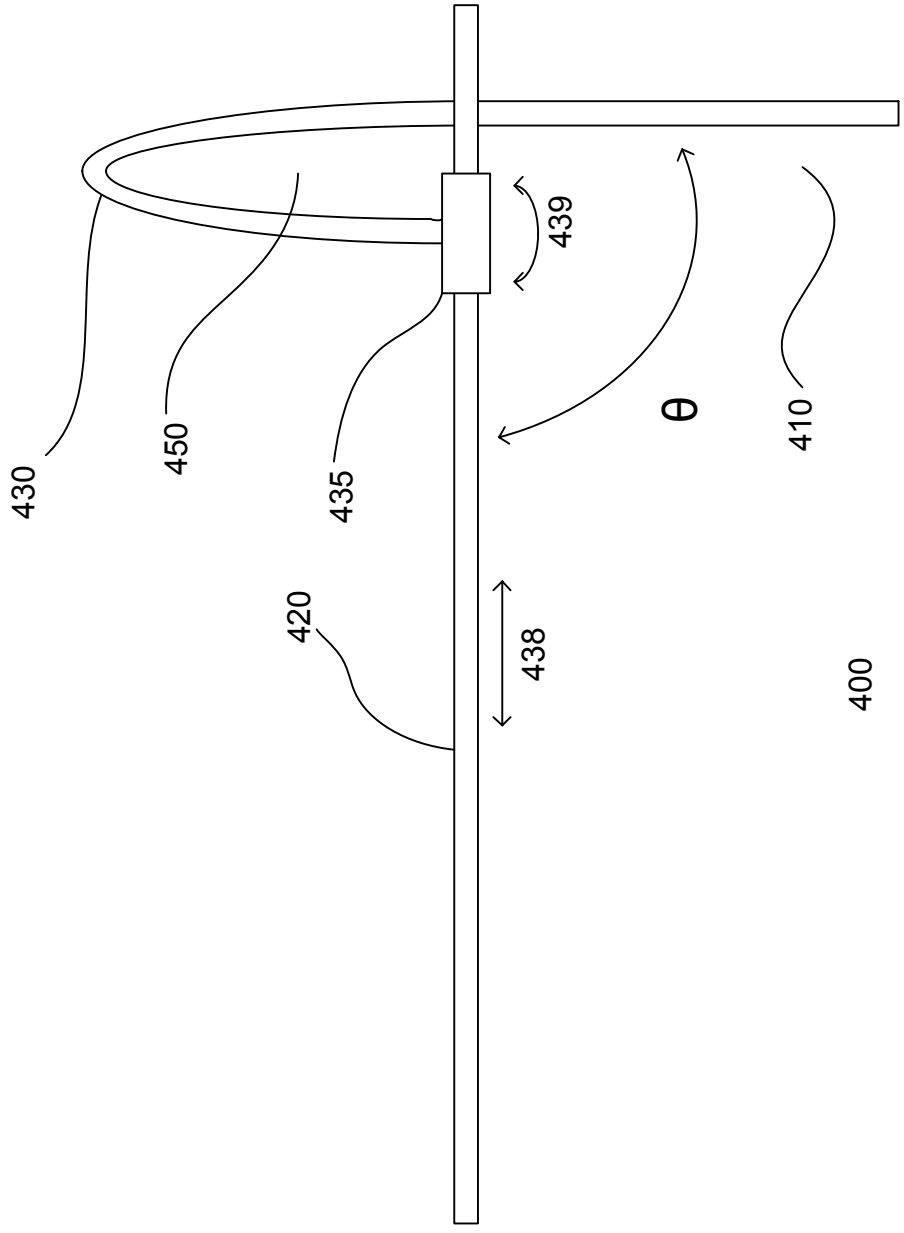

Fig. 4

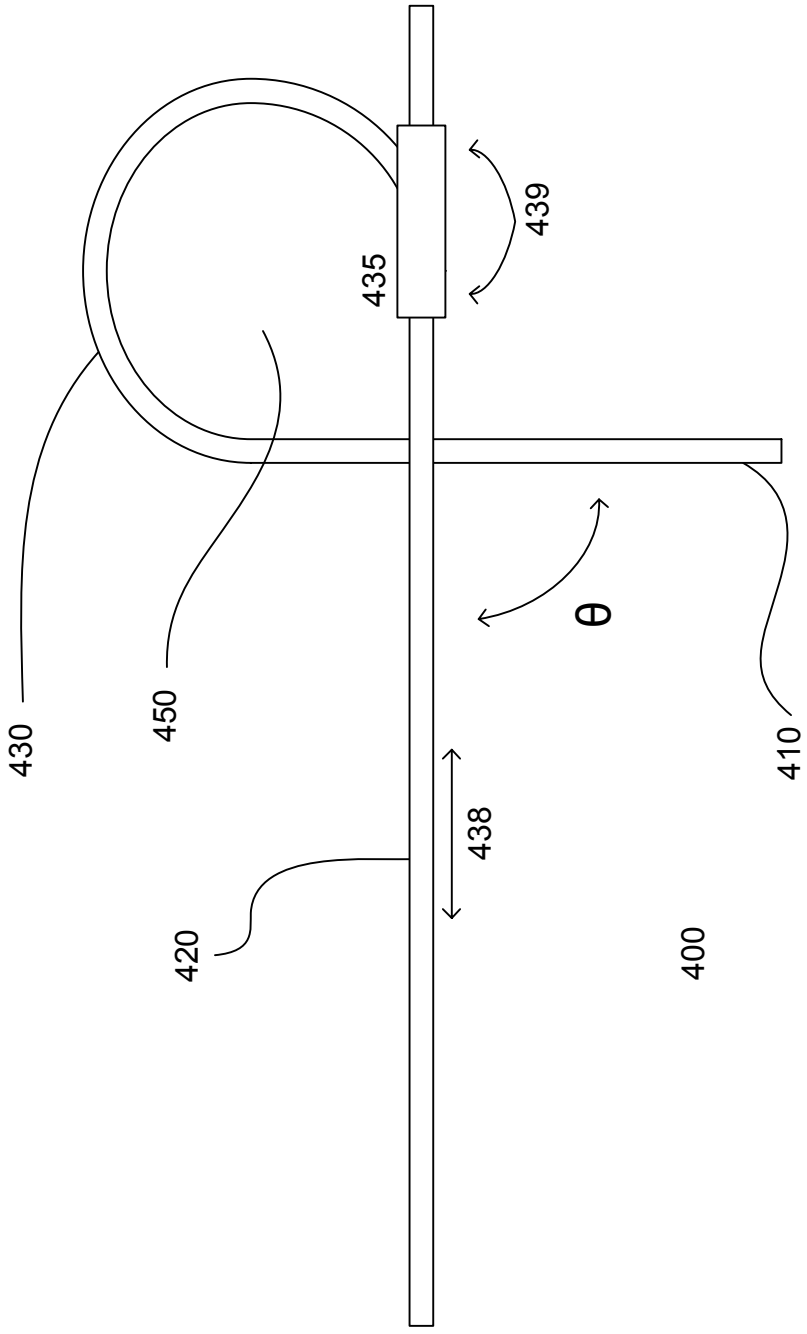

Fig. 5

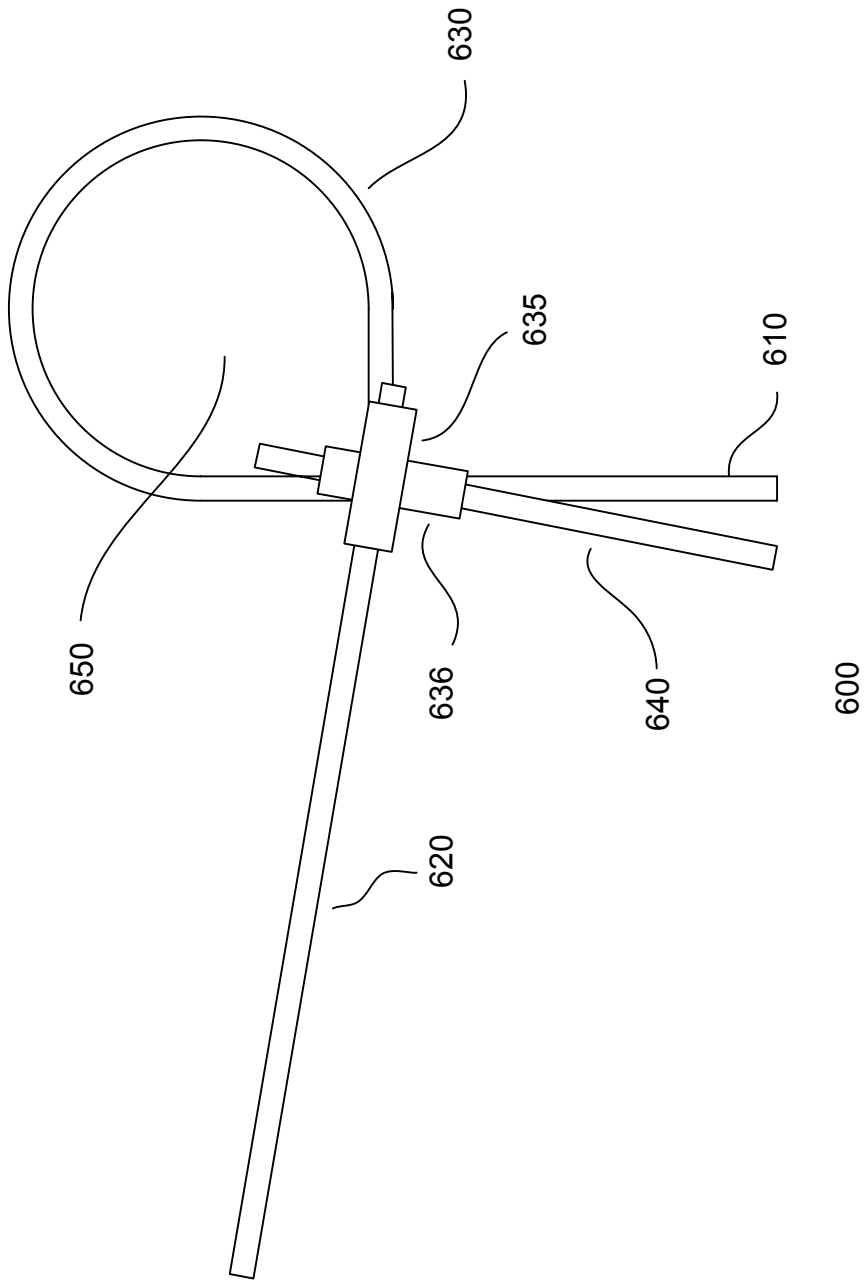

Fig. 6

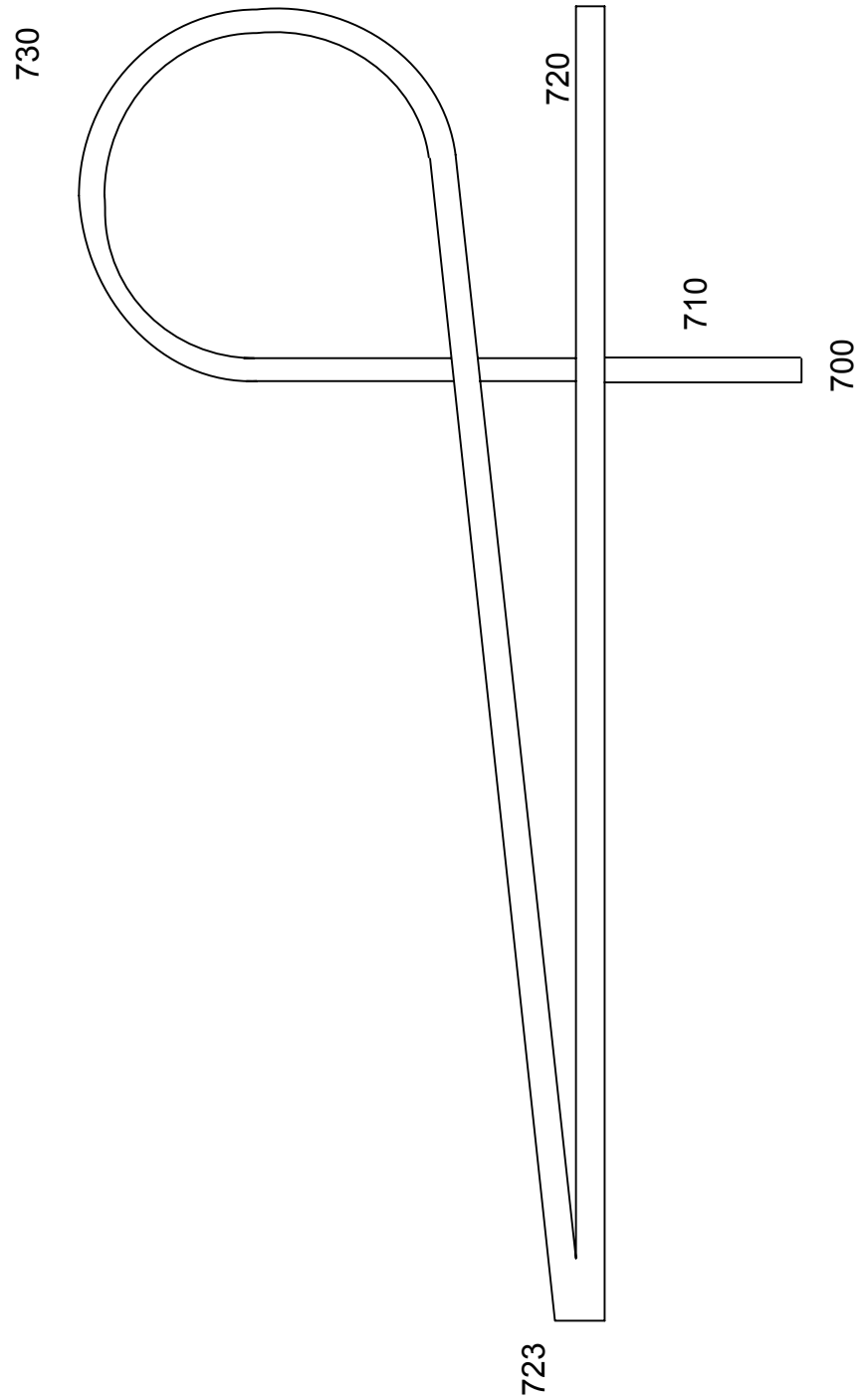

Fig. 7a

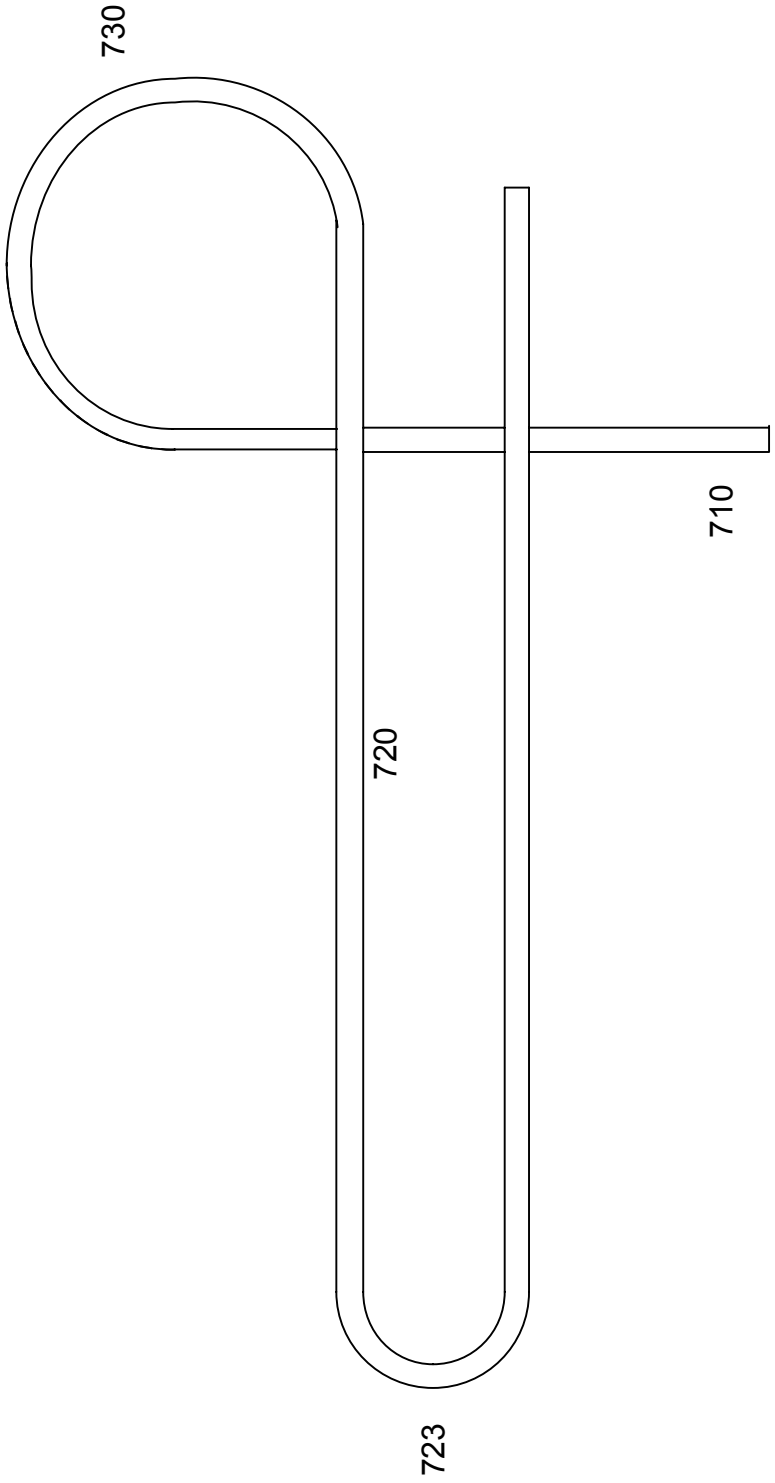

Fig. 7b