(12) 特許協力条約に基づいて公開された国際出願

(19) 世界知的所有権機関
国際事務局

(43) 国際公開日
2013 年 2 月 21 日(21.02.2013)

WIPO | PCT

(10) 国際公開番号
WO 2013/024661 A1

(51) 国際特許分類:
B63B 25/16 (2006.01) *F17C 13/08* (2006.01)
B65D 88/12 (2006.01)

(21) 国際出願番号: PCT/JP2012/068452

(22) 国際出願日: 2012 年 7 月 20 日(20.07.2012)

(25) 国際出願の言語: 日本語

(26) 国際公開の言語: 日本語

(30) 優先権データ:
特願 2011-176833 2011 年 8 月 12 日(12.08.2011) JP

(71) 出願人 (米国を除く全ての指定国について): 株式会社アイ・エイチ・アイ　マリンユナイテッド **(IHI MARINE UNITED INC.)** [JP/JP]; 〒1080022 東京都港区海岸三丁目２２番２３号 Tokyo (JP).

(72) 発明者; および
(75) 発明者/出願人 (米国についてのみ): 青木　栄治 **(AOKI, Eiji)** [JP/JP]; 〒1080022 東京都港区海岸三丁目２２番２３号　株式会社アイ・エイチ・アイ　マリンユナイテッド内 Tokyo (JP).

(74) 代理人: 長門　侃二 **(NAGATO, Kanji)**; 〒1050004 東京都港区新橋５丁目８番１号　百楽ビル５階 Tokyo (JP).

(81) 指定国 (表示のない限り、全ての種類の国内保護が可能): AE, AG, AL, AM, AO, AT, AU, AZ, BA, BB, BG, BH, BR, BW, BY, BZ, CA, CH, CL, CN, CO, CR, CU, CZ, DE, DK, DM, DO, DZ, EC, EE, EG, ES, FI, GB, GD, GE, GH, GM, GT, HN, HR, HU, ID, IL, IN, IS, KE, KG, KM, KN, KP, KR, KZ, LA, LC, LK, LR, LS, LT, LU, LY, MA, MD, ME, MG, MK, MN, MW, MX, MY, MZ, NA, NG, NI, NO, NZ, OM, PE, PG, PH, PL, PT, QA, RO, RS, RU, RW, SC, SD, SE, SG, SK, SL, SM, ST, SV, SY, TH, TJ, TM, TN, TR, TT, TZ, UA, UG, US, UZ, VC, VN, ZA, ZM, ZW.

(84) 指定国 (表示のない限り、全ての種類の広域保護が可能): ARIPO (BW, GH, GM, KE, LR, LS, MW, MZ, NA, RW, SD, SL, SZ, TZ, UG, ZM, ZW), ユーラシア (AM, AZ, BY, KG, KZ, RU, TJ, TM), ヨーロッパ (AL, AT, BE, BG, CH, CY, CZ, DE, DK, EE, ES, FI, FR, GB, GR, HR, HU, IE, IS, IT, LT, LU, LV, MC, MK, MT, NL, NO, PL, PT, RO, RS, SE, SI, SK, SM, TR), OAPI (BF, BJ, CF, CG, CI, CM, GA, GN, GQ, GW, ML, MR, NE, SN, TD, TG).

添付公開書類:
— 国際調査報告（条約第 21 条(3)）

(54) Title: TANK SUPPORT STRUCTURE AND FLOATING CONSTRUCTION

(54) 発明の名称 : タンク支持構造及び浮体構造物

[図1A]

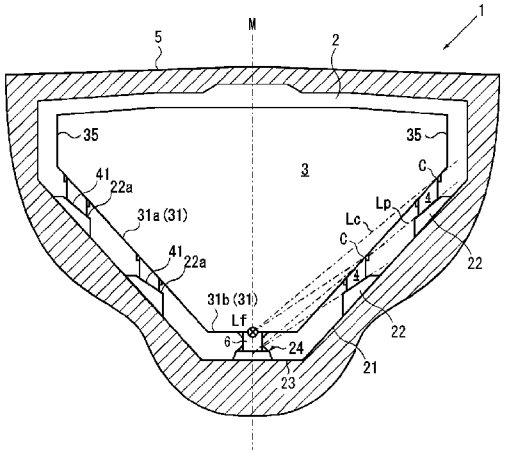

(57) Abstract: A tank support structure comprises: sloped surfaces (21) formed on the side surfaces of a housing section (2); support foundations (22) disposed on the sloped surfaces (21); and support blocks (4) disposed on the support foundations (22) and on the bottom surface (31) of a tank (3), the bottom surface (31) including the portions of the tank (3) which face the sloped surfaces (21). The support block bottom surface (41) of a support block (4), the support block bottom surface (41) being disposed on a support foundation (22), and the support surface (22a) of the support foundation (22), the support surface (22a) supporting the support block (4), have surfaces parallel to a plane (S) including a line (CC') and a straight line (Lf), the line (CC') connecting two contact points (first contact point (C) and second contact point (C')) of the support block (4) at which the support block (4) is in contact with the tank (3), the straight line (Lf) passing through the fixed point (F) of the tank (3) and being parallel to the line (CC').

(57) 要約:

[続葉有]

WO 2013/024661 A1

収容部（２）の側面部に形成された傾斜面（２１）と、傾斜面（２１）上に配置された複数の支持基礎部（２２）と、傾斜面（２１）と対峙する部分を含むタンク（３）の底面部（３１）に配置されるとともに支持基礎部（２２）上に配置される複数の支持ブロック（４）と、を備え、支持ブロック（４）の支持基礎部（２２）上に配置される支持ブロック底面（４１）と支持基礎部（２２）の支持ブロック（４）を支持する支持面（２２ａ）とは、支持ブロック（４）のそれぞれにおけるタンク（３）との二つの接触点（第一接触点（Ｃ）及び第二接触点（Ｃ'））を結ぶ線分（ＣＣ'）と、タンク（３）の不動点（Ｆ）を通り線分（ＣＣ'）に平行な直線（Ｌｆ）と、を含む平面（Ｓ）に平行な面を有する。