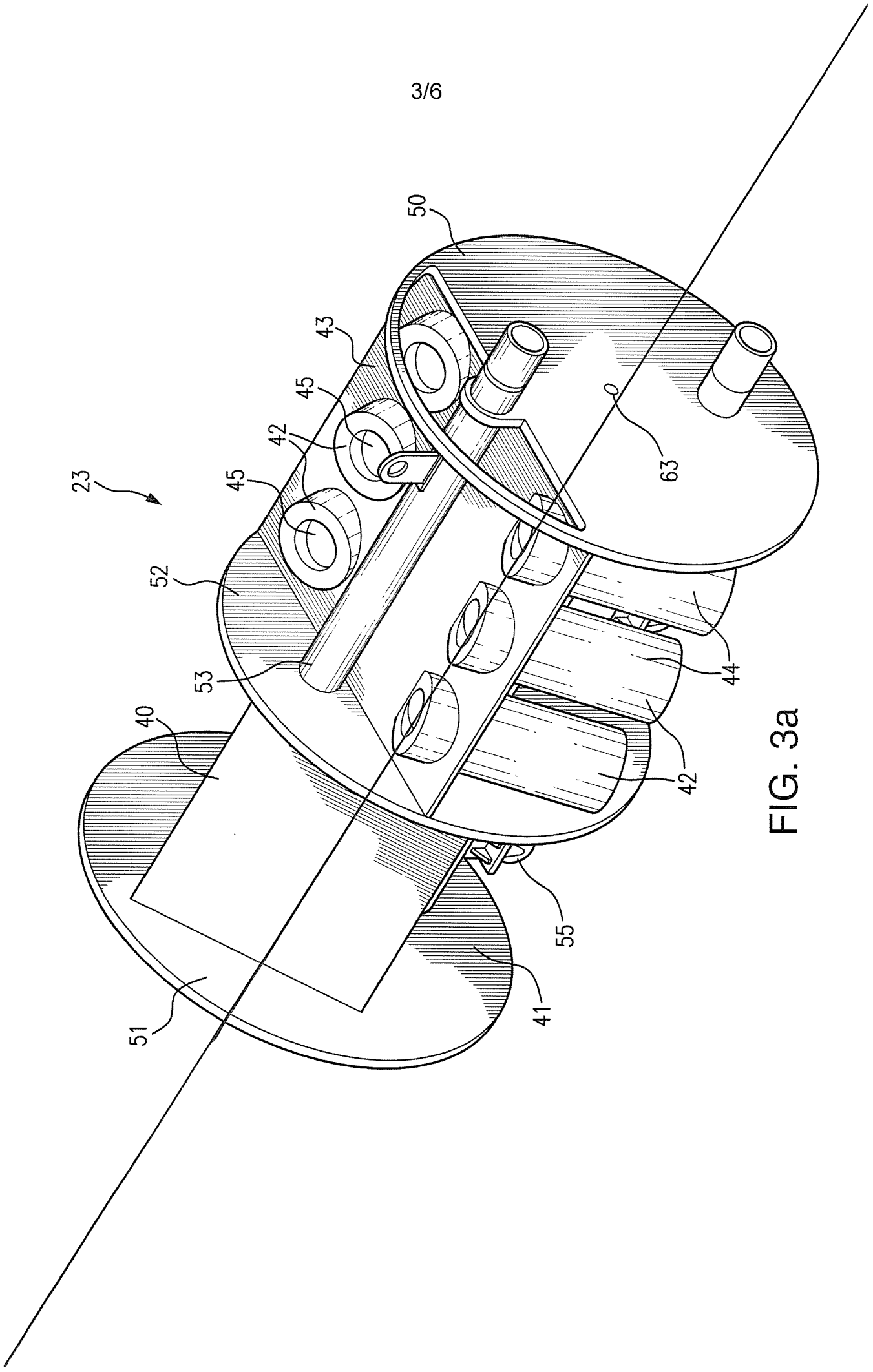

FIG. 3a

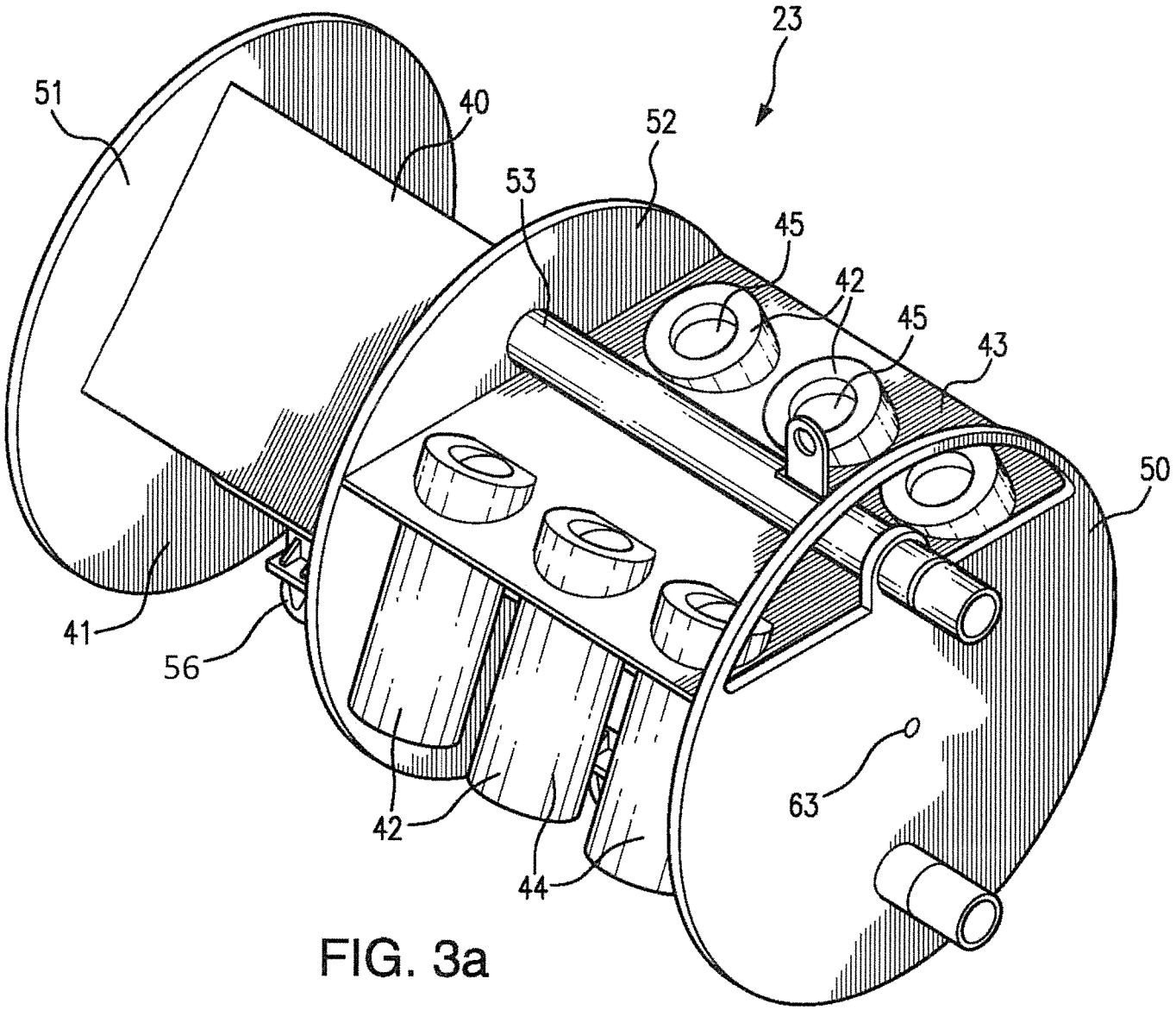

FIG. 3a