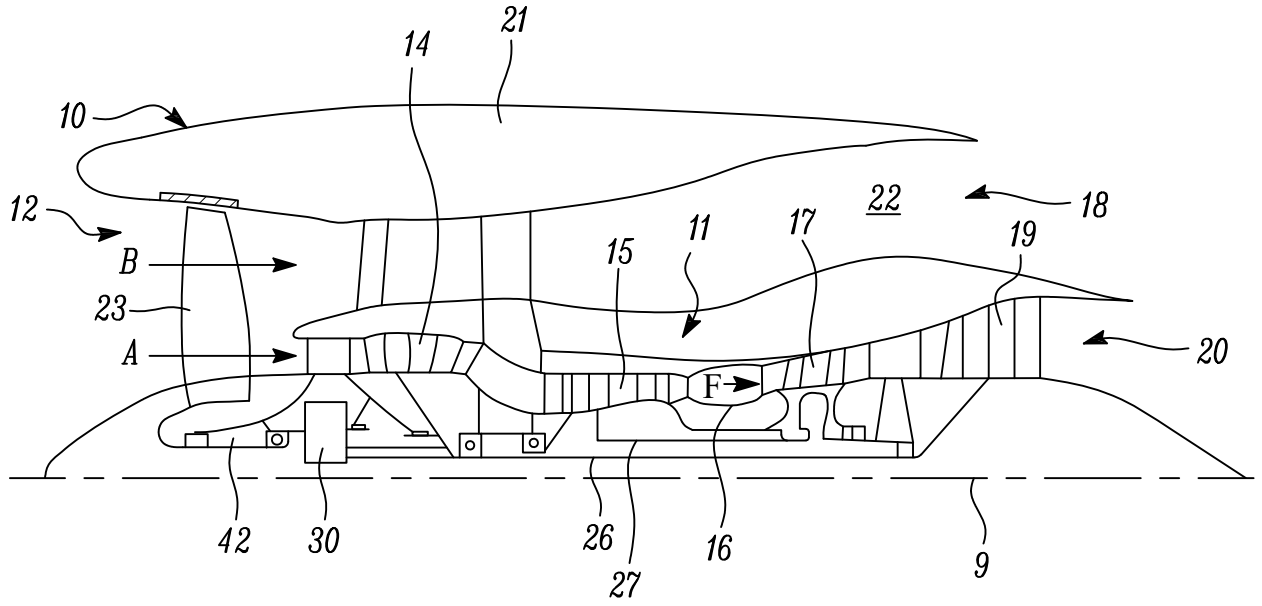

FIG. 1

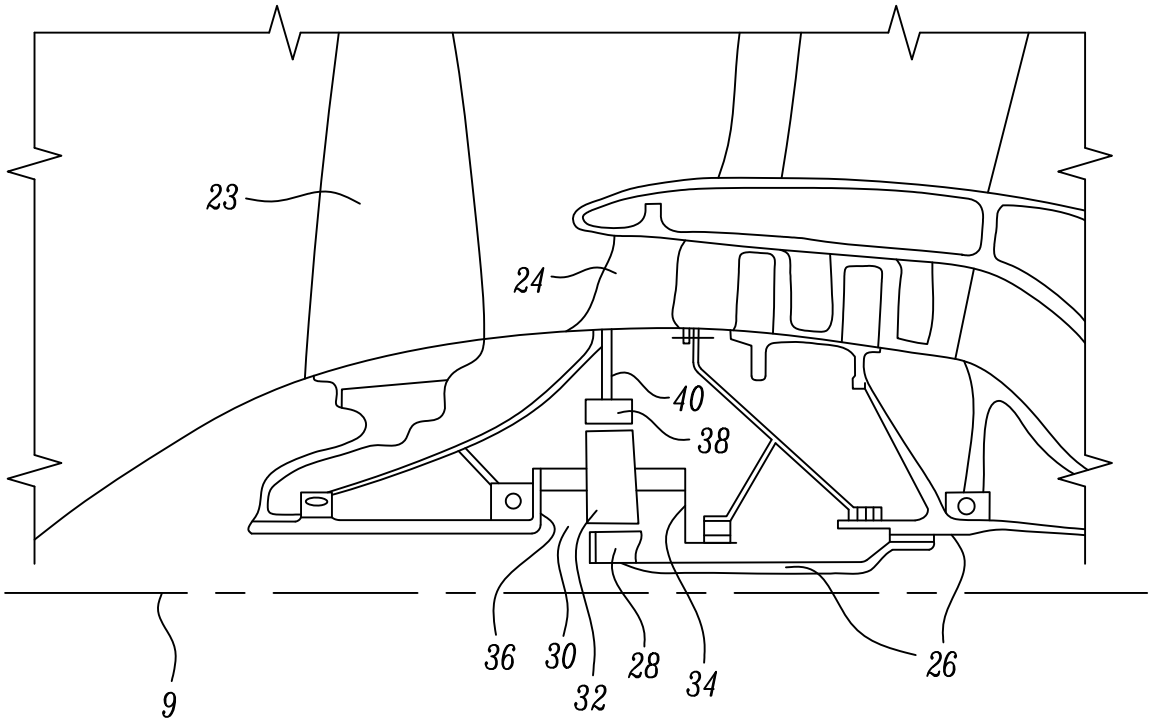

FIG. 2

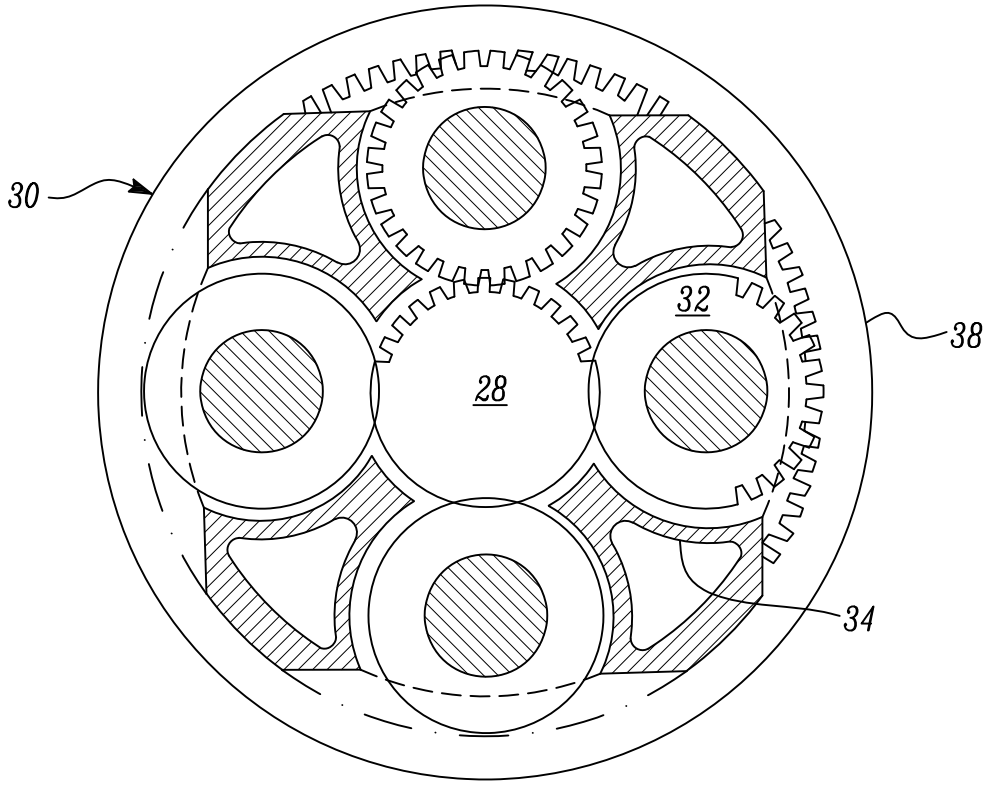

FIG. 3

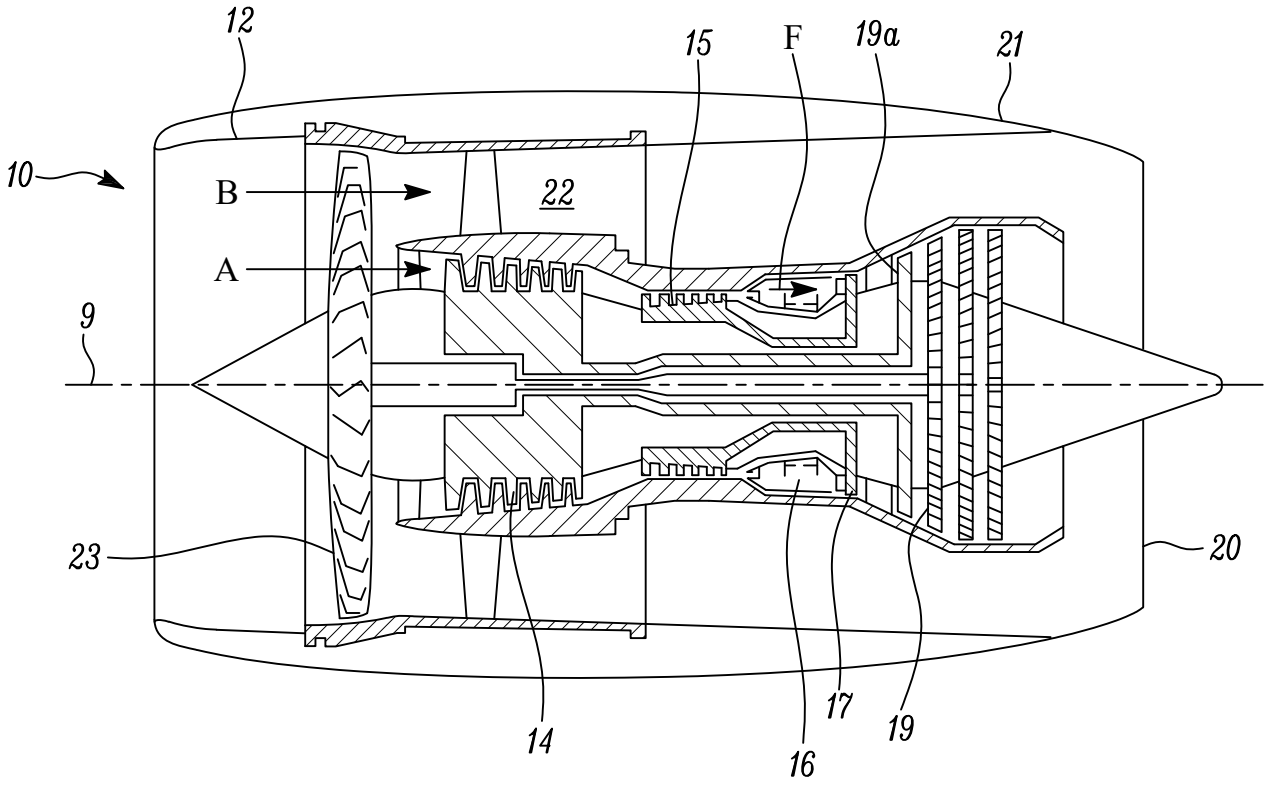

FIG. 4

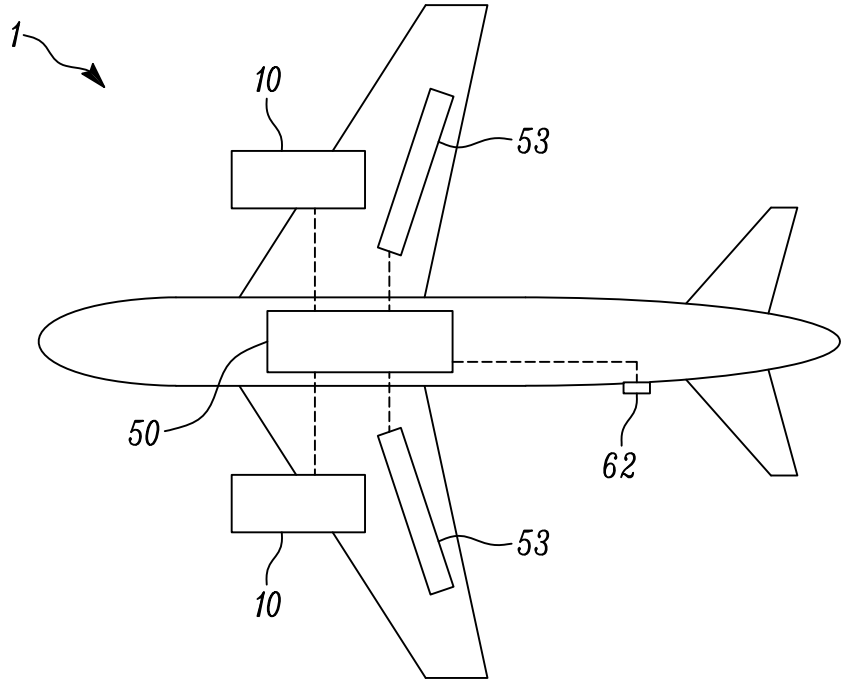

FIG. 5

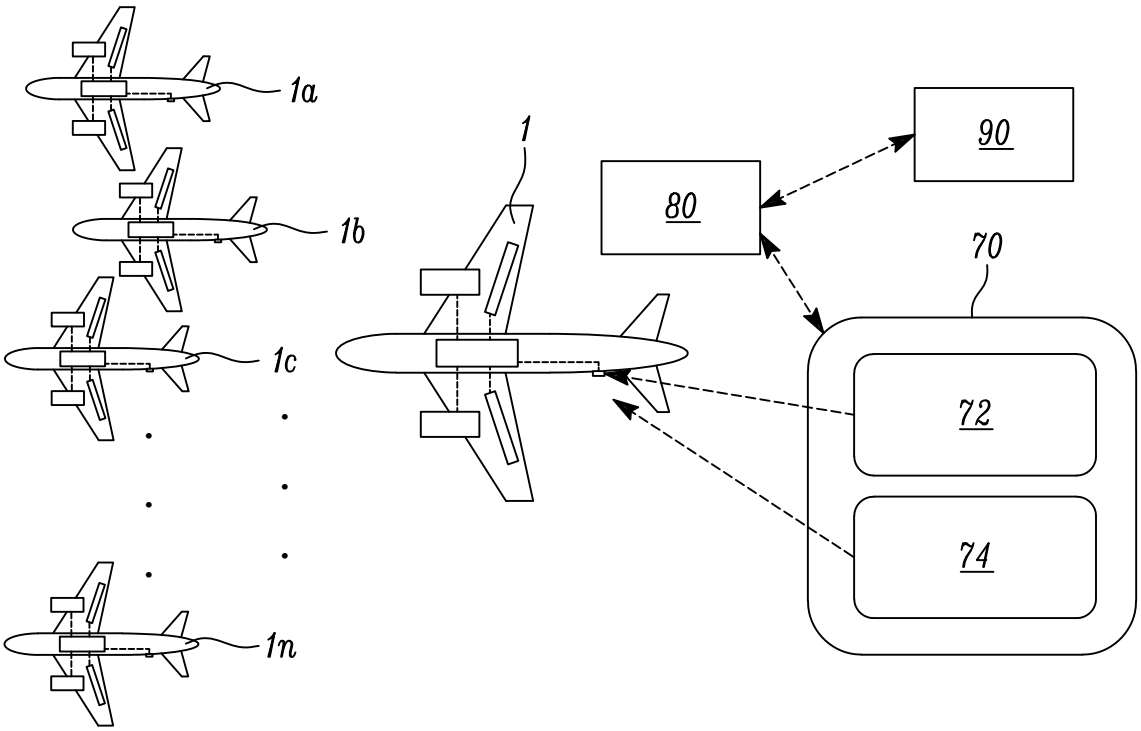

FIG. 6

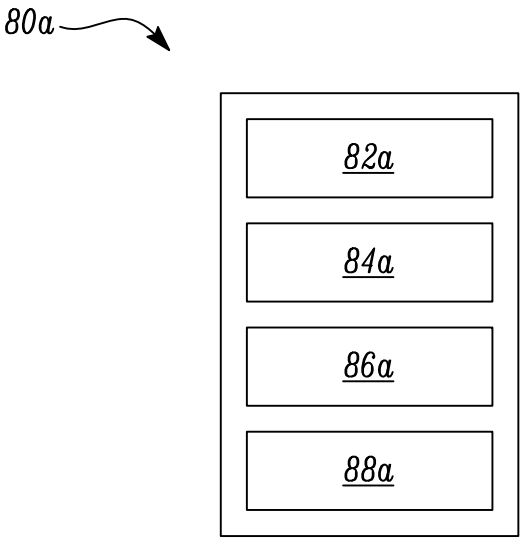

FIG. 7

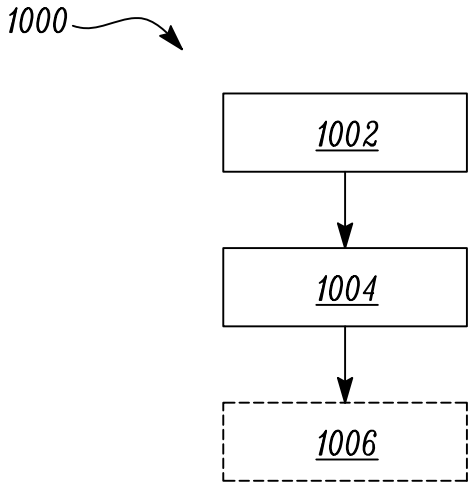

FIG. 8

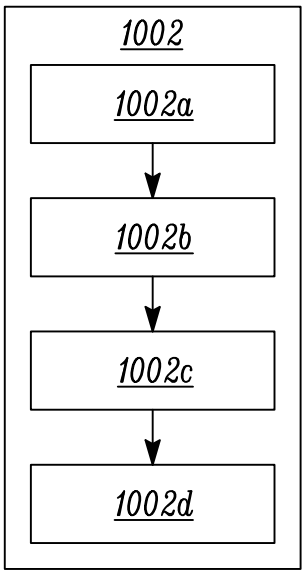

FIG. 9

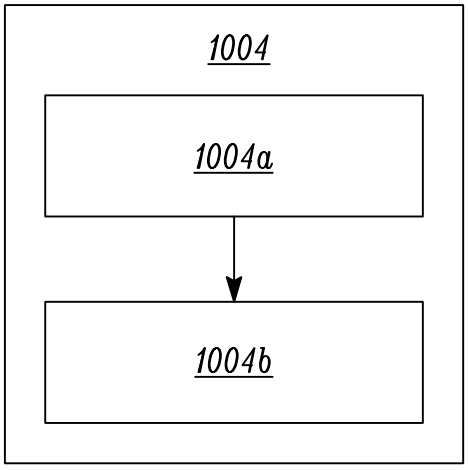

FIG. 10

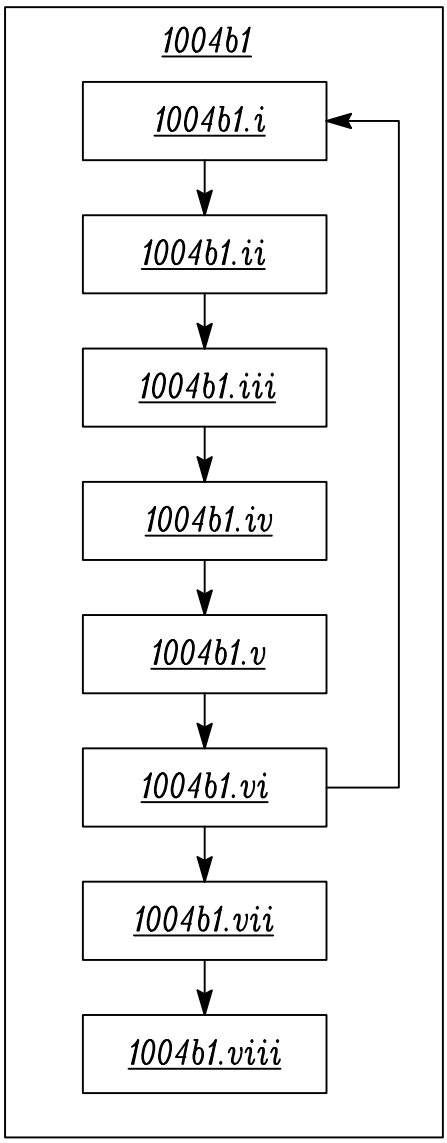
1004b1
1004b1.i
1004b1.ii
1004b1.iii
1004b1.iv
1004b1.v
1004b1.vi
1004b1.vii
1004b1.viii

FIG. 11

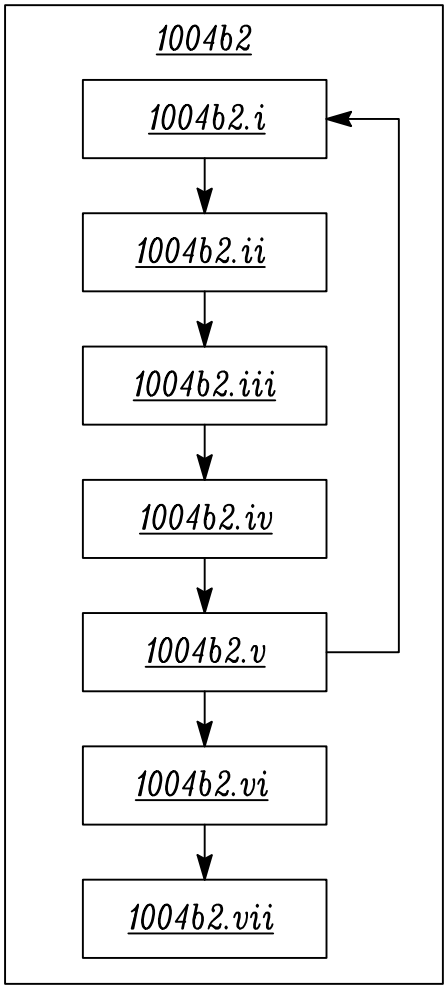
1004b2
1004b2.i
1004b2.ii
1004b2.iii
1004b2.iv
1004b2.v
1004b2.vi
1004b2.vii

FIG. 12

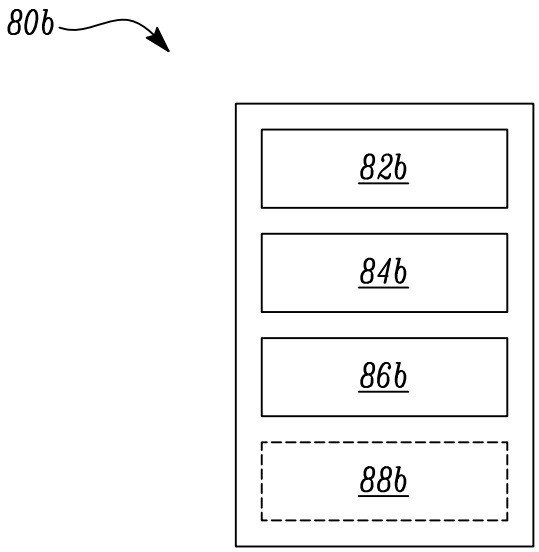

FIG. 13

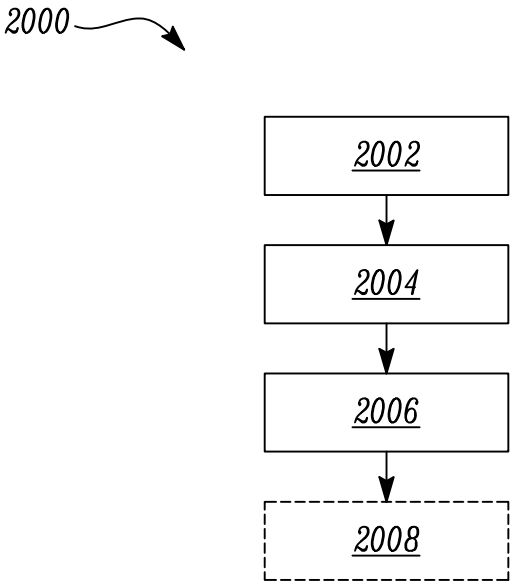

FIG. 14

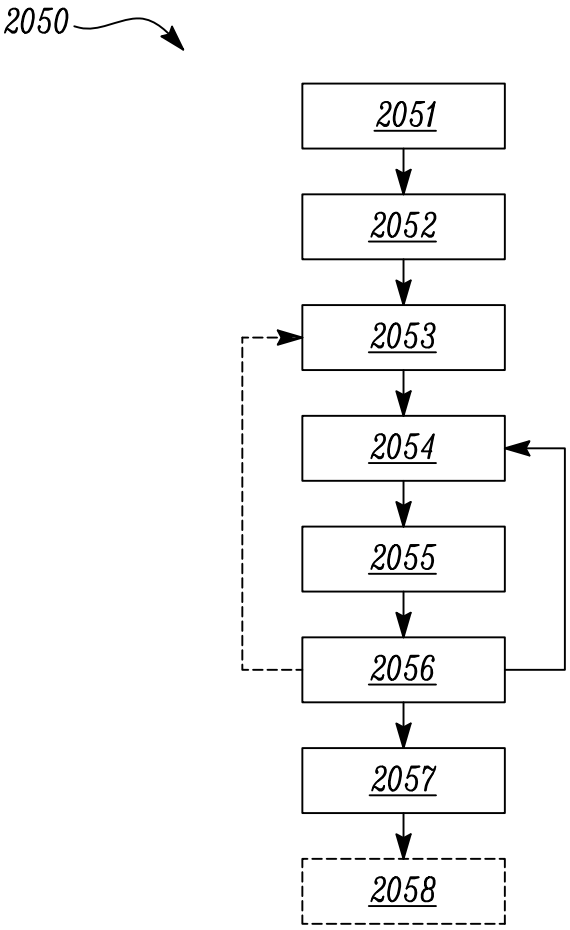
2050
2051
2052
2053
2054
2055
2056
2057
2058

FIG. 15

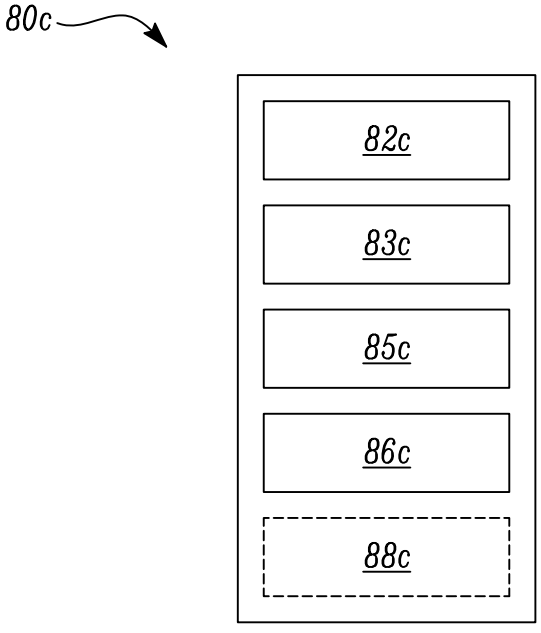
80c
82c
83c
85c
86c
88c

FIG. 16

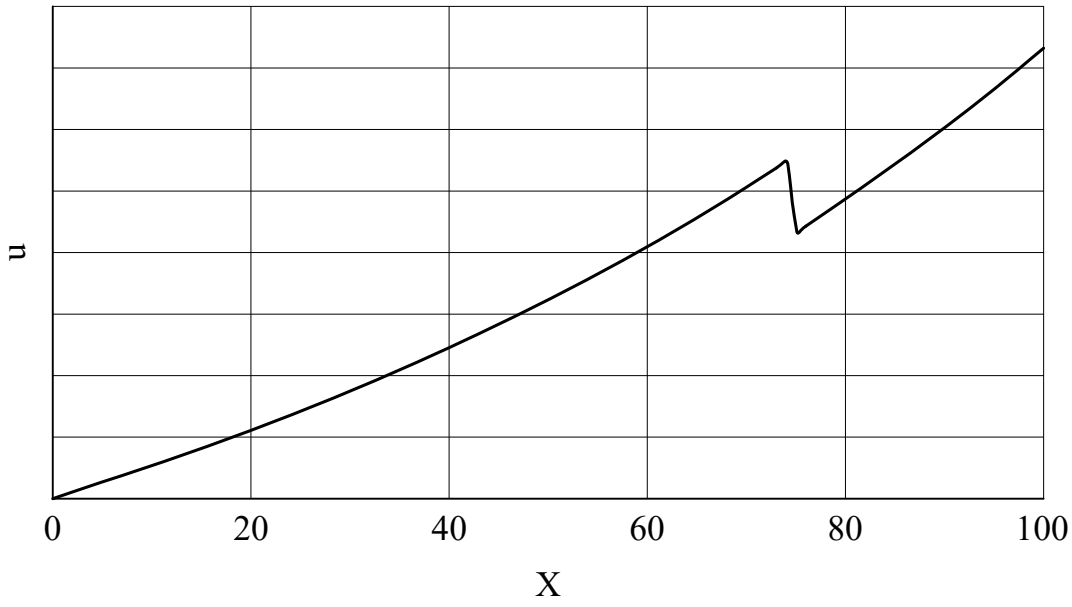

FIG. 17