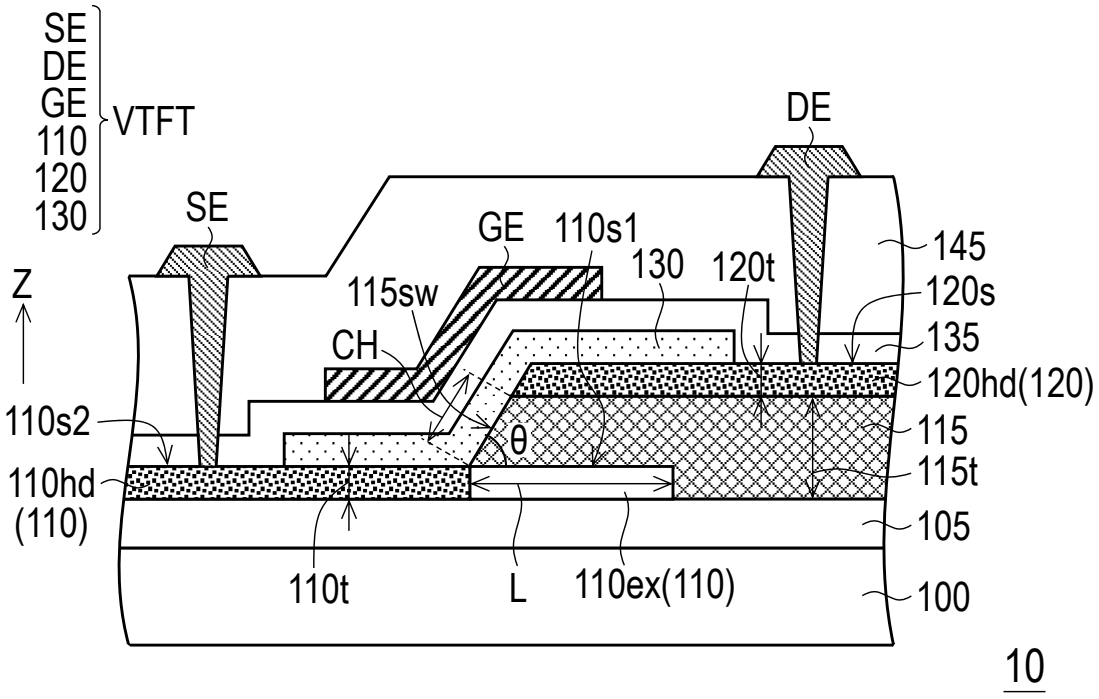
SE
DE
GE
110
120
130
VTFT
Z
SE
DE
GE
110s1
130
120t
115sw
CH
θ
145
120s
135
120hd(120)
115
115t
105
100
110s2
110hd
(110)
110t
L
110ex(110)
10

FIG. 1

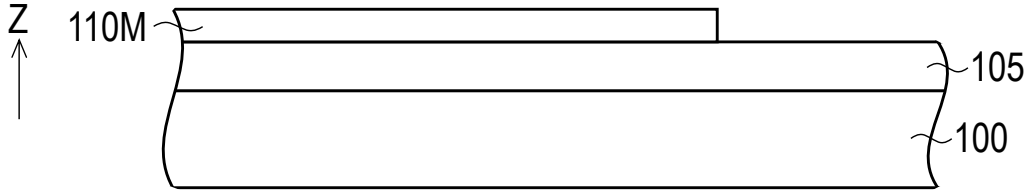

FIG. 2A

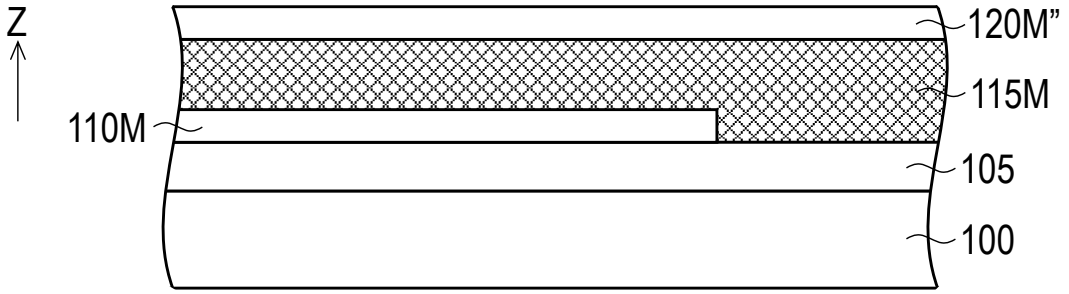

FIG. 2B

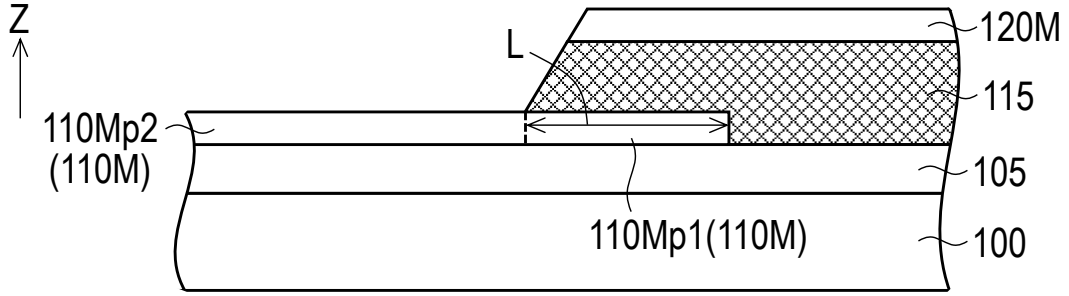

FIG. 2C

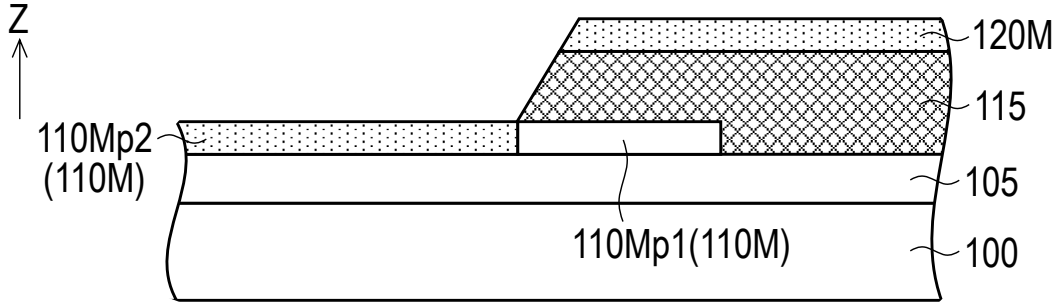

FIG. 2D

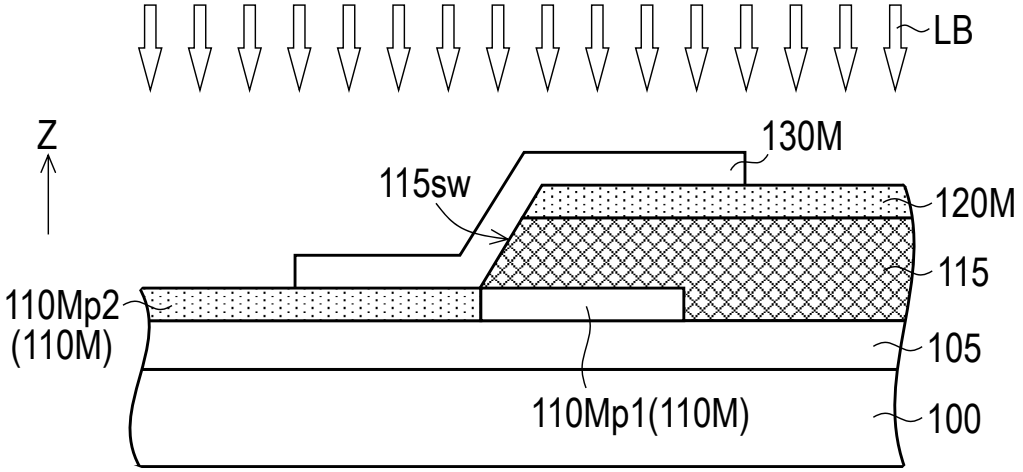
LB
Z
130M
115sw
120M
115
110Mp2
(110M)
105
110Mp1(110M)
100

FIG. 2E

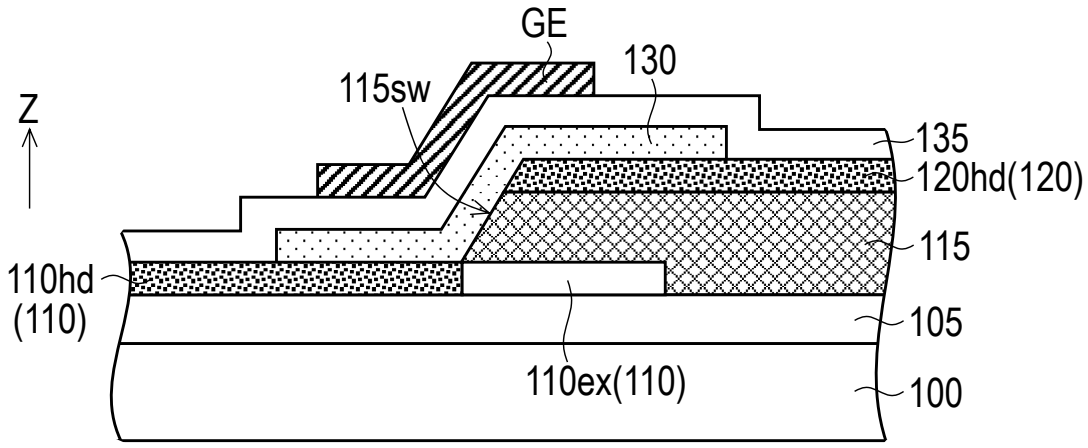
GE
130
115sw
Z
135
120hd(120)
115
110hd
(110)
105
110ex(110)
100

FIG. 2F

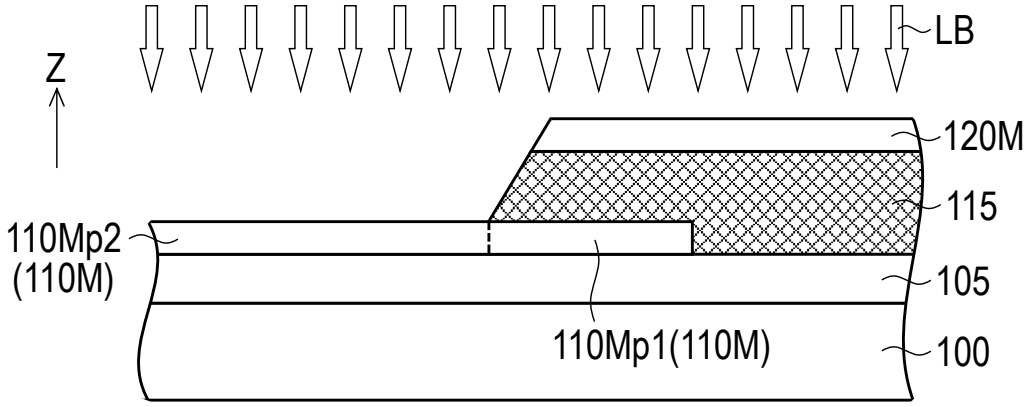

FIG. 3A

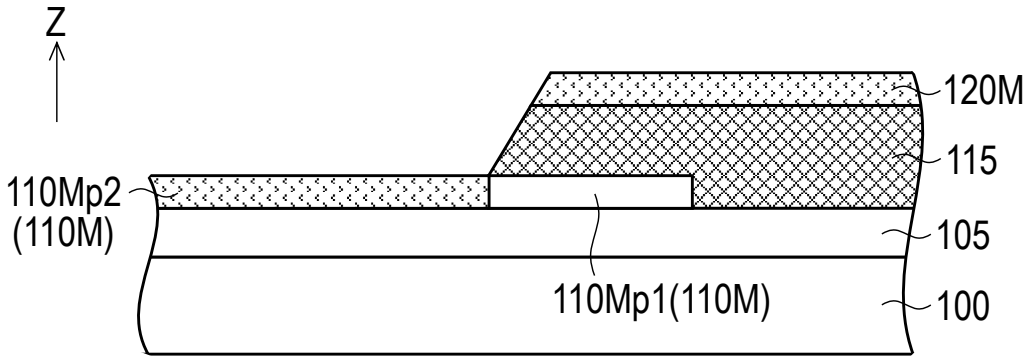

FIG. 3B

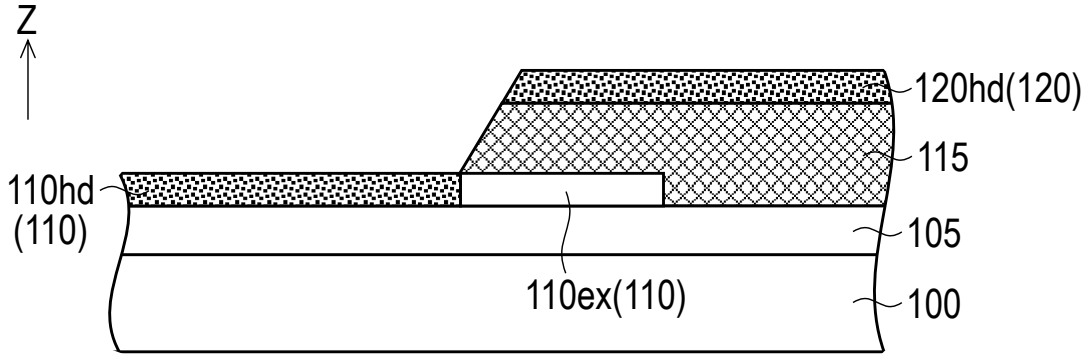

FIG. 3C

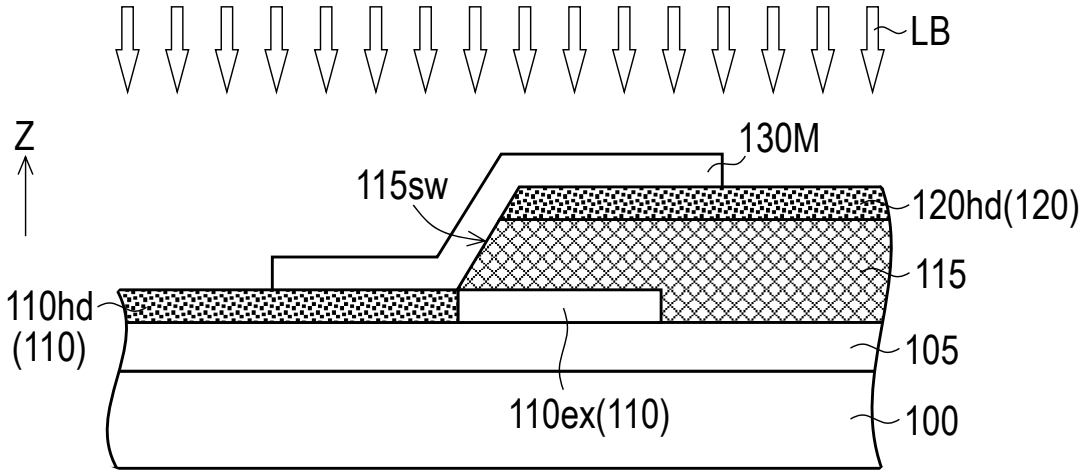
LB
Z
130M
115sw
120hd(120)
115
110hd
(110)
105
110ex(110)
100

FIG. 3D

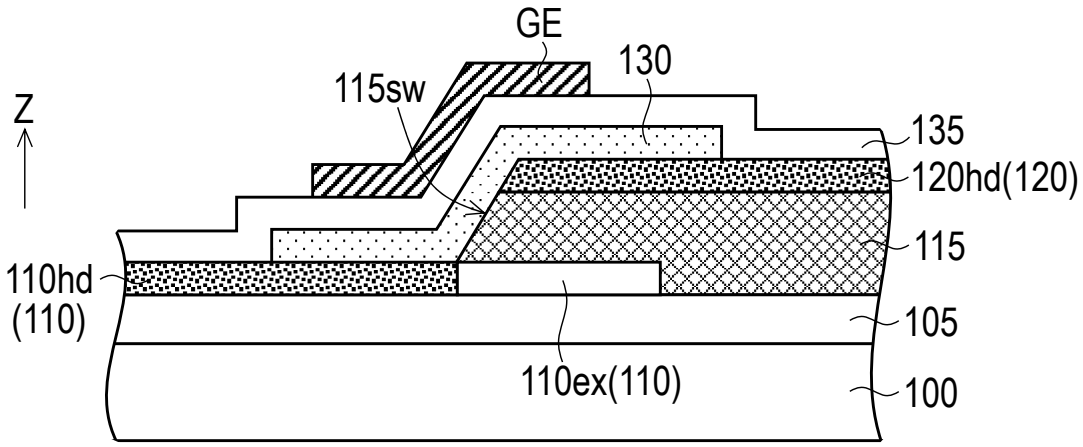
GE
130
115sw
Z
135
120hd(120)
115
110hd
(110)
105
110ex(110)
100

FIG. 3E

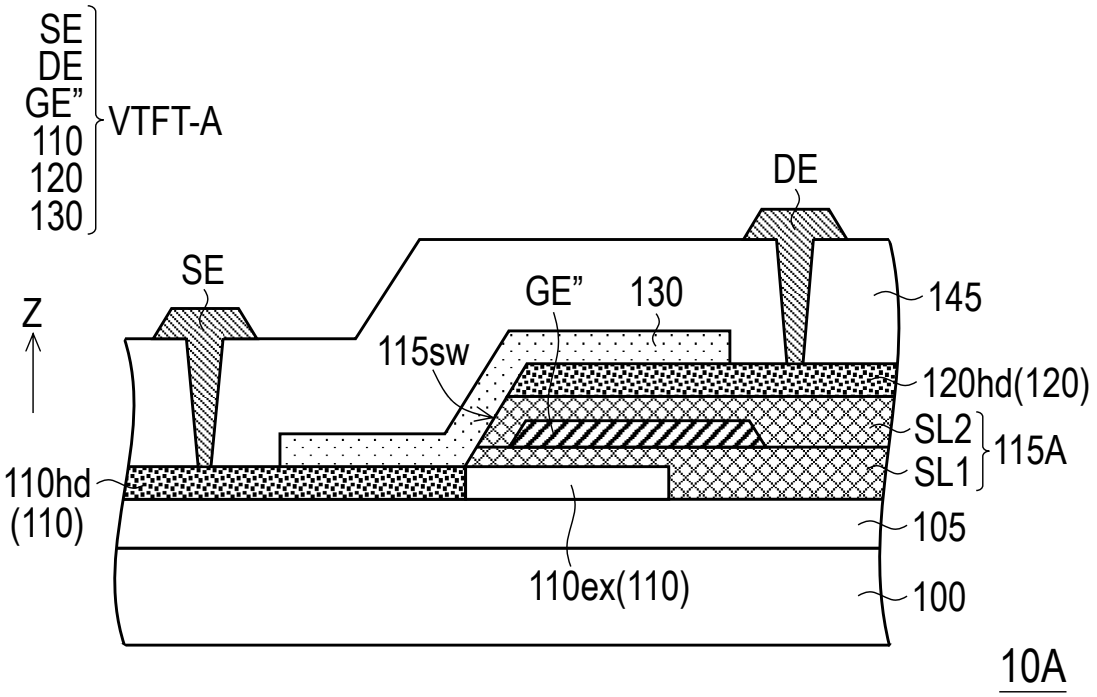
SE
DE
GE”
110
120
130
VTFT-A
DE
SE
GE”
130
145
Z
115sw
120hd(120)
SL2
115A
SL1
110hd
(110)
105
110ex(110)
100
10A

FIG. 4

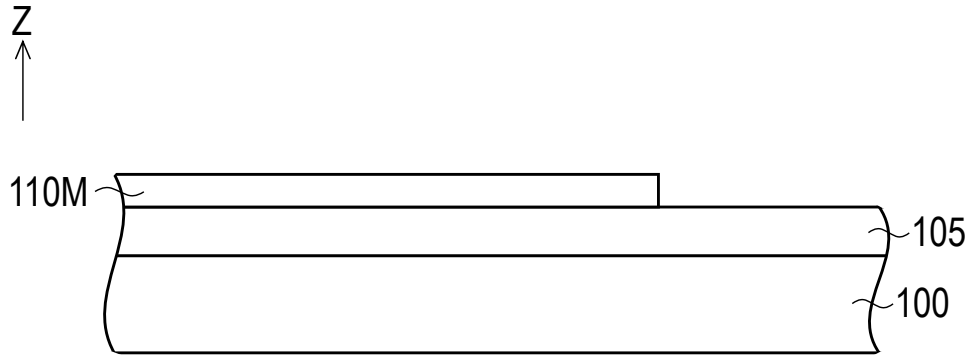

FIG. 5A

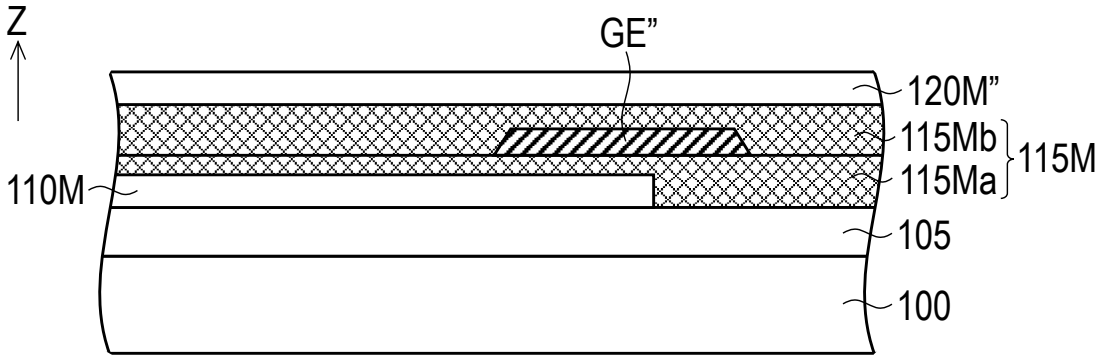

FIG. 5B

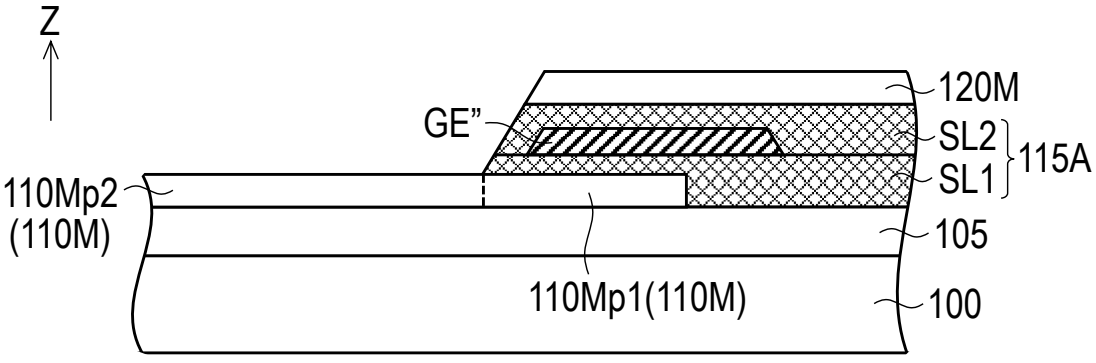

FIG. 5C

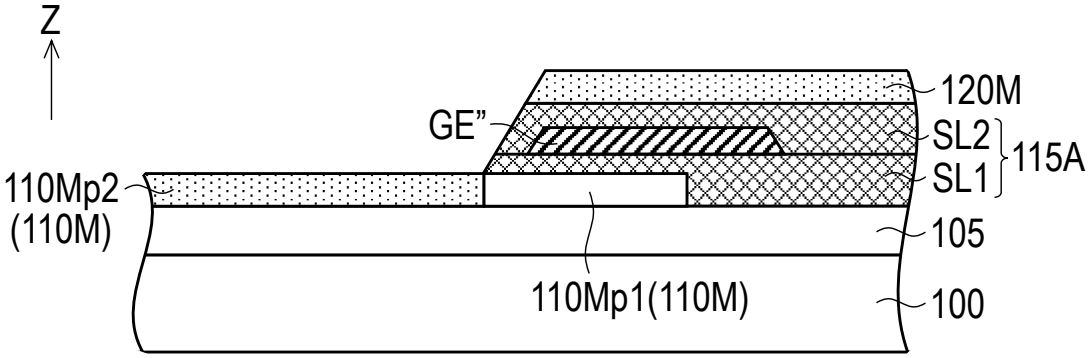

FIG. 5D

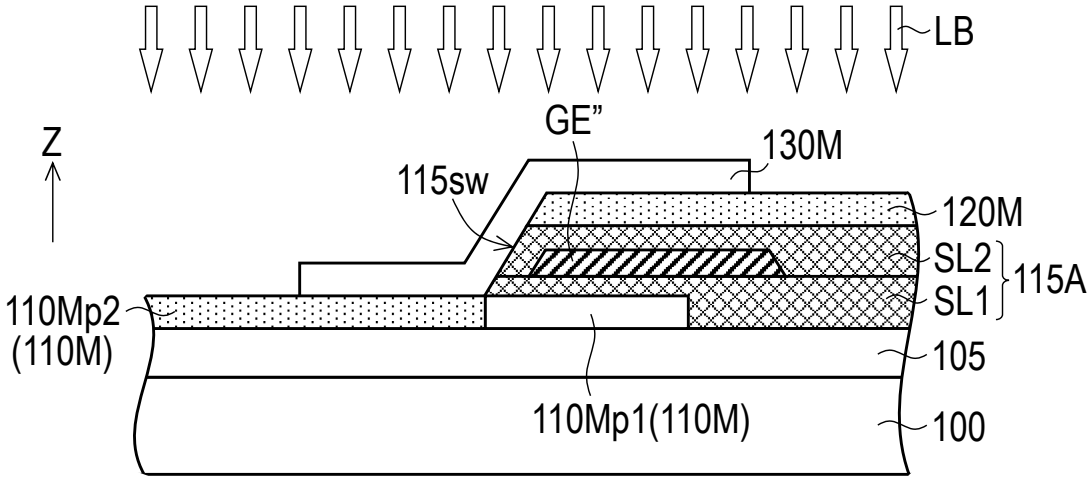

FIG. 5E

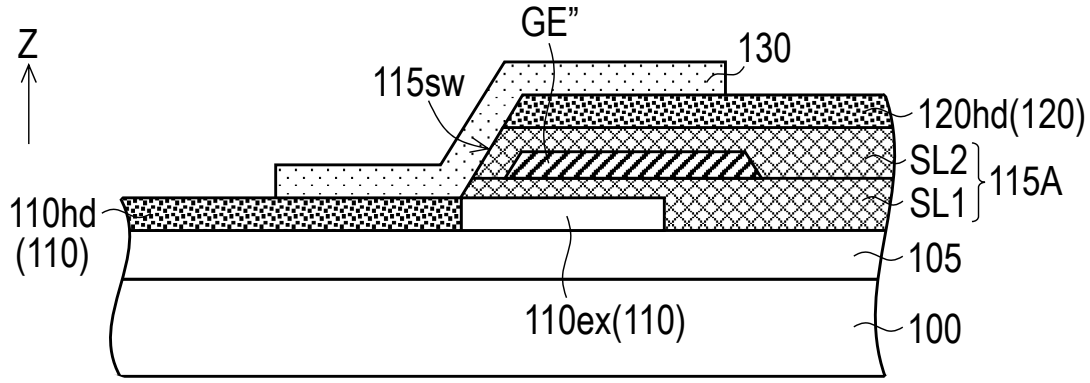

FIG. 5F

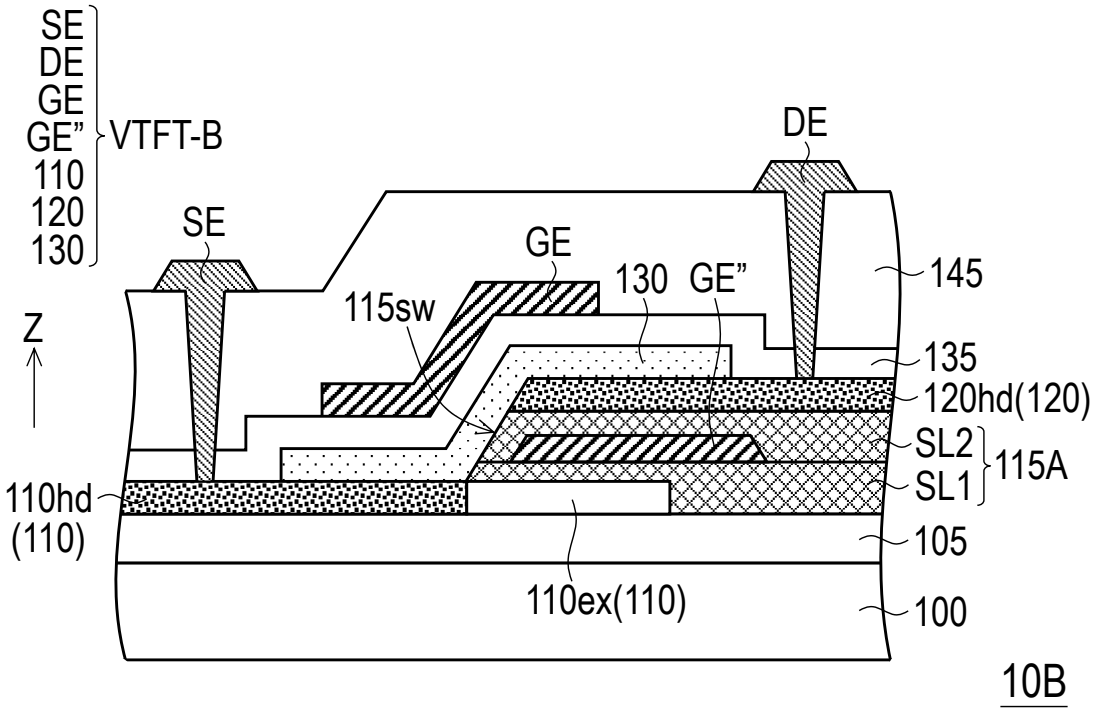
SE
DE
GE
GE”
110
120
130
VTFT-B
Z
SE
GE
130
GE”
DE
115sw
145
135
120hd(120)
SL2
SL1
115A
110hd
(110)
105
110ex(110)
100
10B

FIG. 6

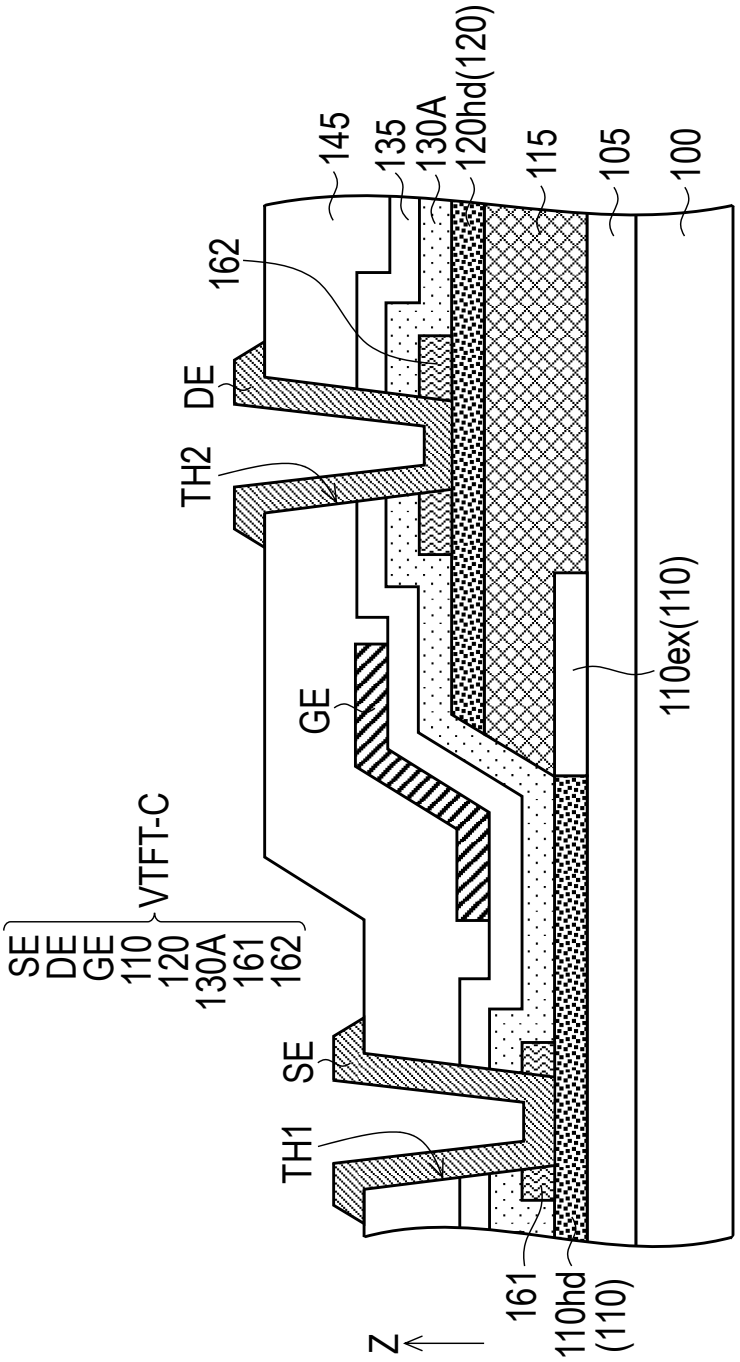
10C
145
135
130A
120hd(120)
115
105
100
162
DE
TH2
GE
110ex(110)
VTFT-C
SE
DE
GE
110
120
130A
161
162
SE
TH1
161
110hd
(110)
Z

FIG. 7

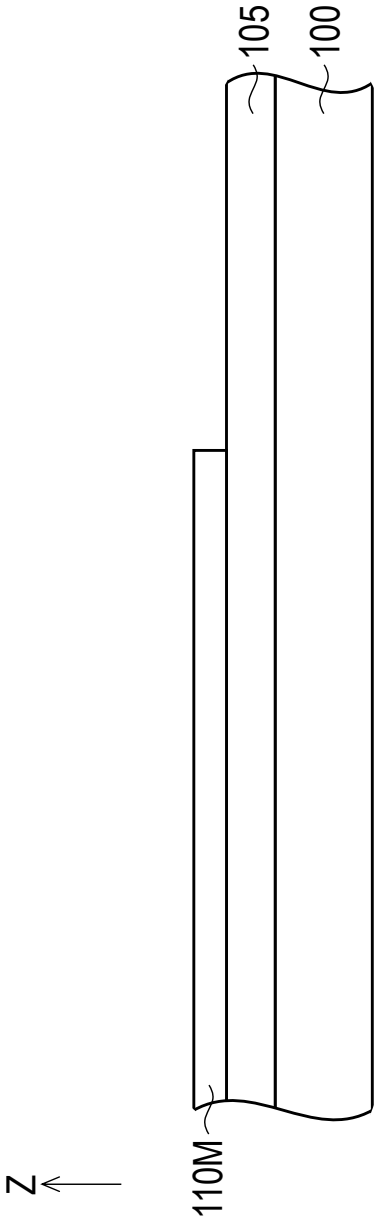

FIG. 8A

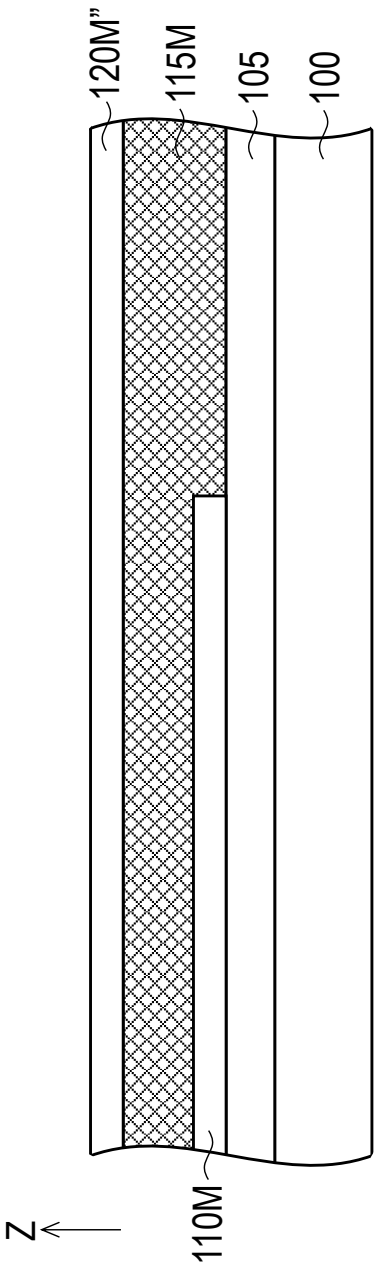

FIG. 8B

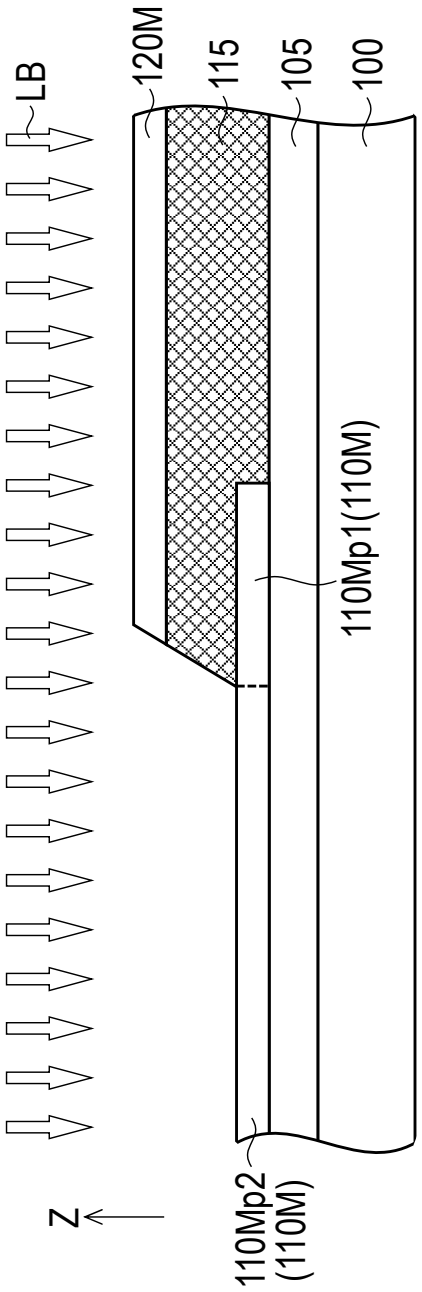
LB
120M
115
105
100
110Mp1(110M)
110Mp2
(110M)
Z

FIG. 8C

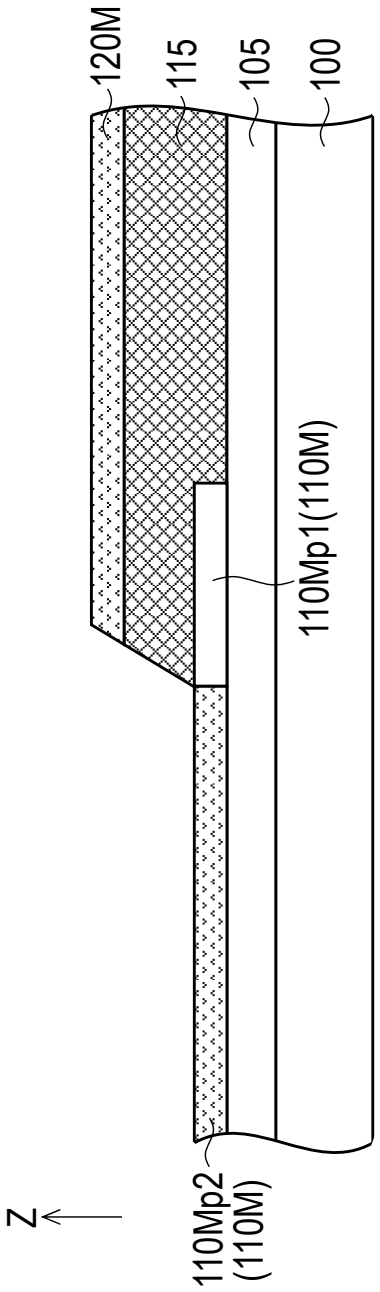
120M
115
105
100
110Mp1(110M)
110Mp2
(110M)
Z

FIG. 8D

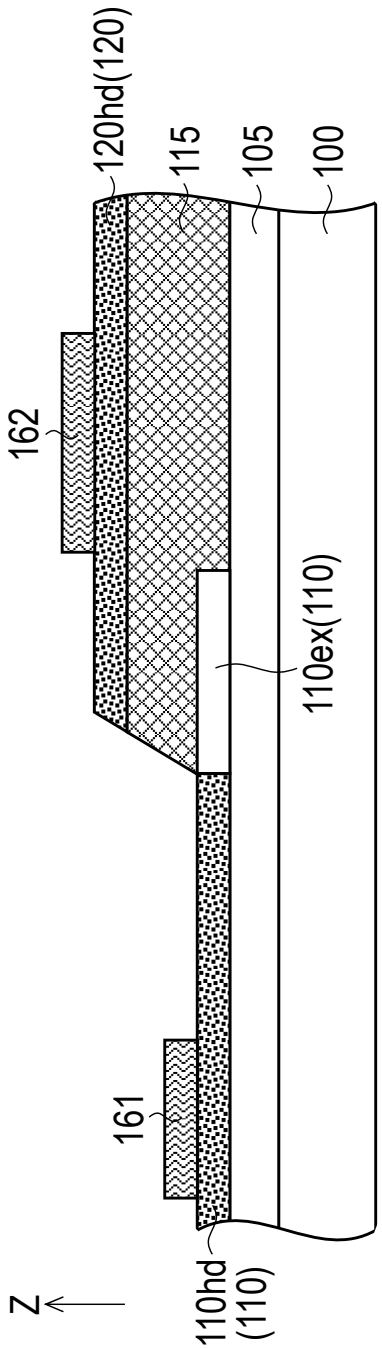
120hd(120)
115
105
100
162
110ex(110)
161
110hd
(110)
Z

FIG. 8E

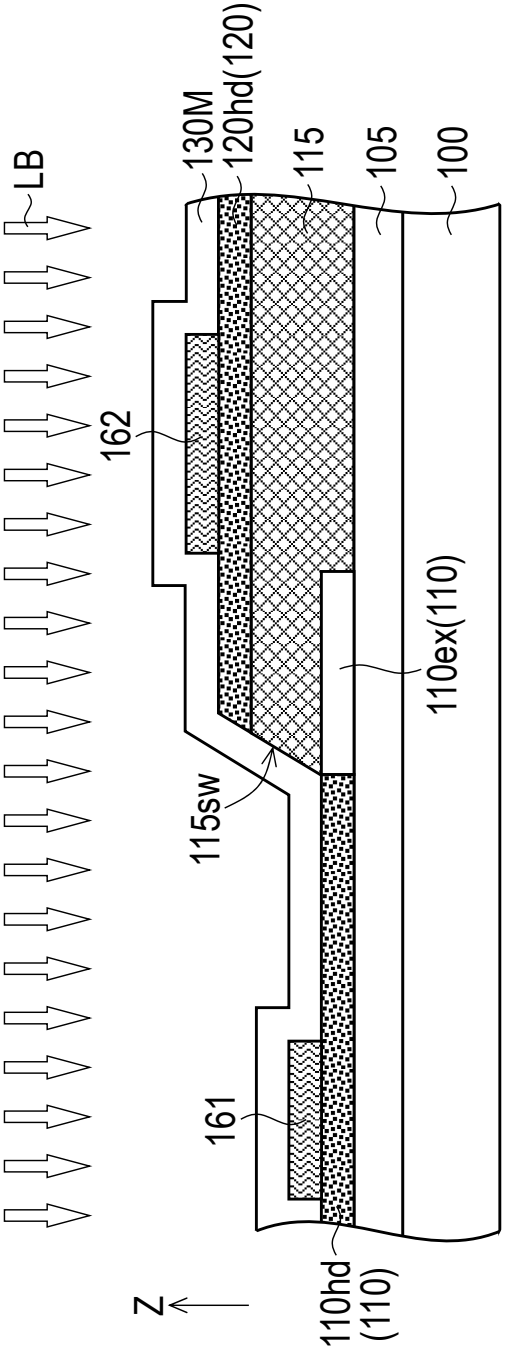
LB
130M
120hd(120)
115
105
100
162
110ex(110)
115sw
161
110hd
(110)
Z

FIG. 8F

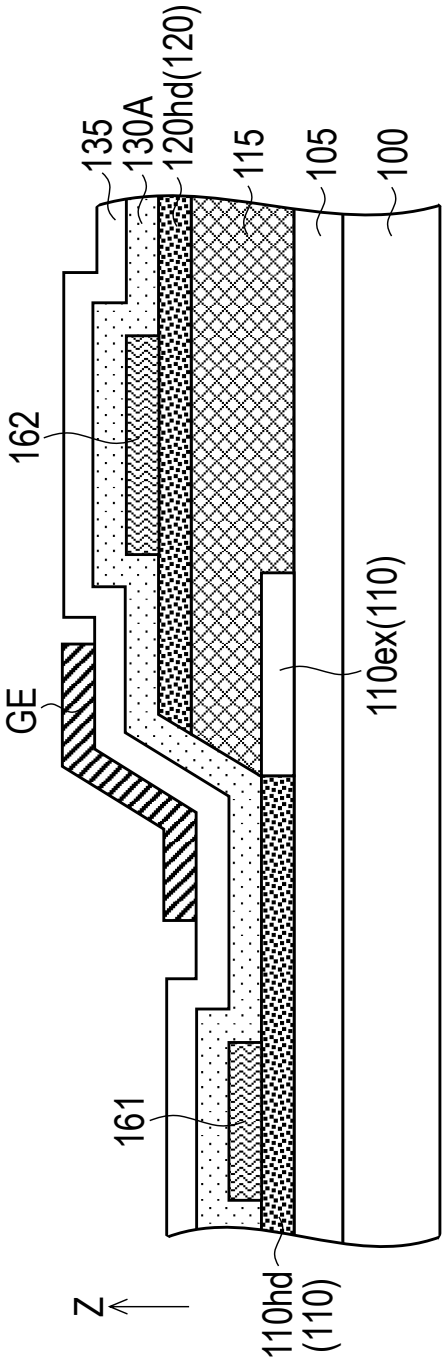

FIG. 8G

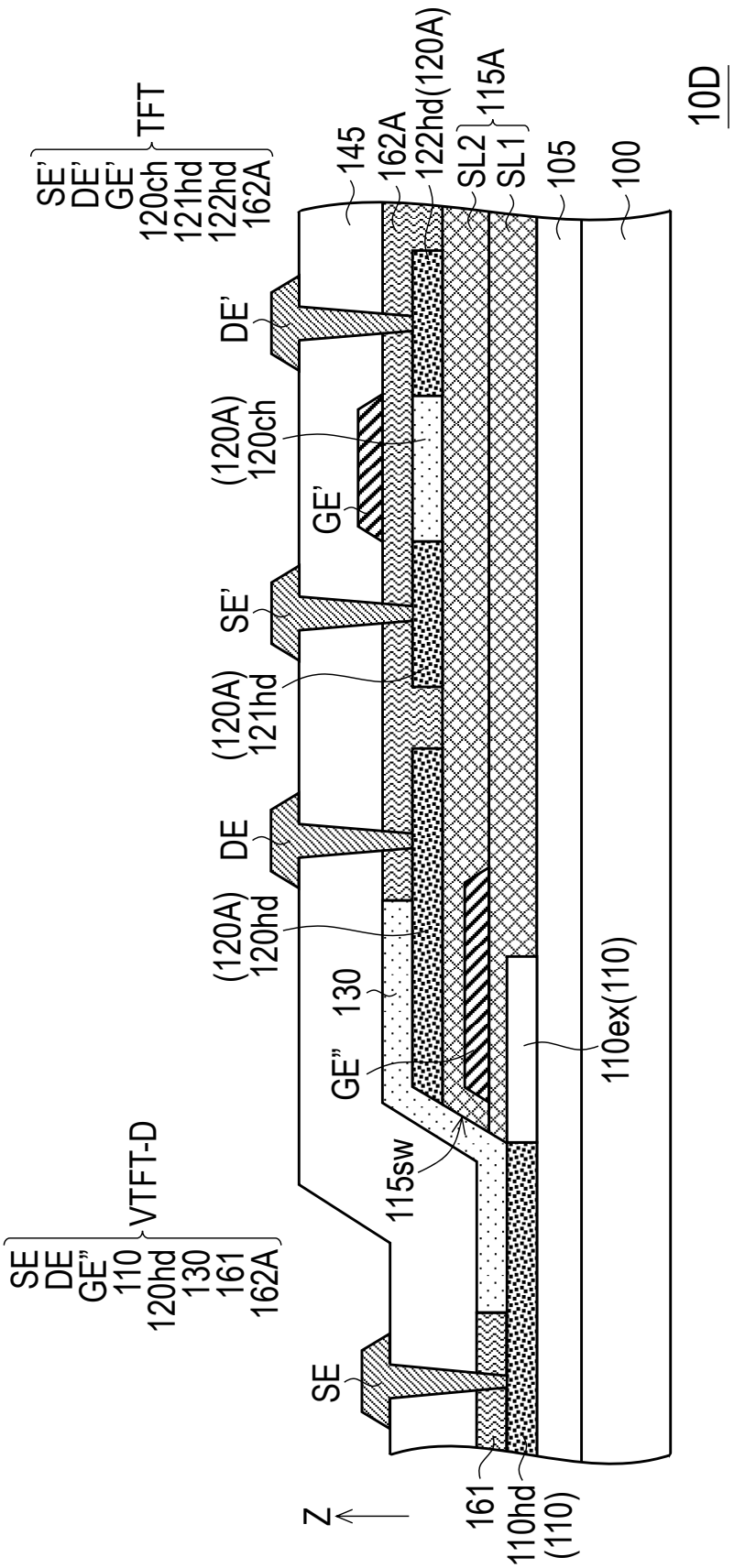
SE'
DE'
GE'
120ch
121hd
122hd
162A
TFT
145
162A
122hd(120A)
SL2
115A
SL1
105
100
10D
DE'
(120A)
120ch
GE'
SE'
(120A)
121hd
DE
(120A)
120hd
130
GE"
115sw
110ex(110)
SE
DE
GE"
110
120hd
130
161
162A
VTFT-D
SE
161
110hd
(110)
Z

FIG. 9

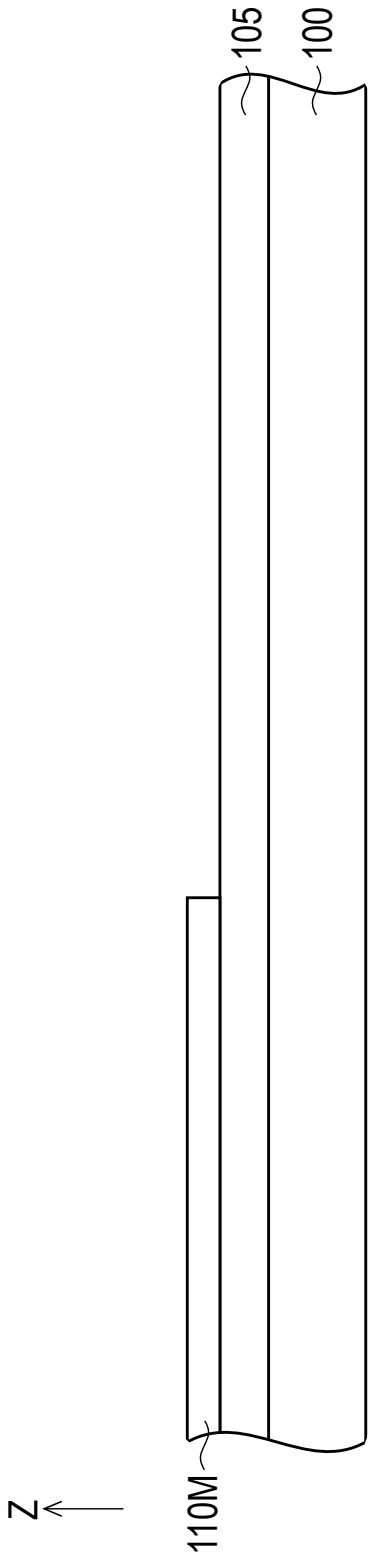

FIG. 10A

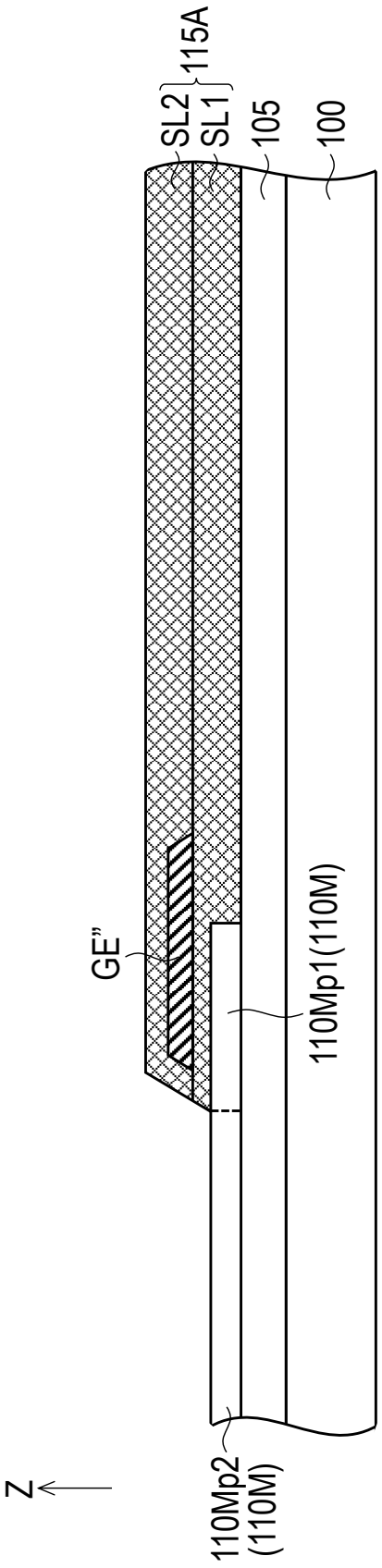

FIG. 10B

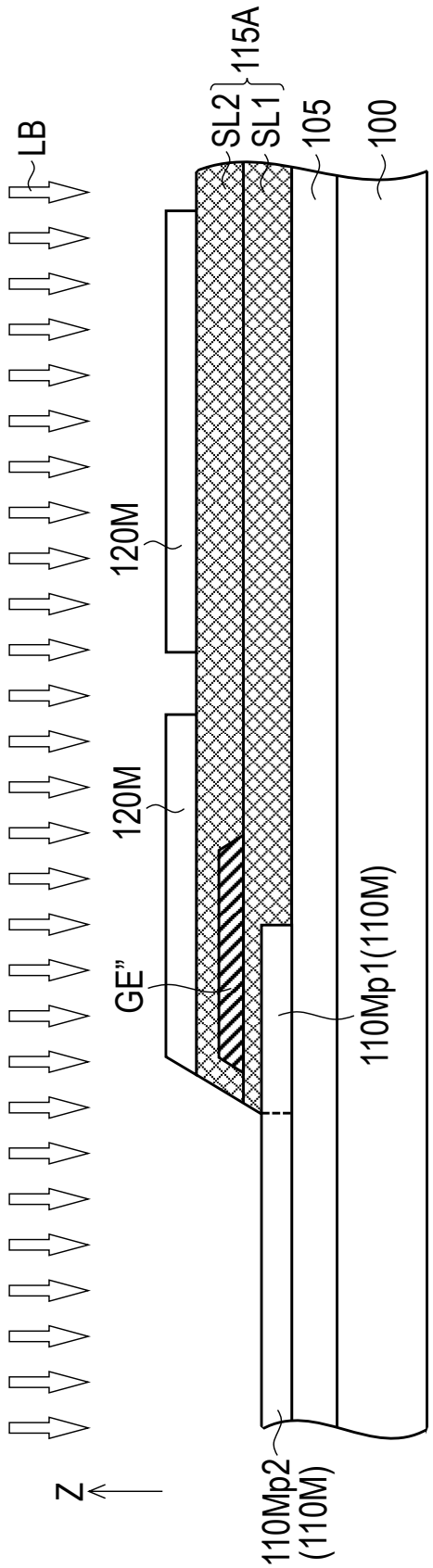

FIG. 10C

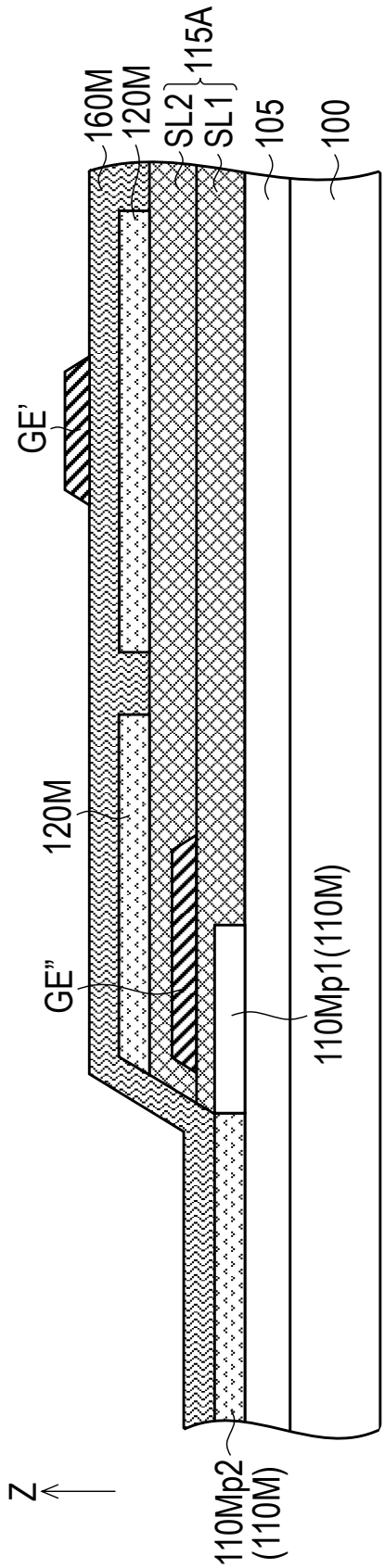

FIG. 10D

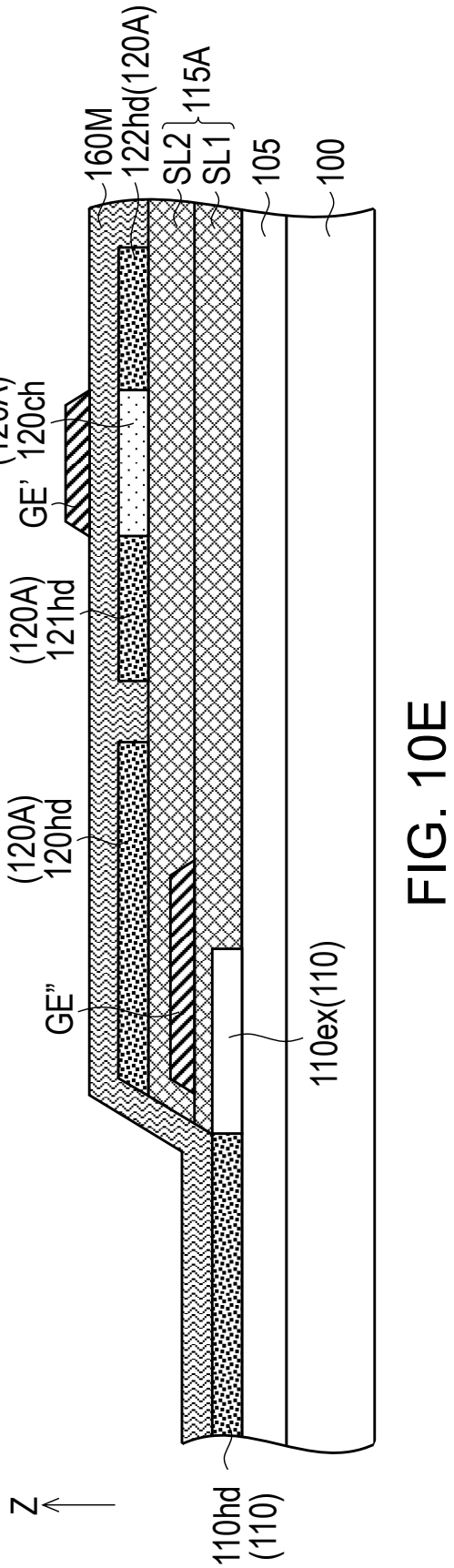

FIG. 10E

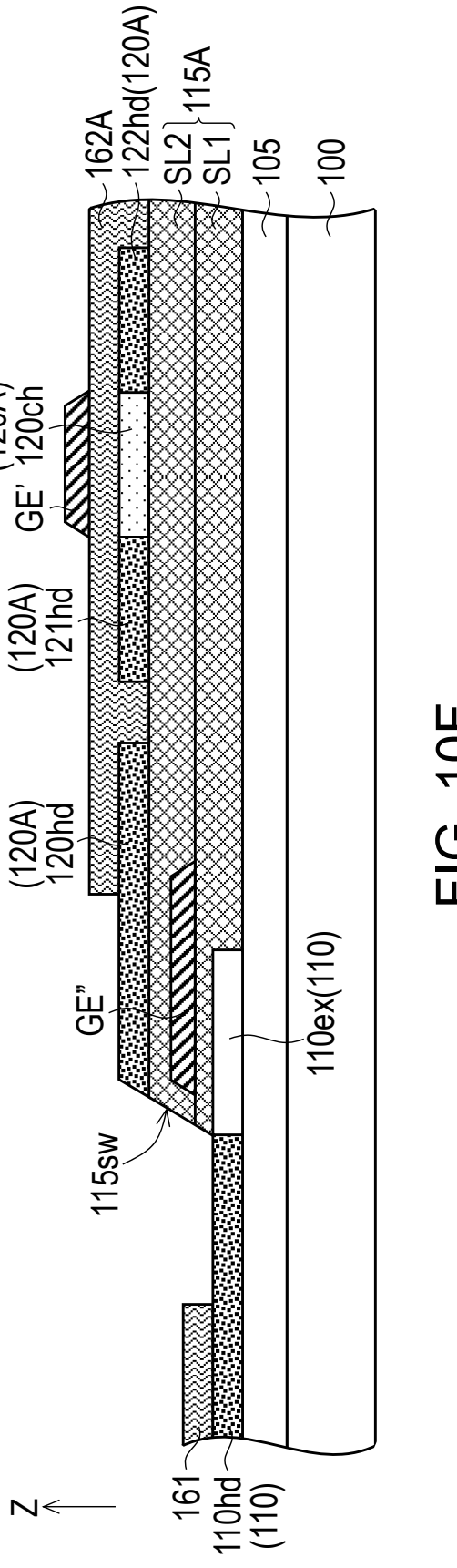

FIG. 10F

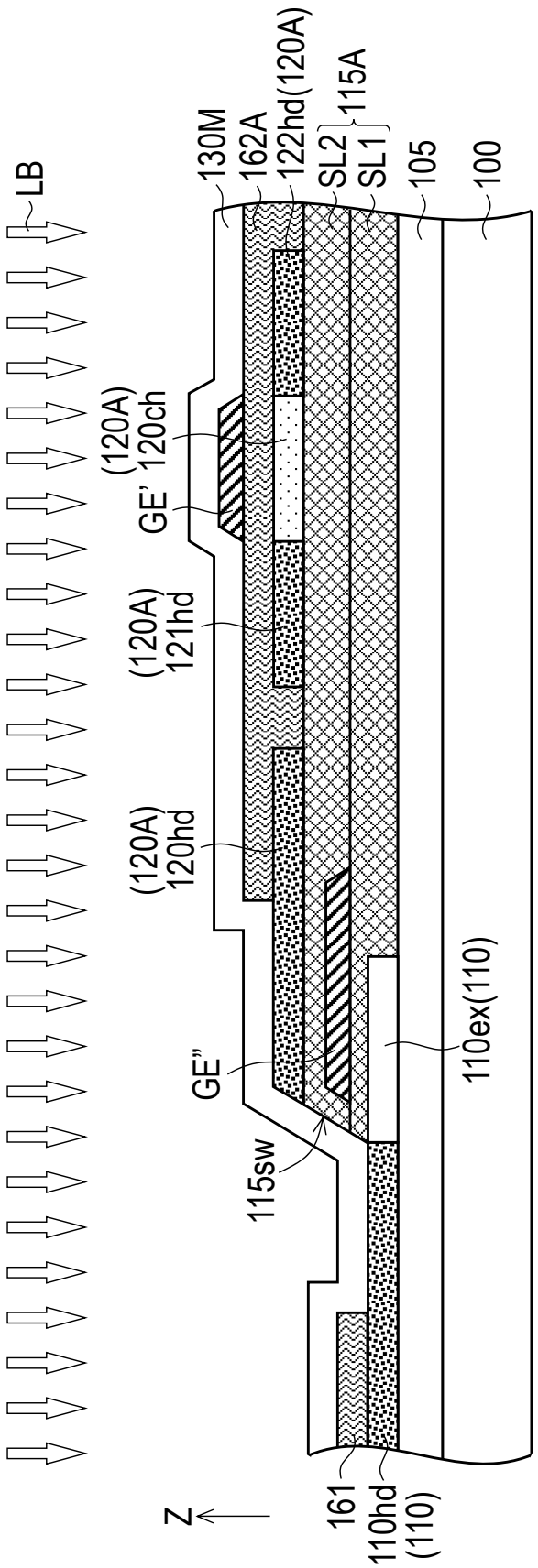
LB
130M
162A
122hd(120A)
SL2
SL1
115A
105
100
(120A)
120ch
GE'
(120A)
121hd
(120A)
120hd
GE"
115sw
110ex(110)
161
110hd
(110)
Z

FIG. 10G

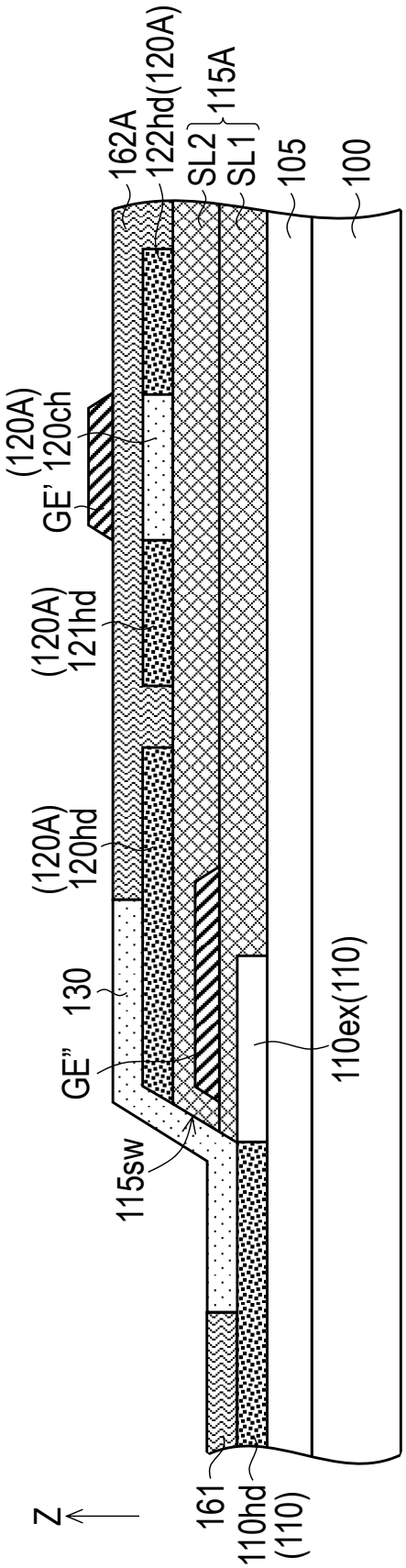
162A
122hd(120A)
SL2
SL1
115A
105
100
(120A)
120ch
GE'
(120A)
121hd
(120A)
120hd
130
GE"
115sw
110ex(110)
Z
161
110hd
(110)

FIG. 10H