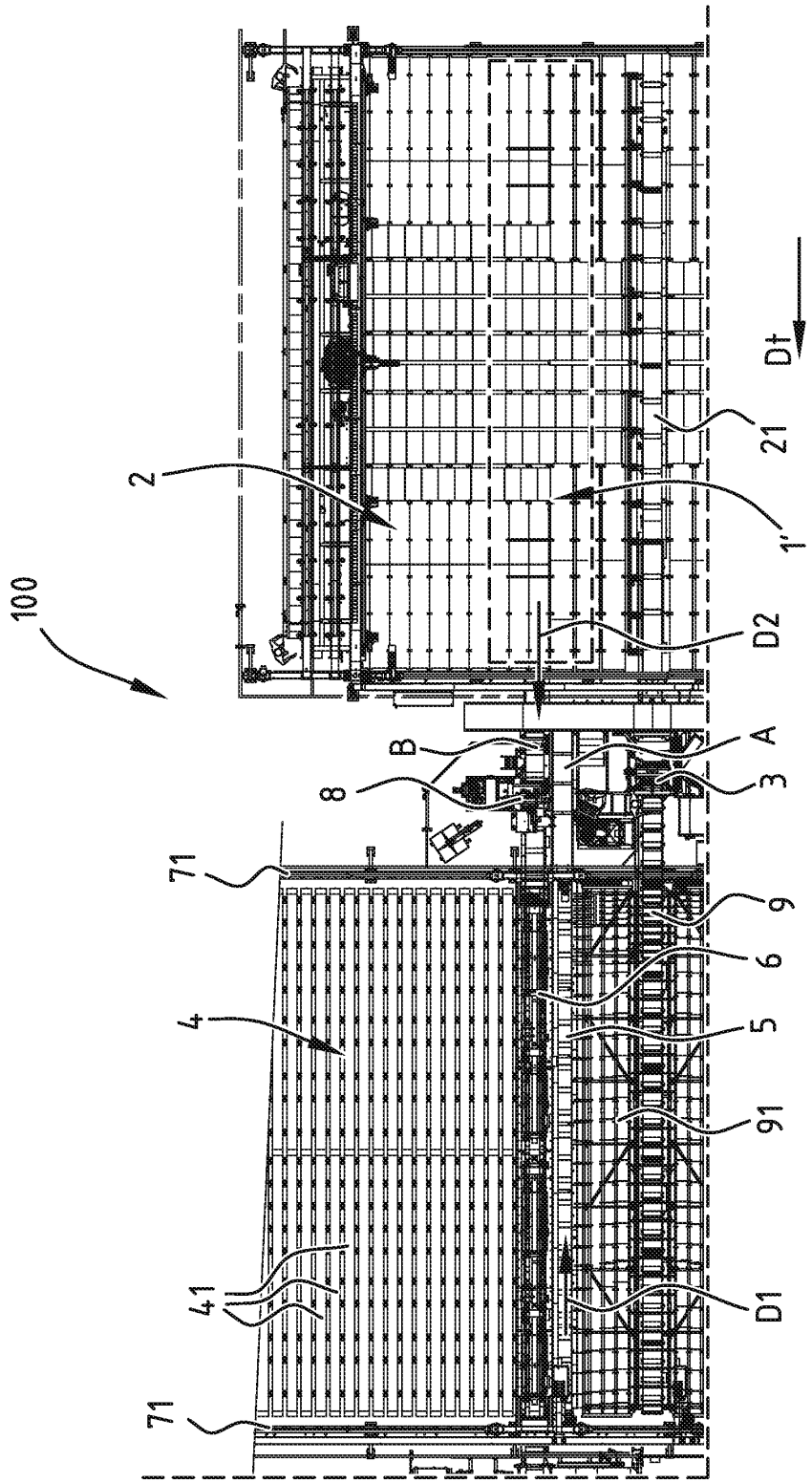

FIG. 1

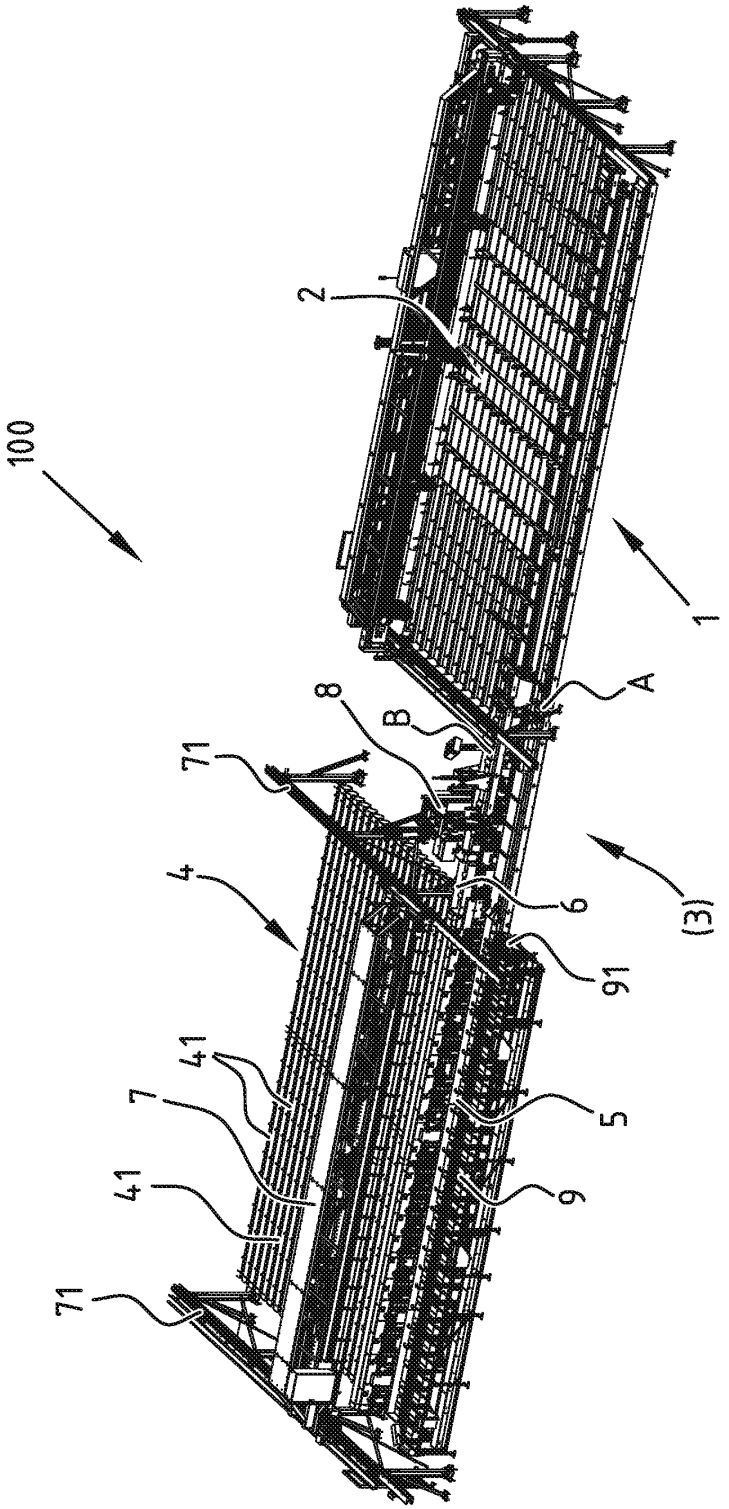

FIG. 2

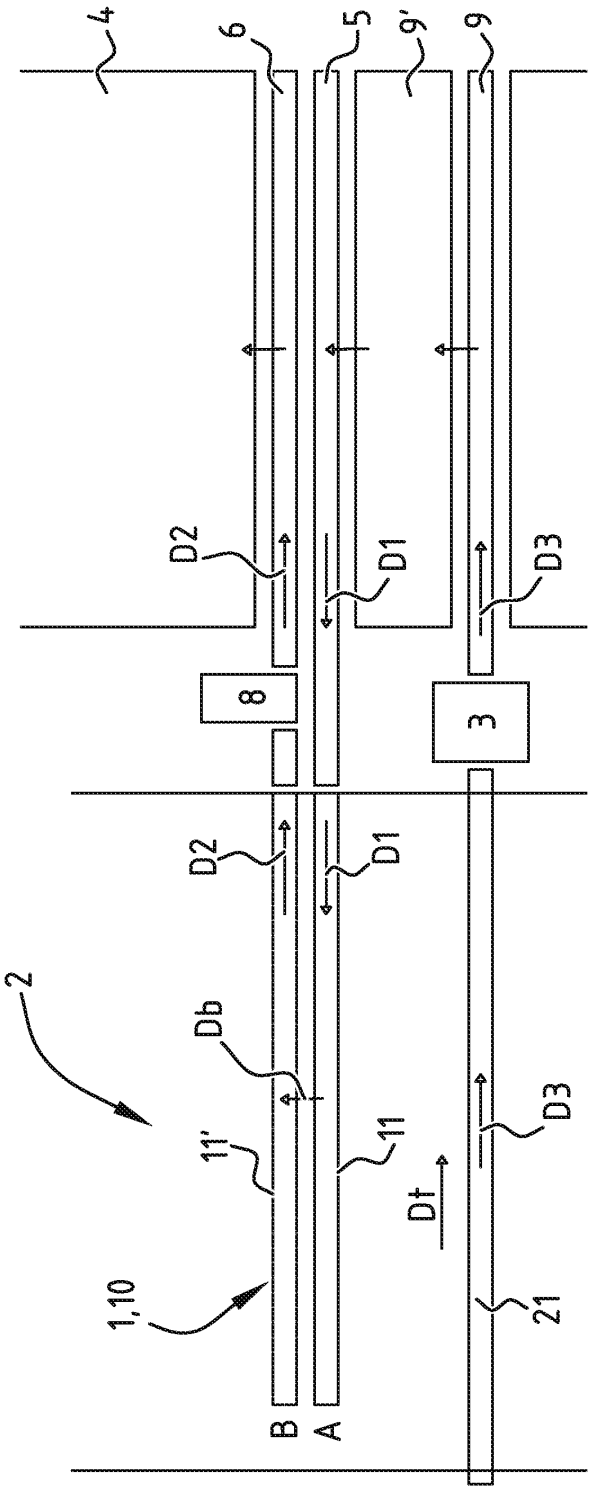

FIG. 3

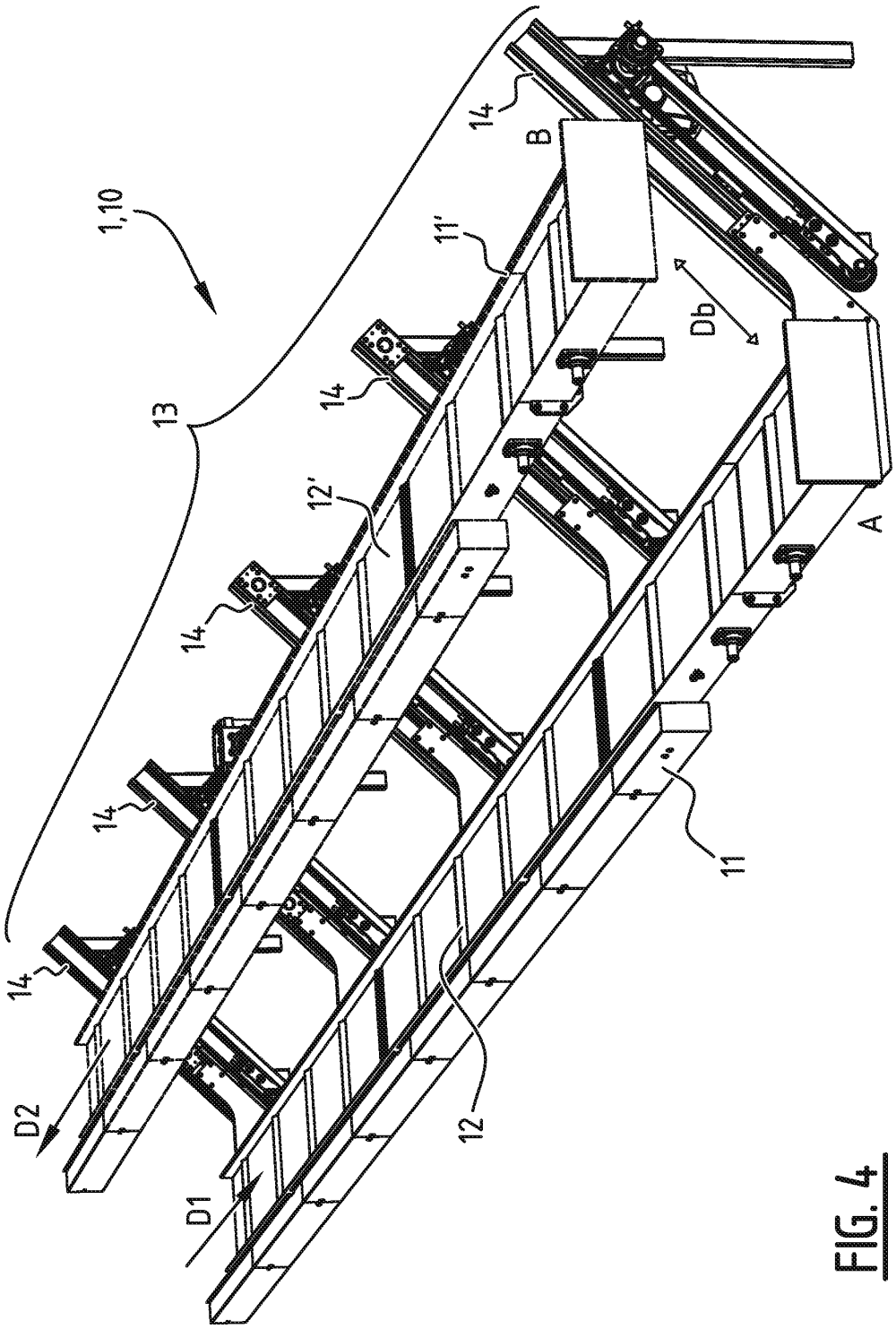

FIG. 4

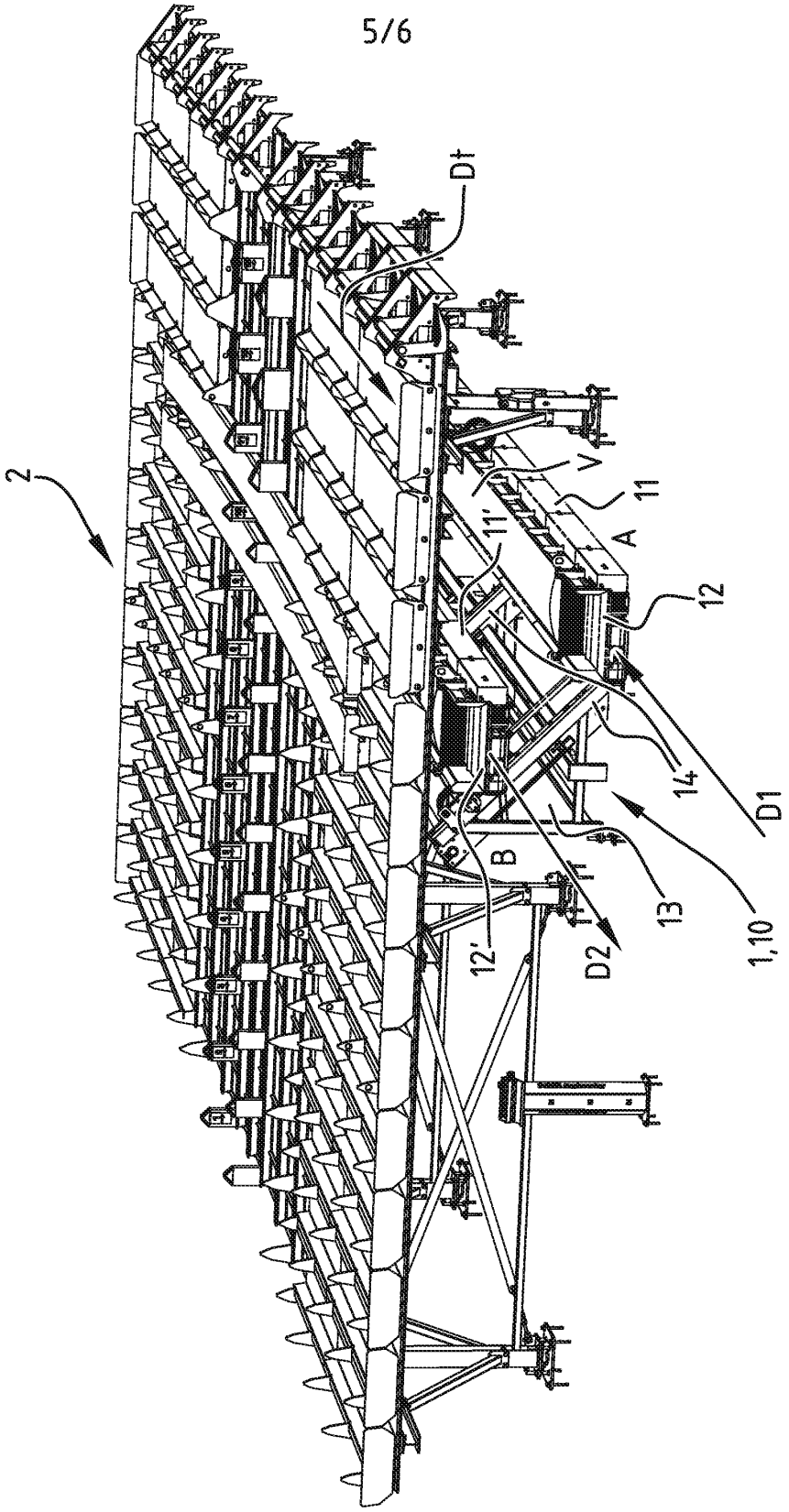

FIG. 5

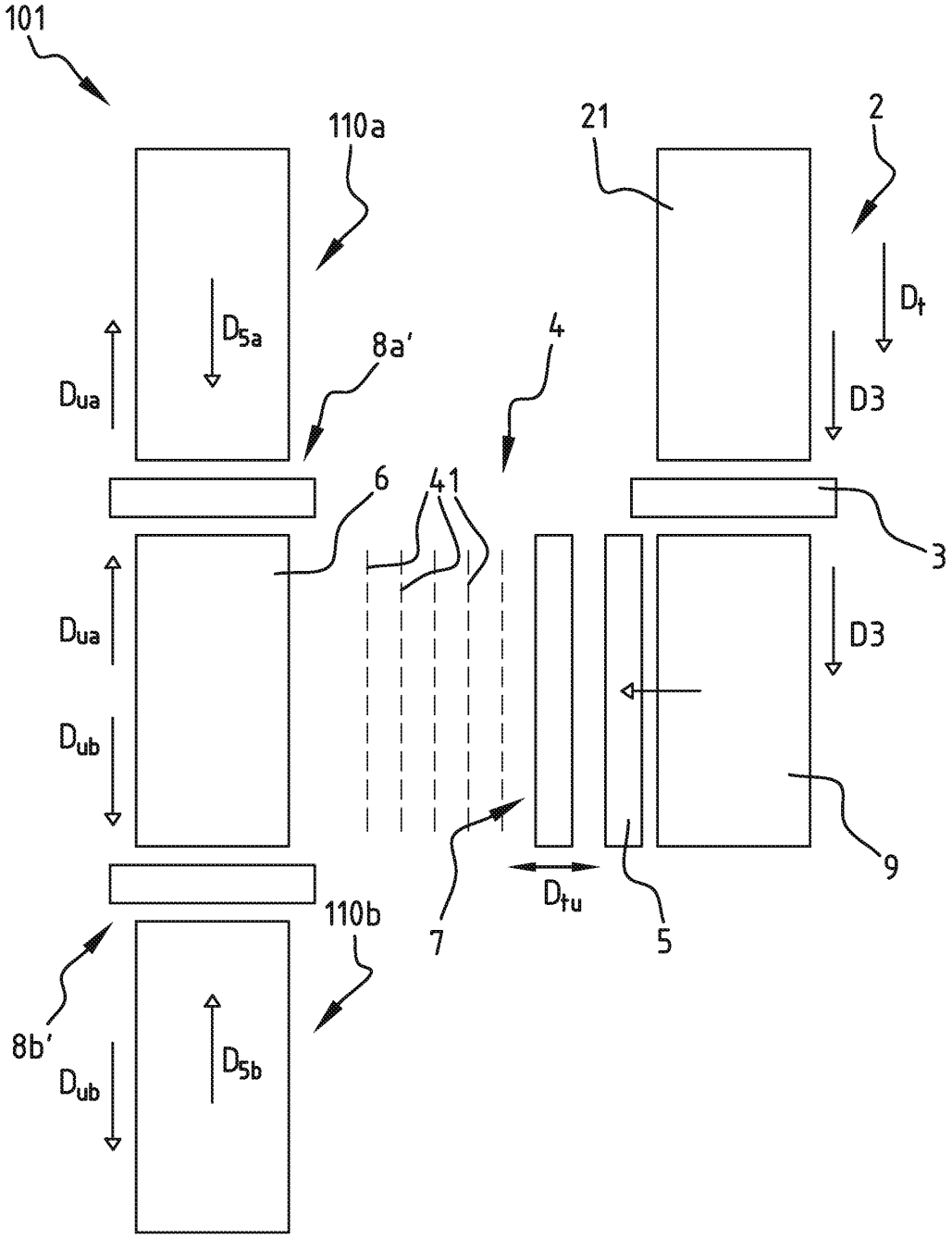
101
110a
21
2
D_{5a}
D_t
D_{ua}
8a'
4
D3
6
41
3
D_{ua}
D3
D_{ub}
9
D_{tu}
7
5
110b
8b'
D_{ub}
D_{5b}

FIG. 6