(12) DEMANDE INTERNATIONALE PUBLIÉE EN VERTU DU TRAITÉ DE COOPÉRATIONEN MATIÈRE DE BREVETS (PCT)

(19) Organisation Mondiale de la Propriété Intellectuelle
Bureau international

(43) Date de la publication internationale
8 octobre 2009 (08.10.2009)

PCT

(10) Numéro de publication internationale
WO 2009/121723 A1

(51) Classification internationale des brevets :
G01F 15/06 (2006.01) *G01D 4/00* (2006.01)
E06B 9/32 (2006.01)

(21) Numéro de la demande internationale :
PCT/EP2009/053250

(22) Date de dépôt international :
19 mars 2009 (19.03.2009)

(25) Langue de dépôt : français

(26) Langue de publication : français

(30) Données relatives à la priorité :
08305078.1 2 avril 2008 (02.04.2008) EP

(71) Déposant *(pour tous les États désignés sauf US)* :
ACTARIS SAS [FR/FR]; 62 bis, Avenue Morizet, F-92100 Boulogne-billancourt (FR).

(72) Inventeurs; et
(75) Inventeurs/Déposants *(pour US seulement)* :
GUILLOT-JEROME, Denis [FR/FR]; 52 chemin du Patoux, F-01310 Buellas (FR). **DROIN, Frédéric** [FR/FR]; 10 Lotissement Le Grillet, F-69400 Liergues (FR). **BOUZID, Tarek** [TN/FR]; 3, Rue Saint Jean, F-71000 Macon (FR).

(74) Mandataires : **LENNE, Laurence** et al.; Feray Lenne Conseil, 39-41, Avenue Aristide Briand, F-92163 Antony Cedex (FR).

(81) États désignés *(sauf indication contraire, pour tout titre de protection nationale disponible)* : AE, AG, AL, AM, AO, AT, AU, AZ, BA, BB, BG, BH, BR, BW, BY, BZ, CA, CH, CN, CO, CR, CU, CZ, DE, DK, DM, DO, DZ, EC, EE, EG, ES, FI, GB, GD, GE, GH, GM, GT, HN, HR, HU, ID, IL, IN, IS, JP, KE, KG, KM, KN, KP, KR, KZ, LA, LC, LK, LR, LS, LT, LU, LY, MA, MD, ME, MG, MK, MN, MW, MX, MY, MZ, NA, NG, NI, NO, NZ, OM, PG, PH, PL, PT, RO, RS, RU, SC, SD, SE, SG, SK, SL, SM, ST, SV, SY, TJ, TM, TN, TR, TT, TZ, UA, UG, US, UZ, VC, VN, ZA, ZM, ZW.

(84) États désignés *(sauf indication contraire, pour tout titre de protection régionale disponible)* : ARIPO (BW, GH, GM, KE, LS, MW, MZ, NA, SD, SL, SZ, TZ, UG, ZM, ZW), eurasien (AM, AZ, BY, KG, KZ, MD, RU, TJ, TM), européen (AT, BE, BG, CH, CY, CZ, DE, DK, EE, ES, FI, FR, GB, GR, HR, HU, IE, IS, IT, LT, LU, LV, MC, MK, MT, NL, NO, PL, PT, RO, SE, SI, SK, TR), OAPI (BF, BJ, CF, CG, CI, CM, GA, GN, GQ, GW, ML, MR, NE, SN, TD, TG).

[Suite sur la page suivante]

(54) Title : REMOTE METER READING DEVICE

(54) Titre : DISPOSITIF DE TELERELEVE POUR COMPTEUR

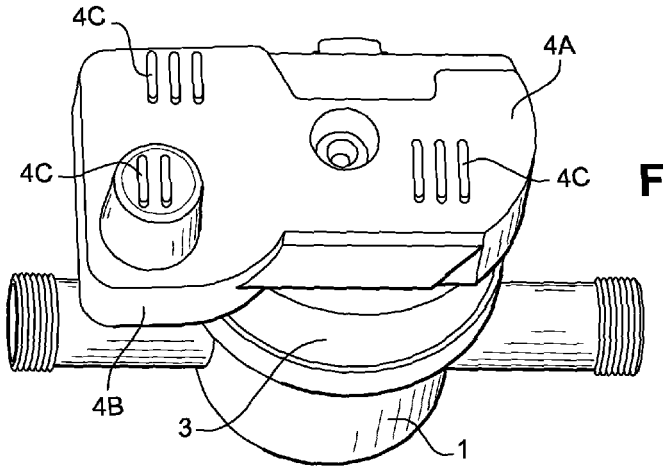

Fig. 3

(57) Abstract : A remote reading device (3) that is intended for the remote reading of the consumption in a meter and that includes a housing with a front wall (3A) and a side wall (3B). The device also includes a cap (4) for protection specifically from the rays of the sun, which is fitted onto the housing of the remote reading device and which comprises at least one covering wall (4A) of said front wall, said cap being secured to the housing of the remote reading device. Said device can be a remote reading module (3) installed on a meter or on a remote transmission relay (10).

(57) Abrégé :

[Suite sur la page suivante]

WO 2009/121723 A1

Publiée :

— *avec rapport de recherche internationale (Art. 21(3))*

— *avant l'expiration du délai prévu pour la modification des revendications, sera republiée si des modifications sont reçues (règle 48.2.h))*

L'invention concerne un dispositif de de télérelevé (3) destiné au relevé à distance de la consommation d'un compteur et comprenant un boîtier avec une paroi frontale (3A) et une paroi latérale (3B). Selon l'invention, le dispositif comprend également un capot de protection du rayonnement solaire (4) spécifique, disposé sur le boîtier du dispositif de télérelevé et comportant au moins une paroi de recouvrement (4A) de ladite paroi frontale, ce capot étant solidaire du boîtier du dispositif de télérelevé. Ce dispositif peut être un module de télérelevé (3) installé sur un compteur ou un relais de télétransmission (10).