FIG. 5B

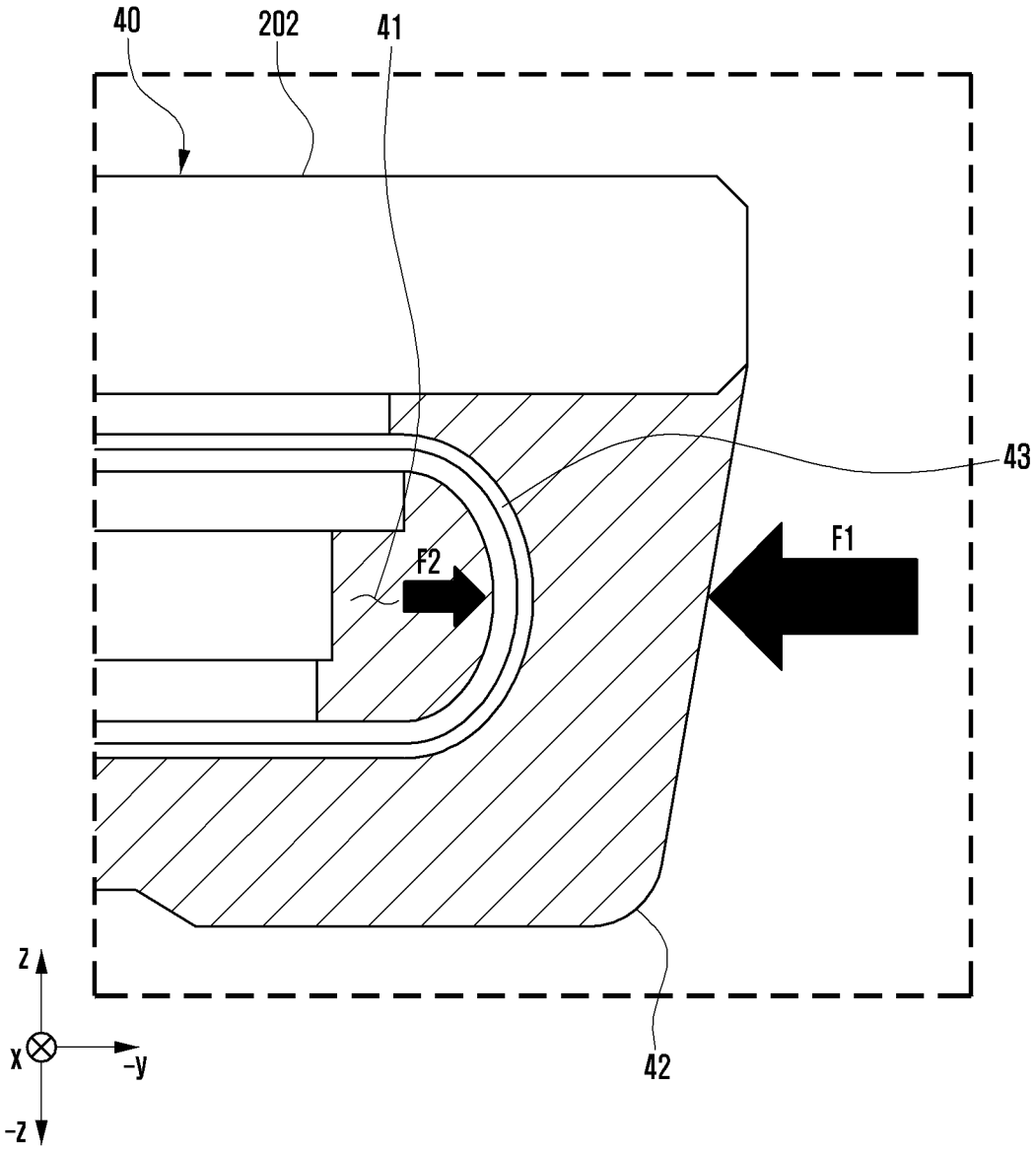

FIG. 6B

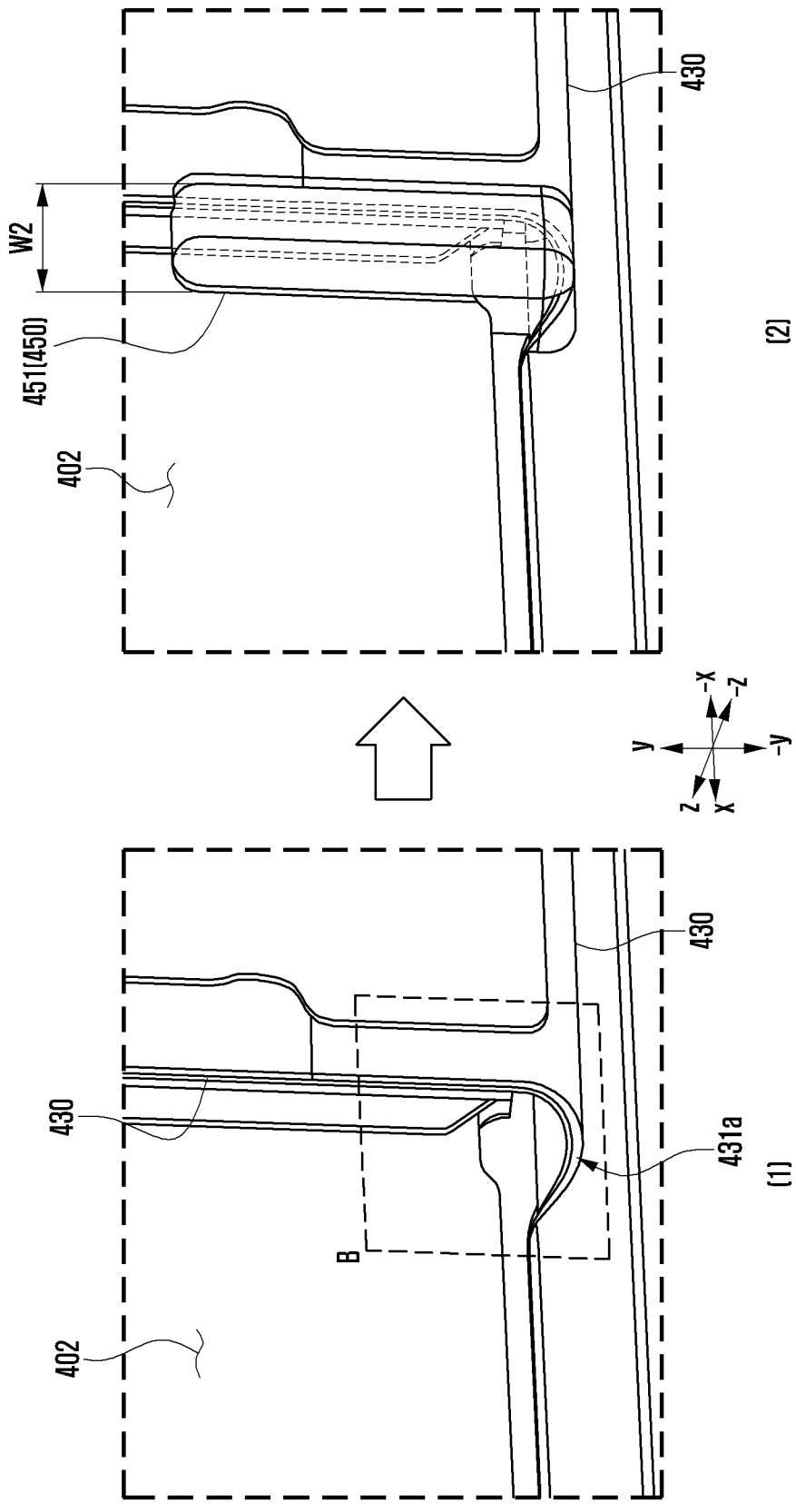

FIG. 9B

