[図1]

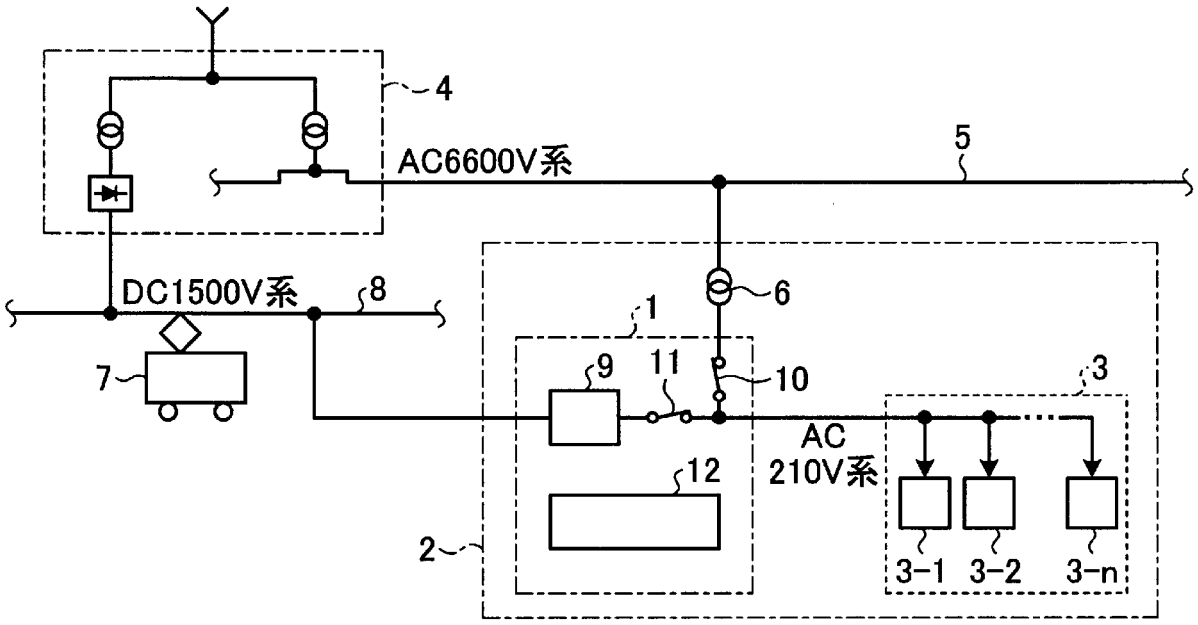

[図2]

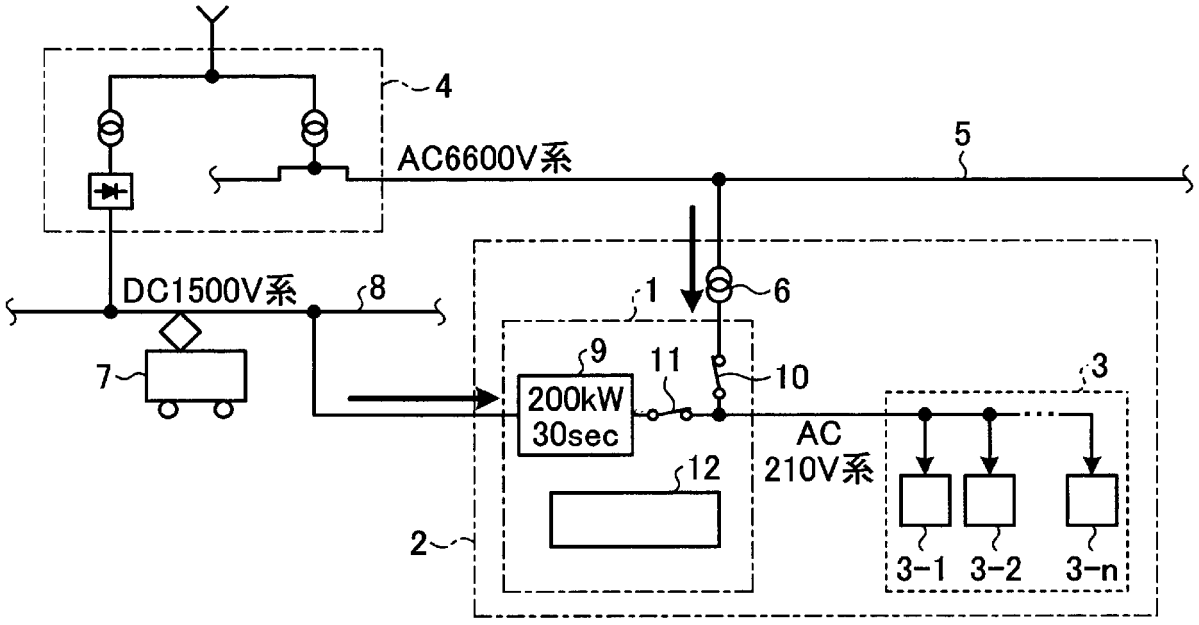

(a) 回生モード

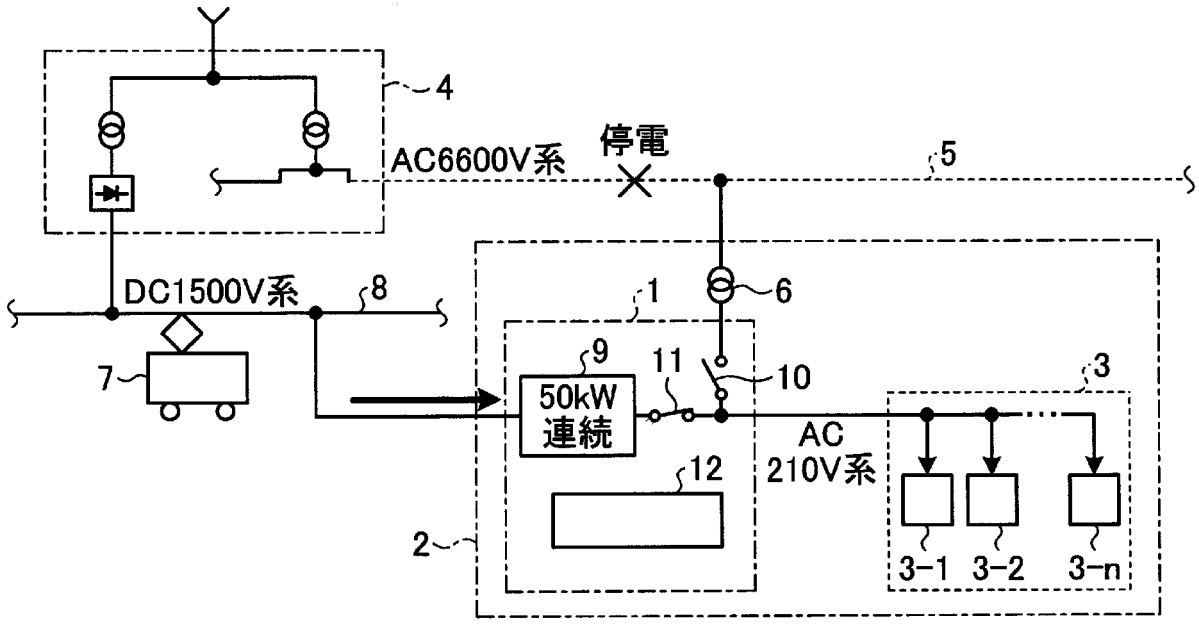

(b) 予備電源モード

[図3]

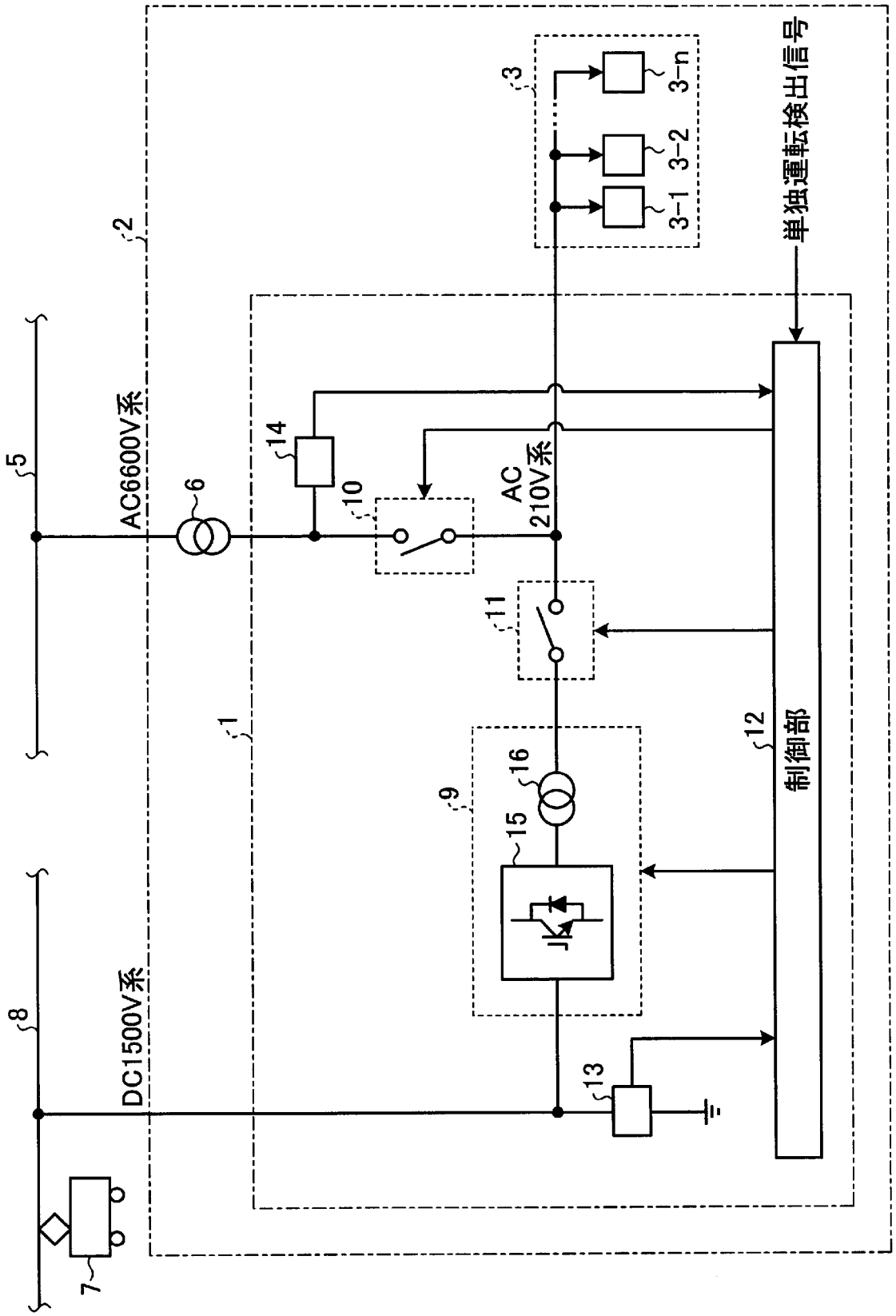
単独運転検出信号
3
3-n
3-2
3-1
2
5
AC6600V系
6
14
10
AC
210V系
11
1
12
制御部
9
16
15
8
DC1500V系
13
7

[図4]

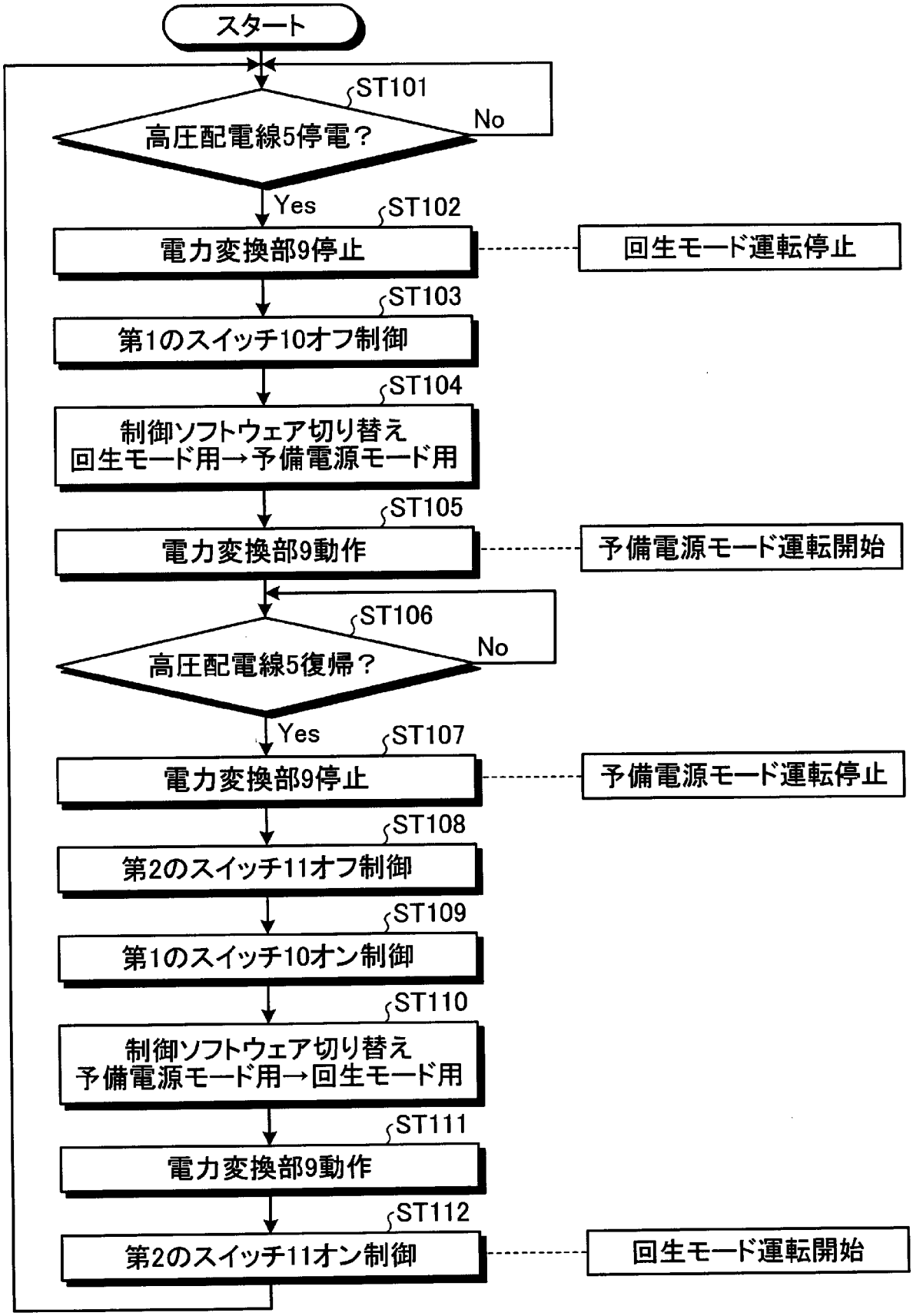
スタート
ST101
高圧配電線5停電？
No
Yes
ST102
電力変換部9停止
回生モード運転停止
ST103
第1のスイッチ10オフ制御
ST104
制御ソフトウェア切り替え
回生モード用→予備電源モード用
ST105
電力変換部9動作
予備電源モード運転開始
ST106
高圧配電線5復帰？
No
Yes
ST107
電力変換部9停止
予備電源モード運転停止
ST108
第2のスイッチ11オフ制御
ST109
第1のスイッチ10オン制御
ST110
制御ソフトウェア切り替え
予備電源モード用→回生モード用
ST111
電力変換部9動作
ST112
第2のスイッチ11オン制御
回生モード運転開始