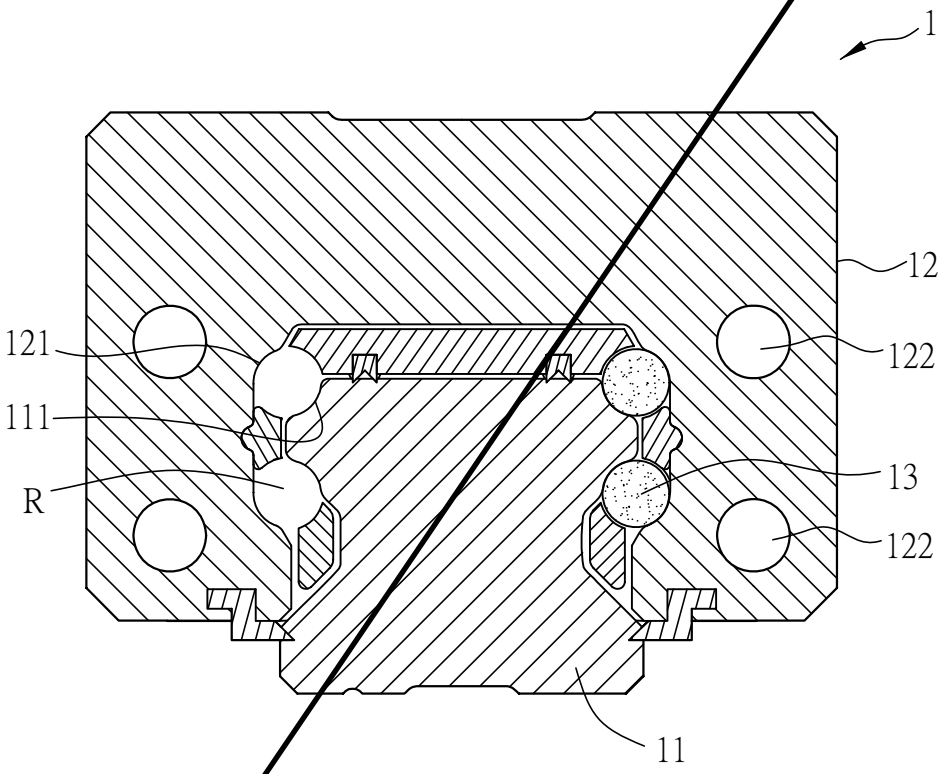


FIG.1 (Prior Art)

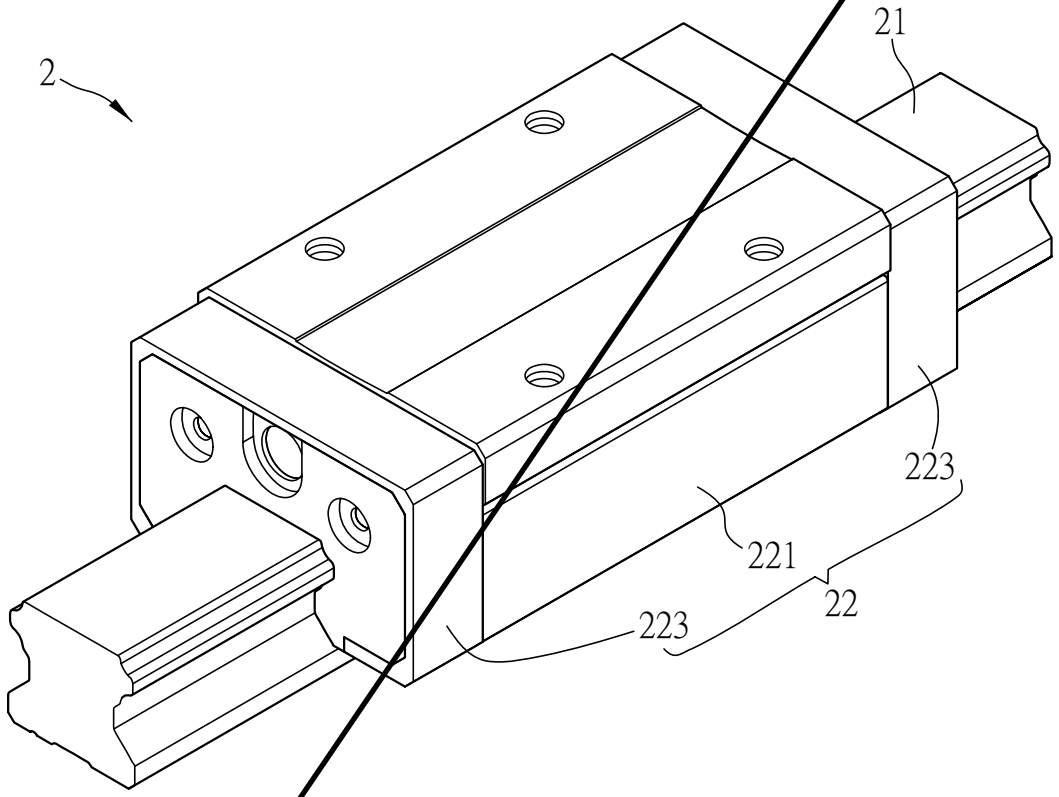


FIG.2

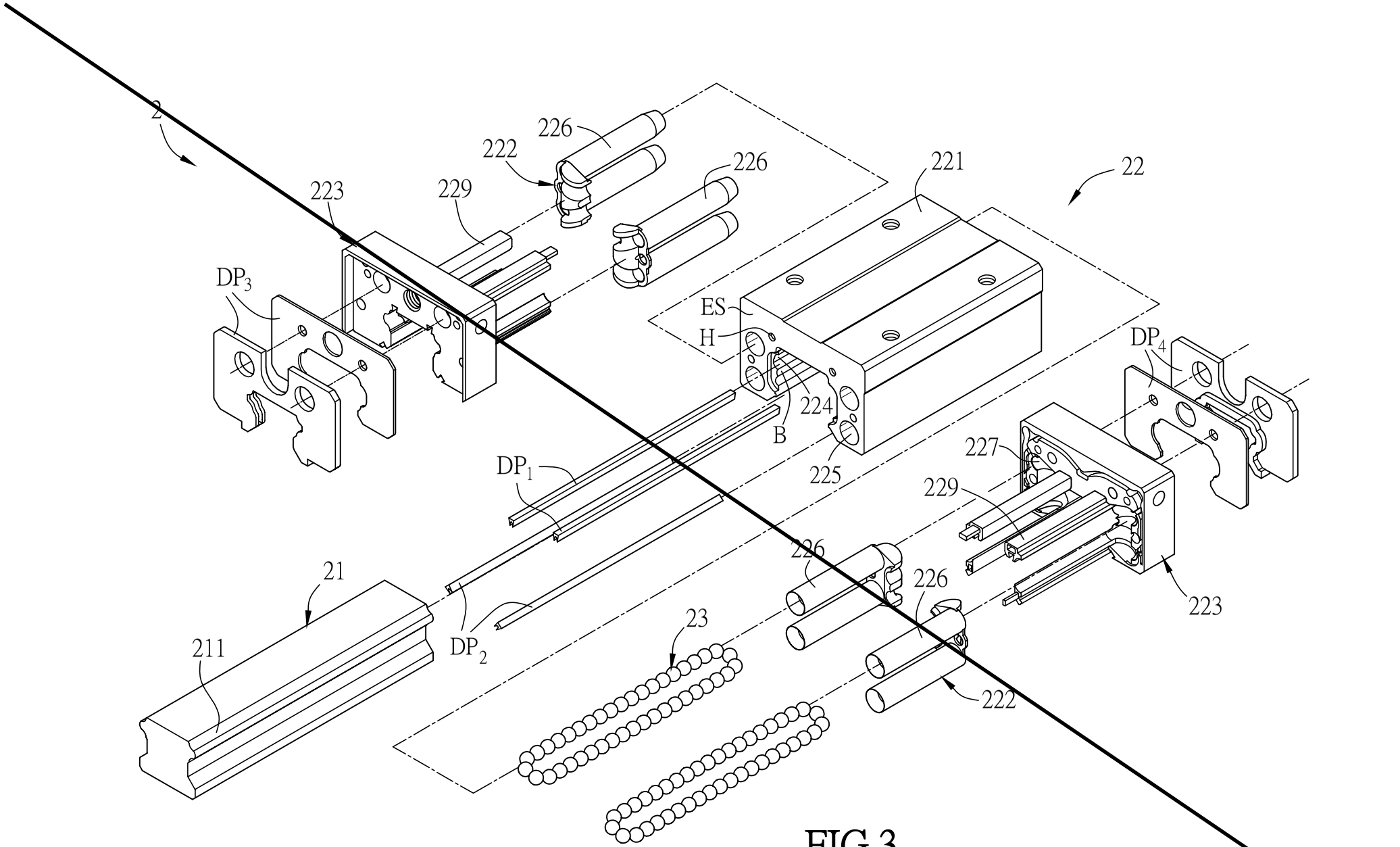
2
226
222
226
221
22
223
229
DP3
ES
H
DP4
224
B
225
227
DP1
229
21
226
226
211
DP2
23
223
222

FIG.3

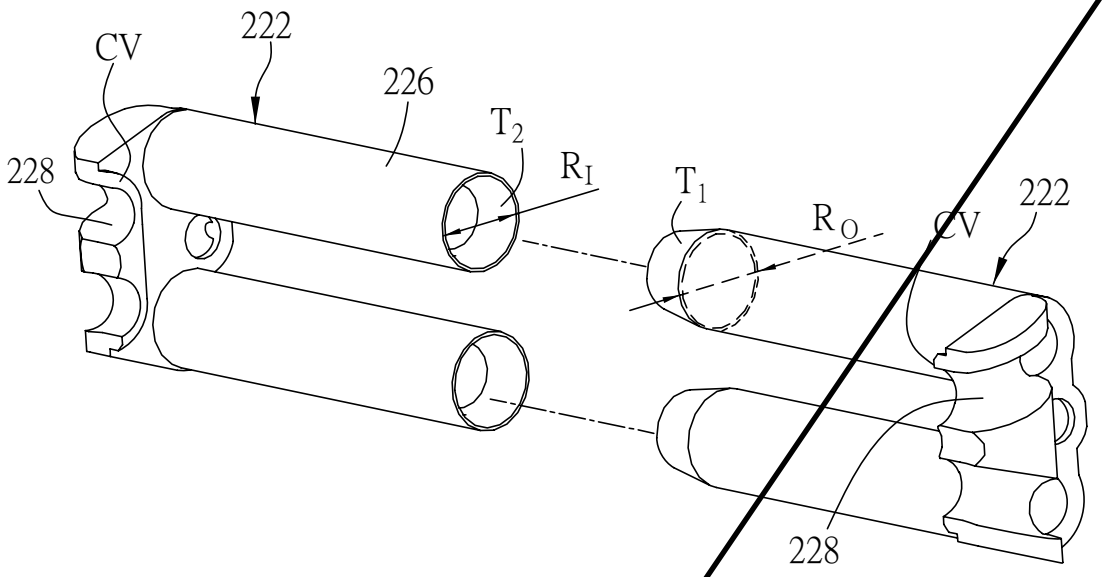
CV
222
226
$T_2$
$R_I$
228
$T_1$
$R_O$
CV
222
228

FIG.4

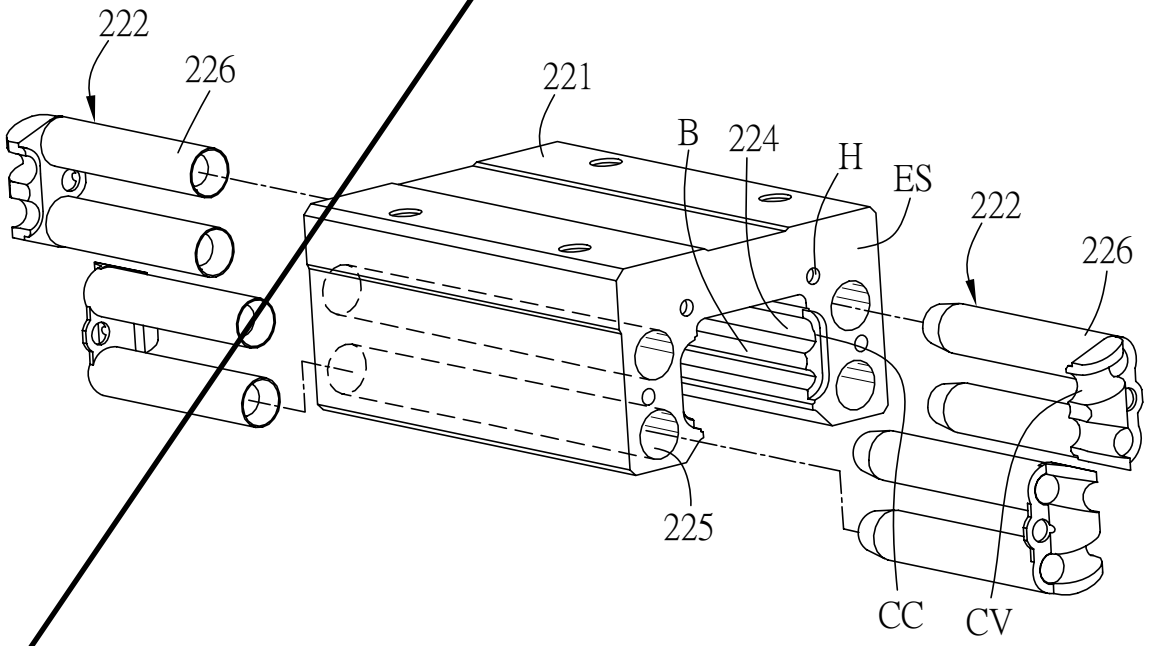
222
226
221
B
224
H
ES
222
226
225
CC
CV

FIG.5

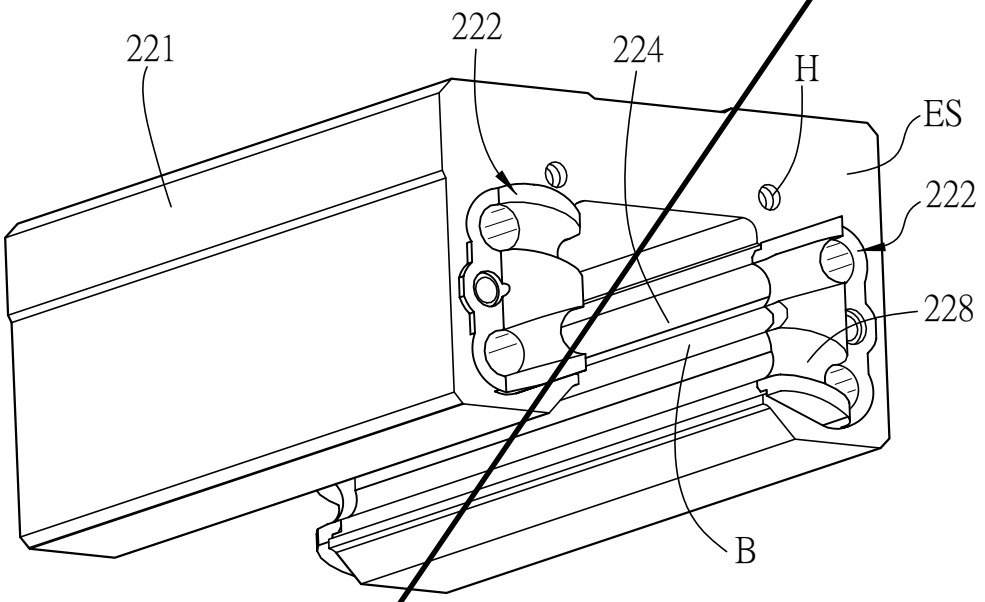


FIG.6

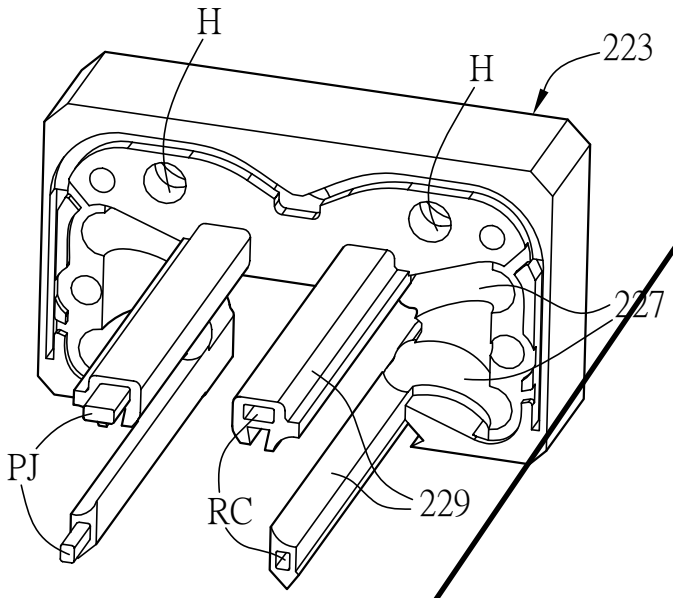


FIG.7

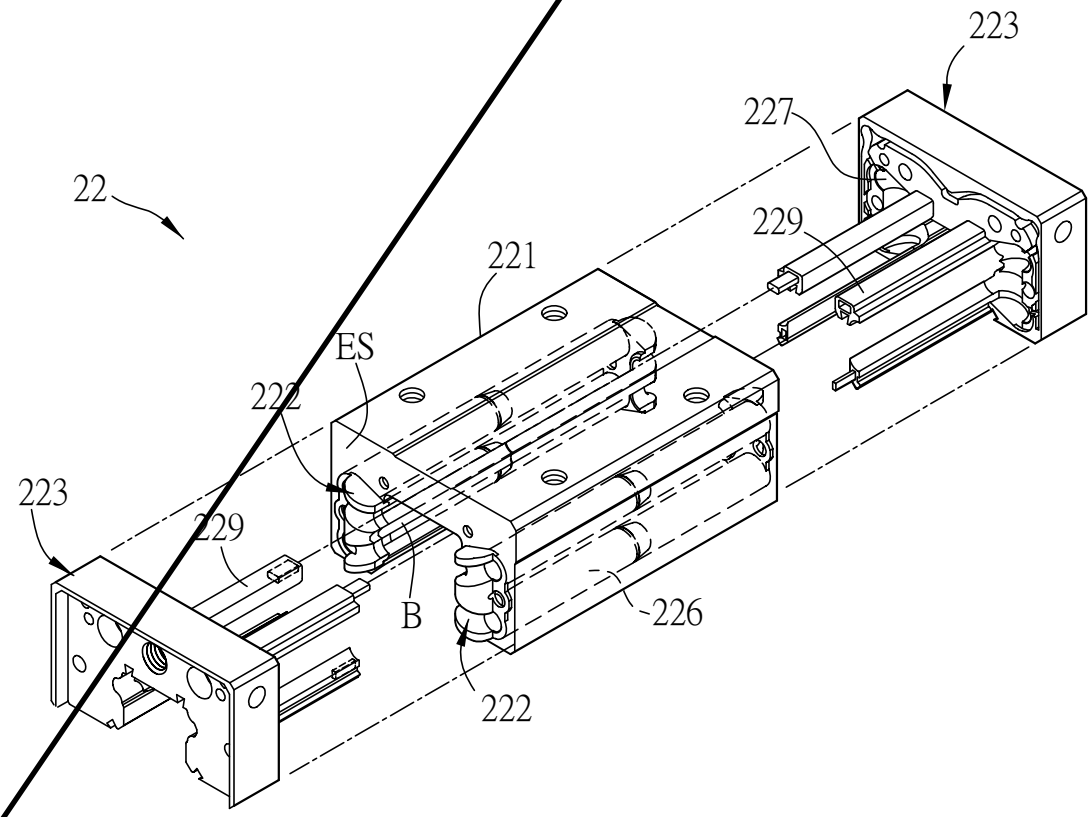


FIG.8

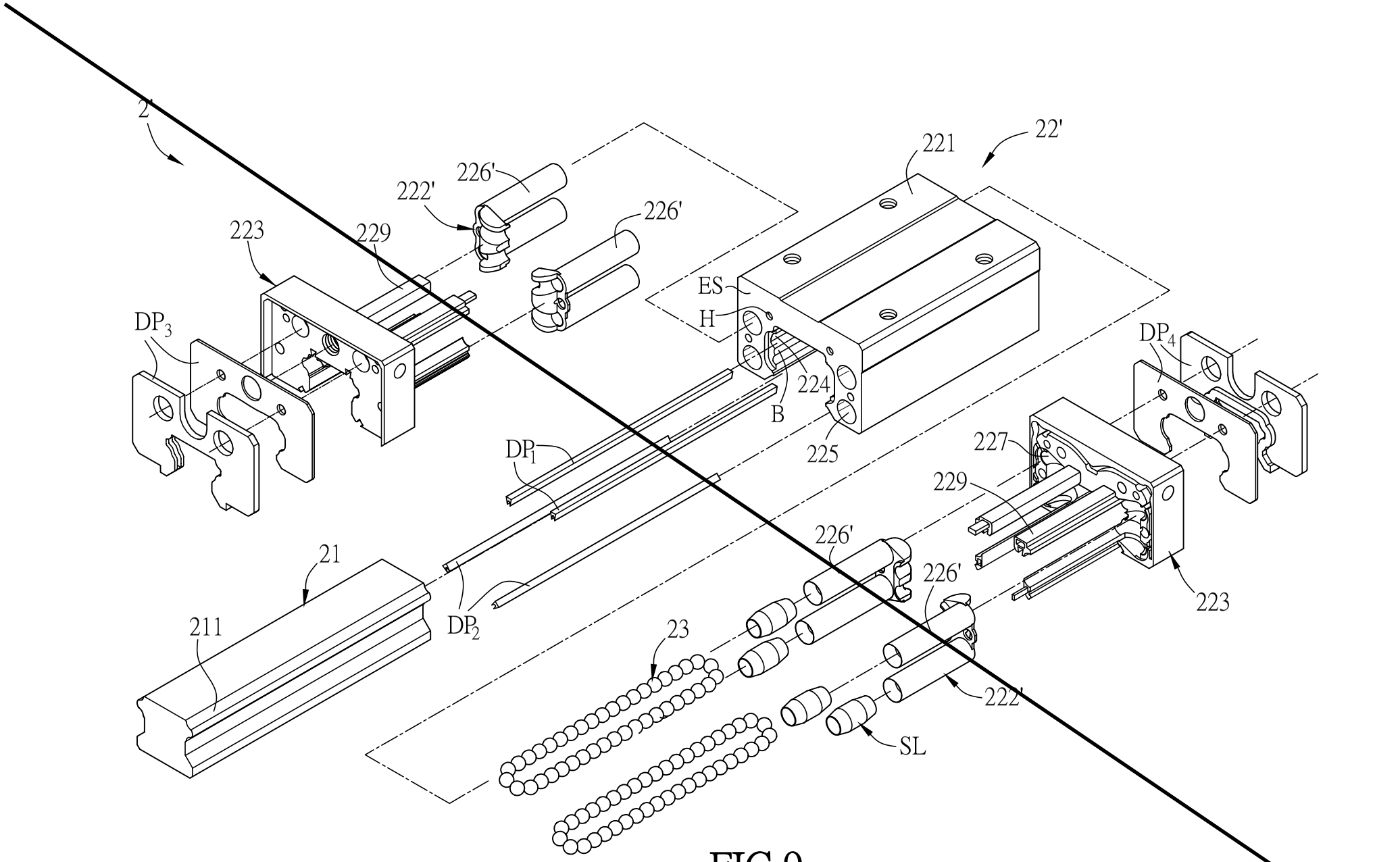
2
22'
221
222'
226'
226'
223
229
ES
H
DP3
DP4
224
B
225
227
229
DP1
226'
226'
21
211
DP2
23
223
222'
SL

FIG.9

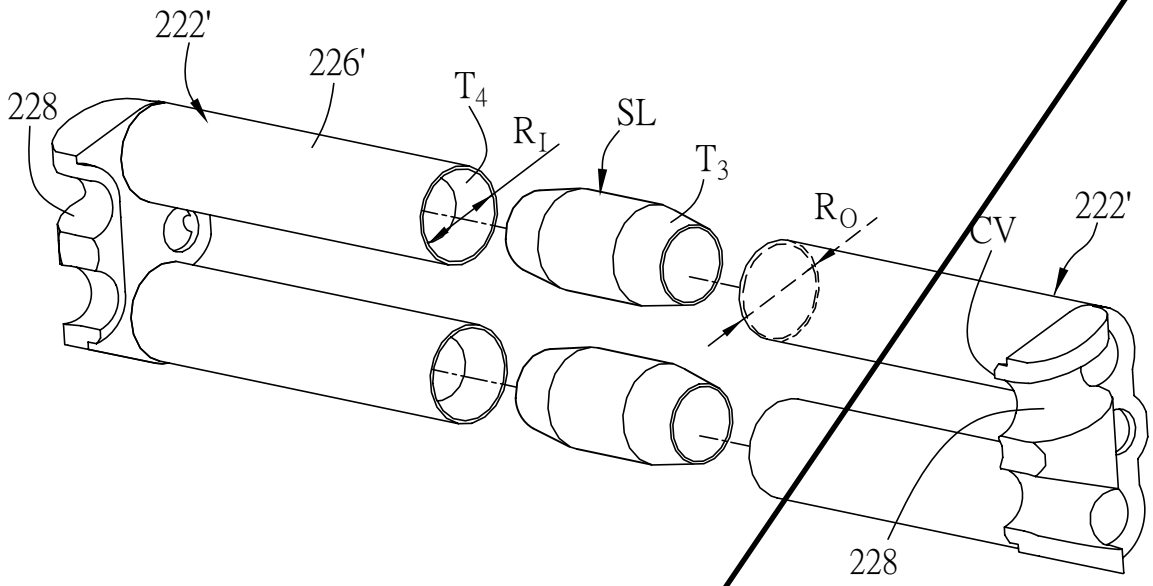
222'
226'
228
$T_4$
$R_I$
SL
$T_3$
$R_O$
CV
222'
228

FIG.10

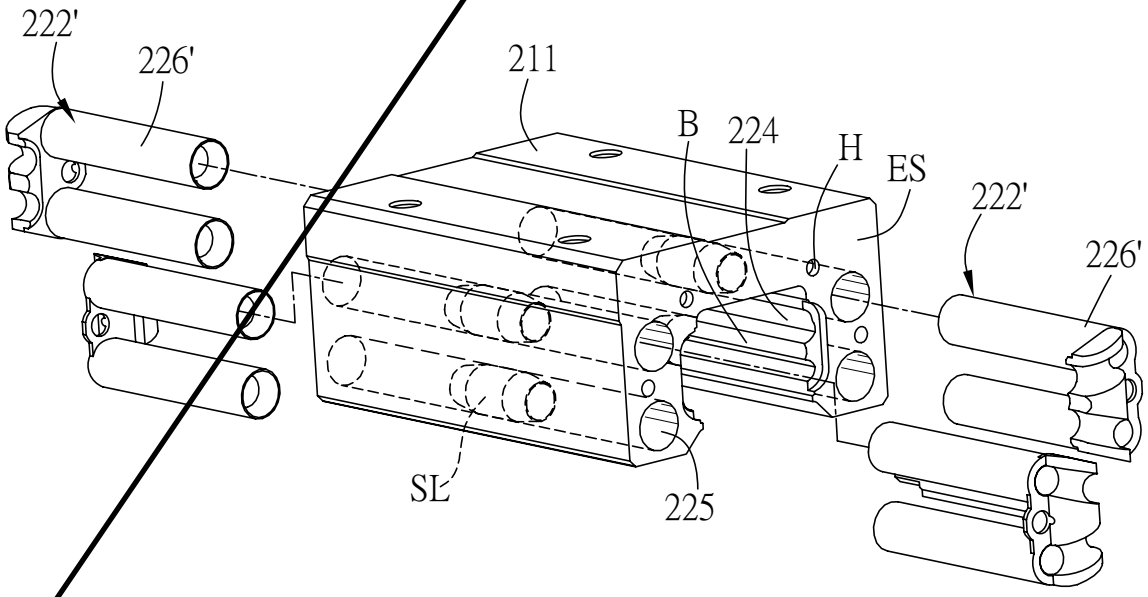
222'
226'
211
B
224
H
ES
222'
226'
SL
225

FIG.11

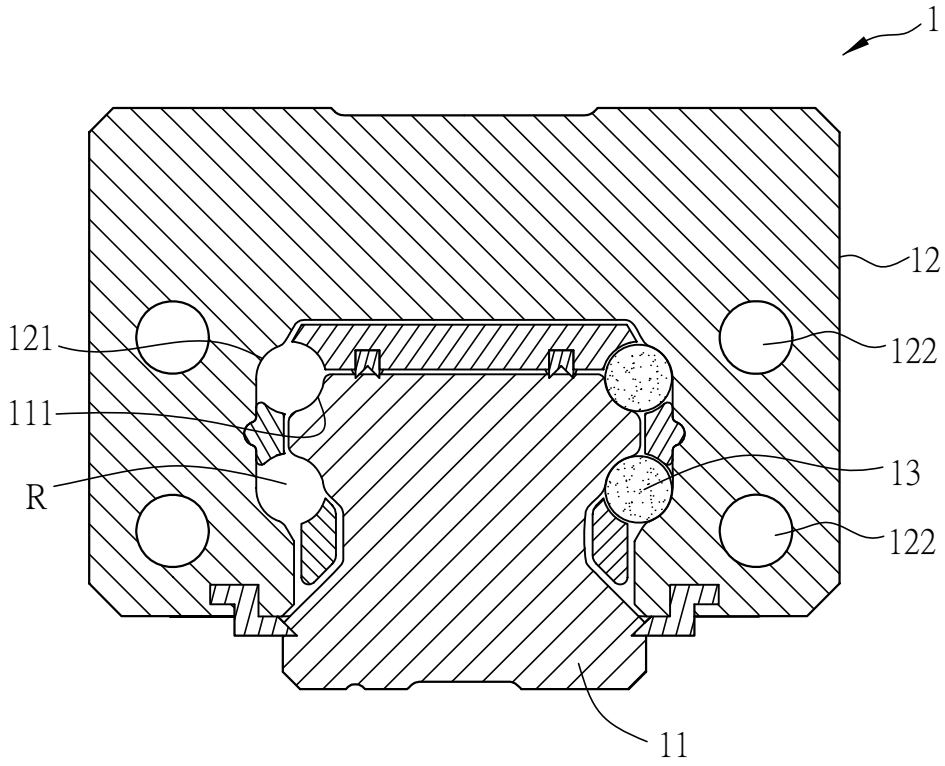


FIG.1 (Prior Art)

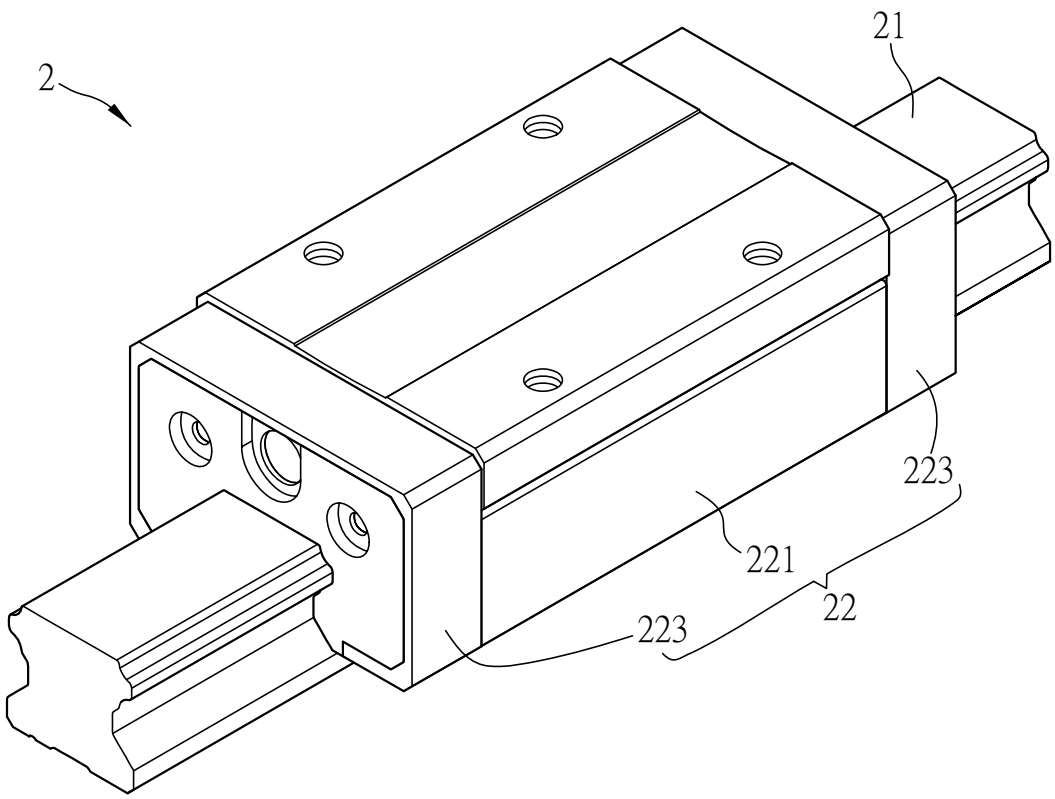


FIG.2

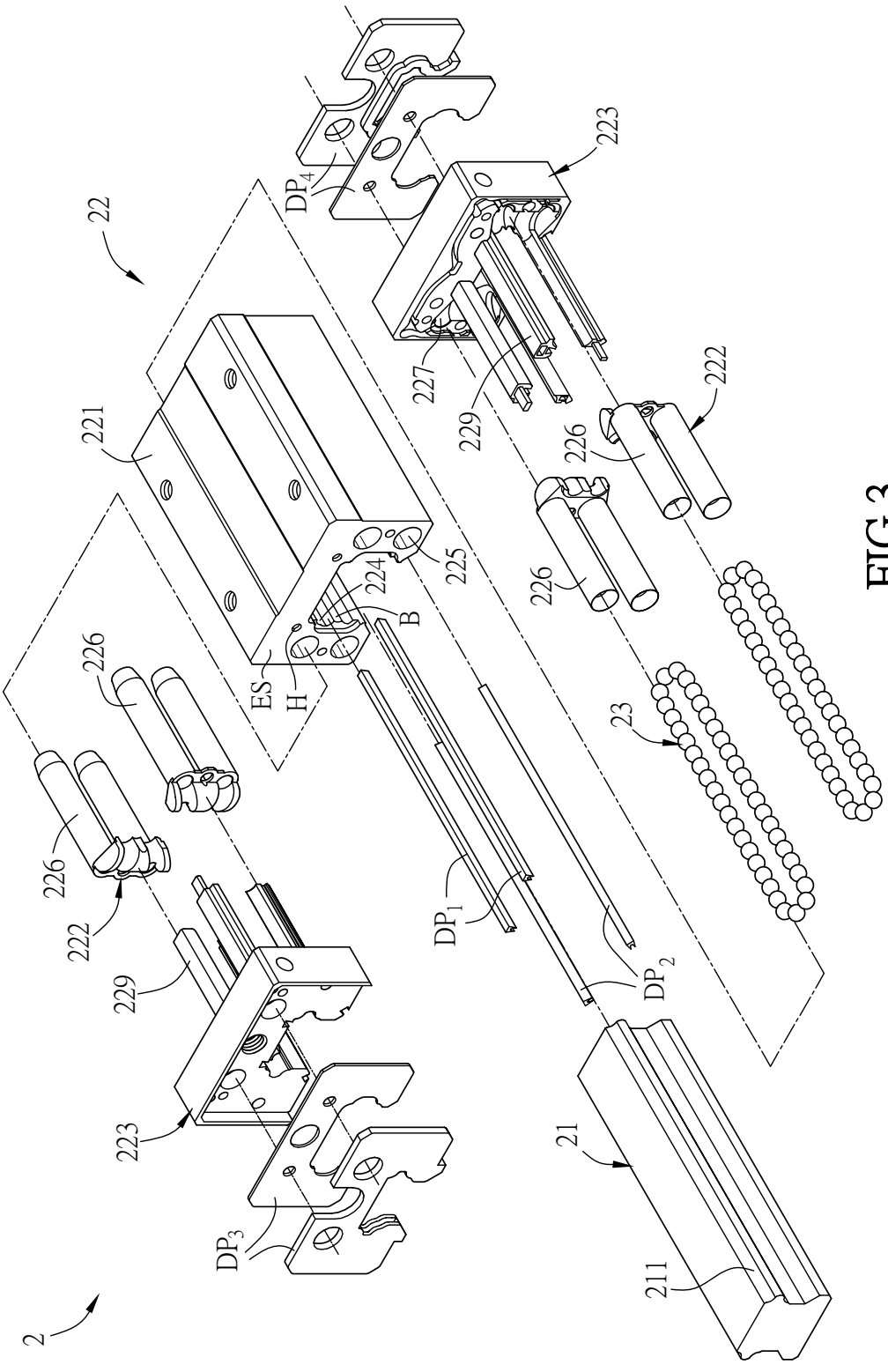
2
22
221
223
DP4
227
229
222
226
225
224
B
ES
H
23
DP1
DP2
21
211
DP3

FIG.3

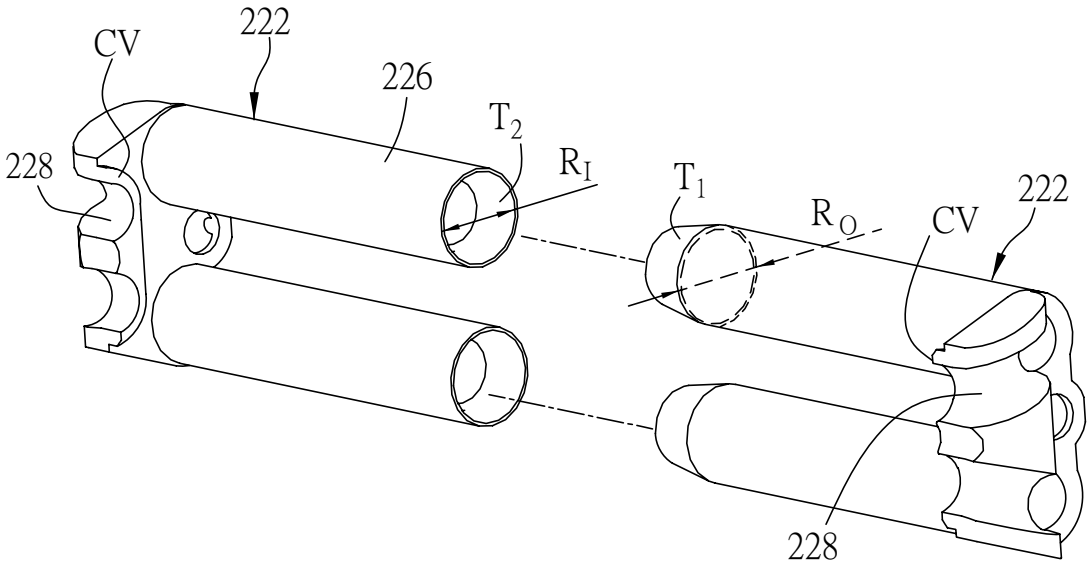
CV
222
226
$T_2$
$R_I$
228
$T_1$
$R_O$
CV
222
228

FIG.4

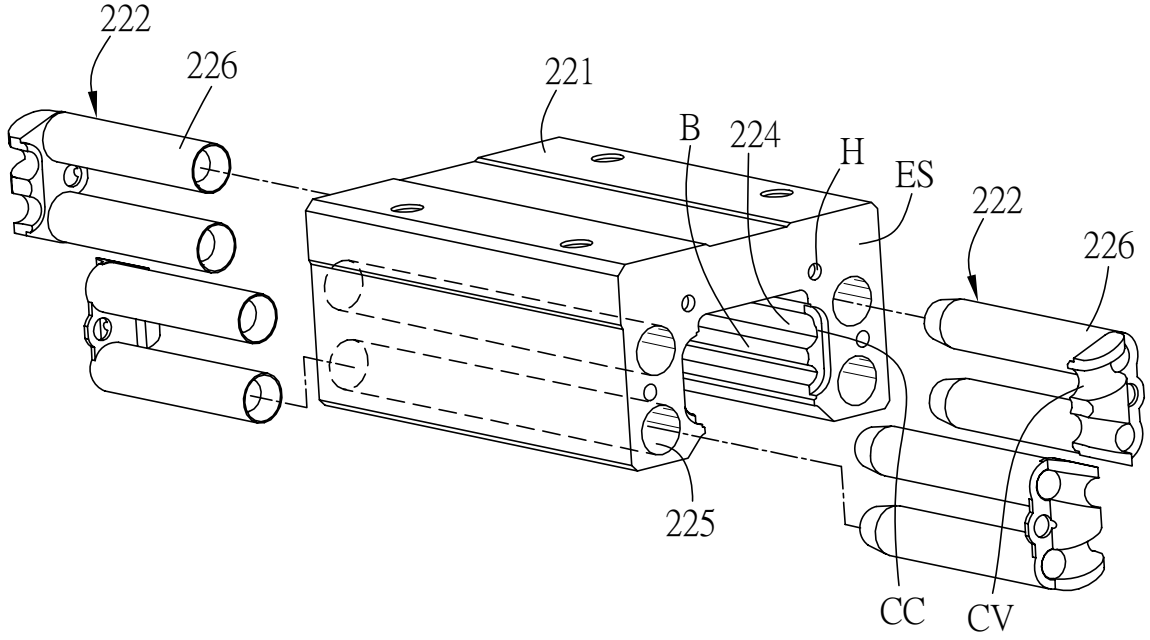
222
226
221
B
224
H
ES
222
226
225
CC
CV

FIG.5

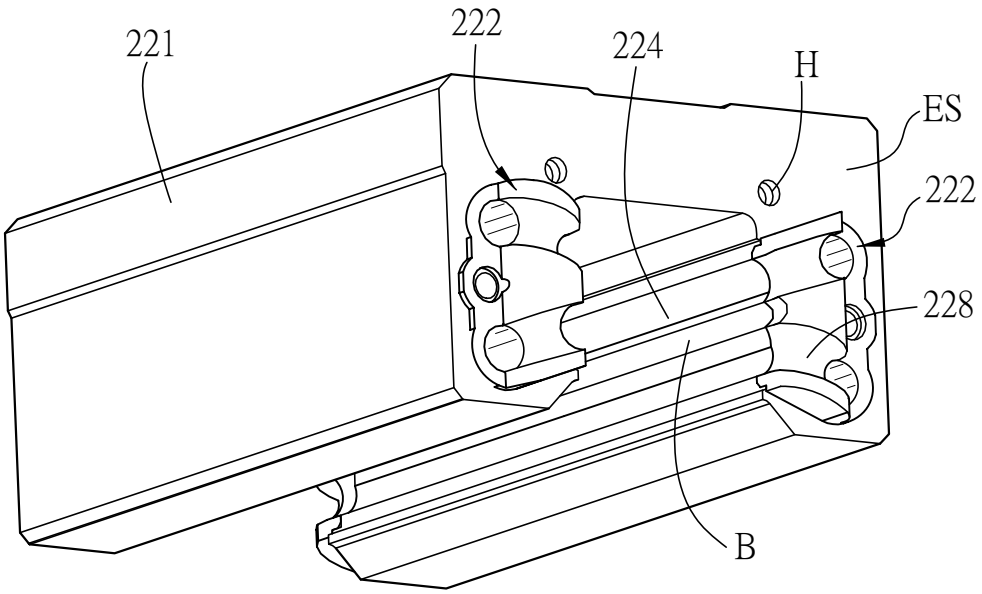


FIG.6

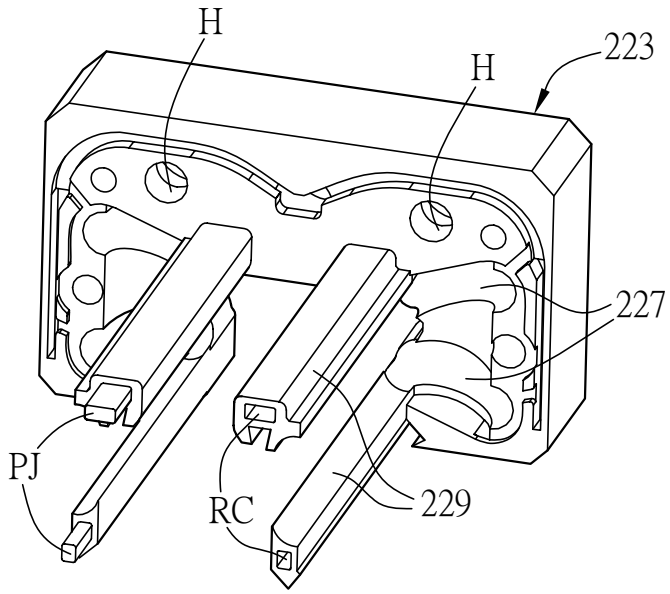


FIG.7

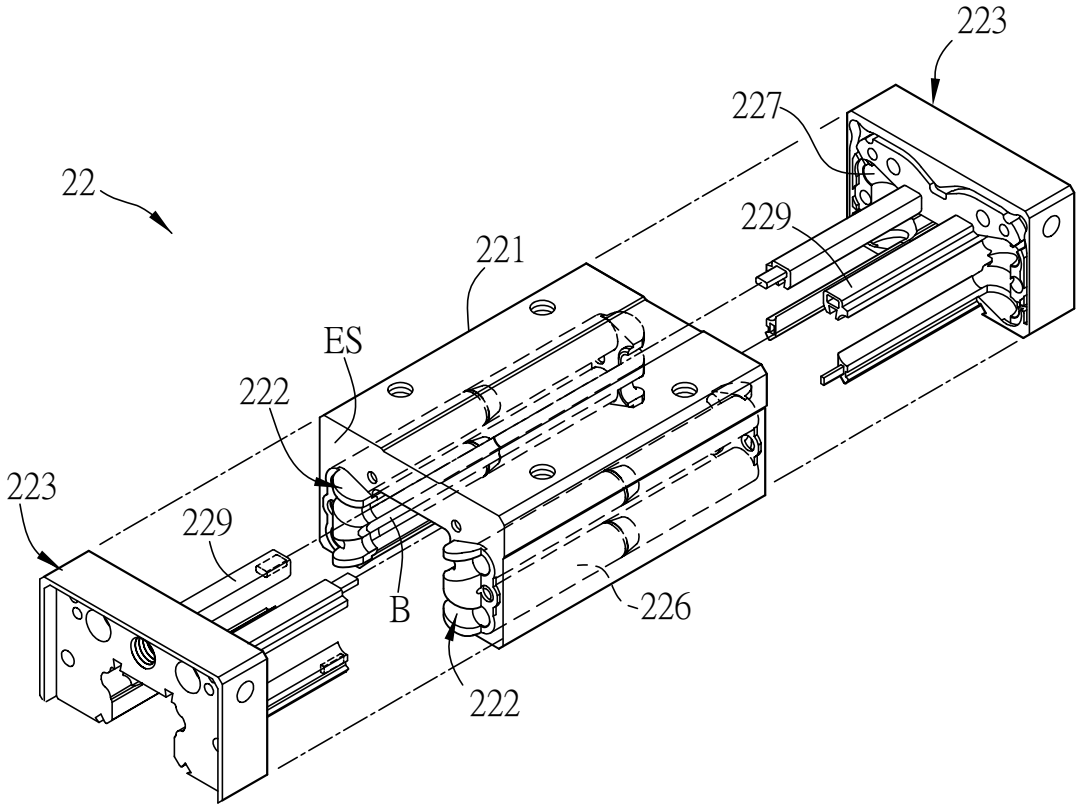


FIG.8

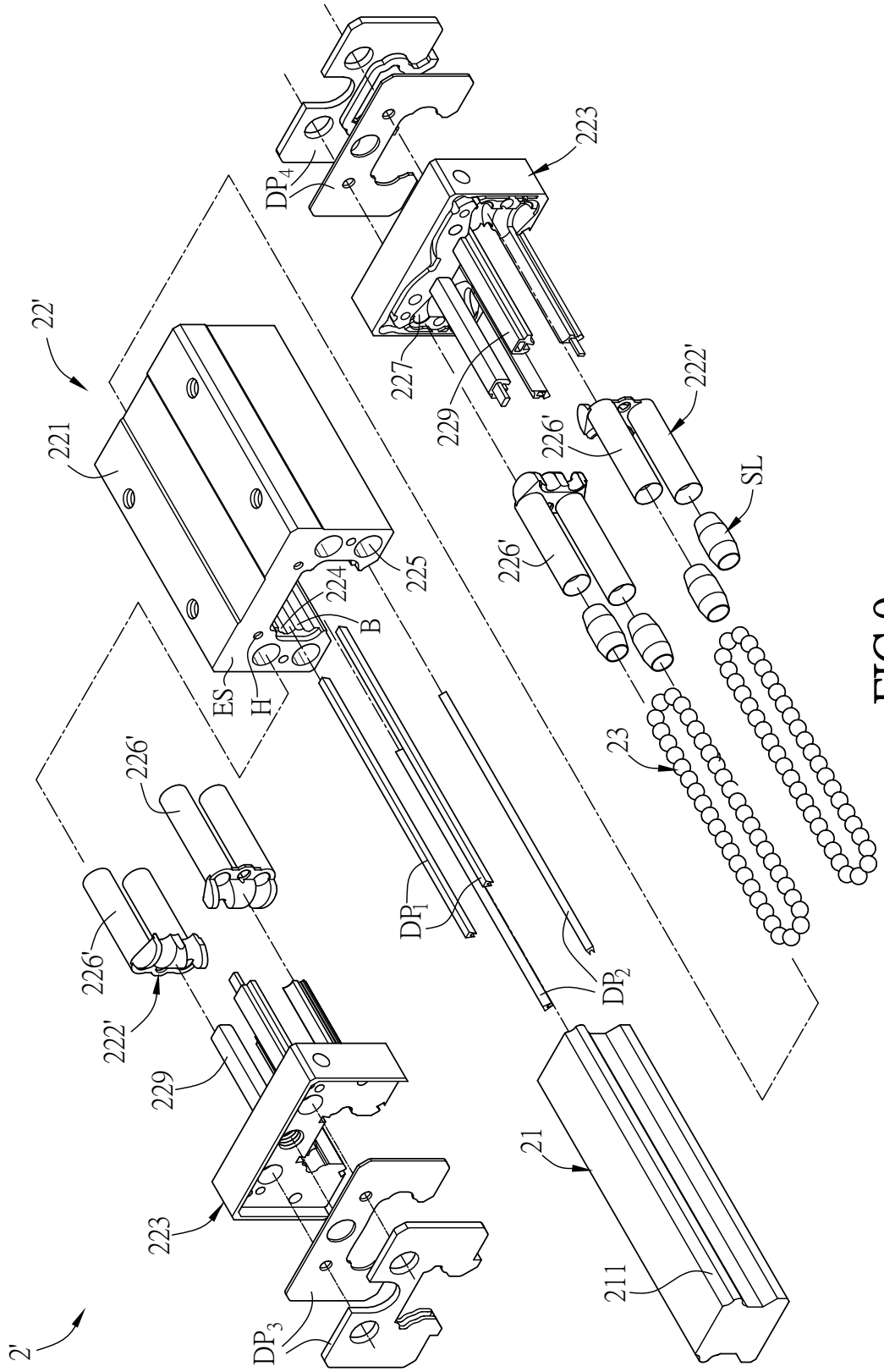
2'
22'
221
223
$DP_4$
227
229
226'
222'
SL
225
224
B
ES
H
23
$DP_1$
$DP_2$
21
211
$DP_3$

FIG.9

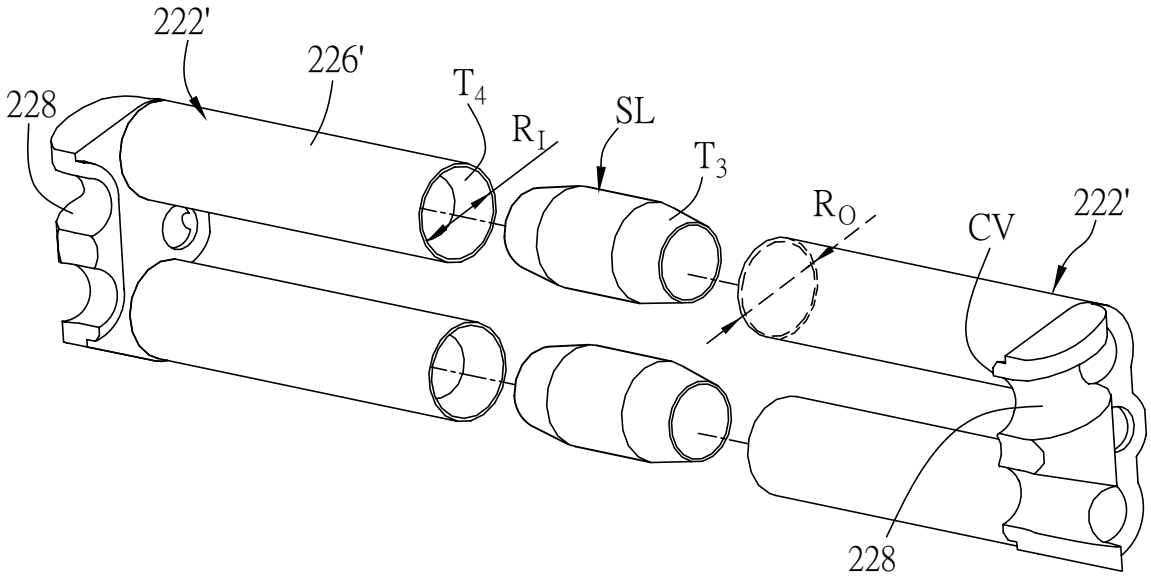
222'
226'
228
$T_4$
$R_I$
SL
$T_3$
$R_O$
CV
222'
228

FIG.10

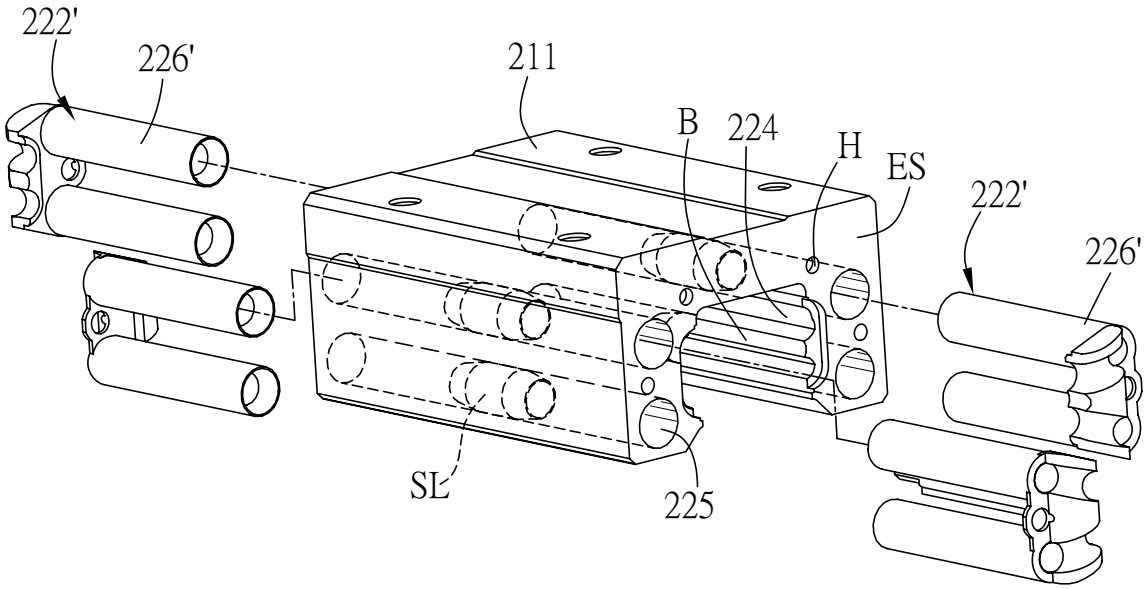
222'
226'
211
B
224
H
ES
222'
226'
SL
225

FIG.11